# NOTEDO DC-058-158 IN+HO CAMMODE®

Схема монтажа

NOTEDO® DOOR CLOSER

ДВЕРИ ЗАКРЫВАЮТСЯ ОСТОРОЖНО®

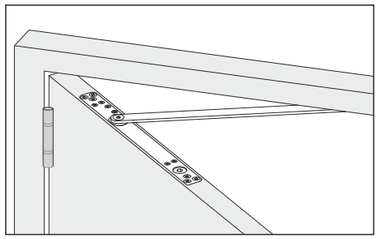

## Стандартная установка

Тело дверного доводчика устанавливается внутрь дверного полотна, скользящий канал устанавливается внутрь дверной коробки.
Применимо для левых и правых дверей.
Монтажные размеры приведены для левой двери, установка для правой двери - зеркальна.

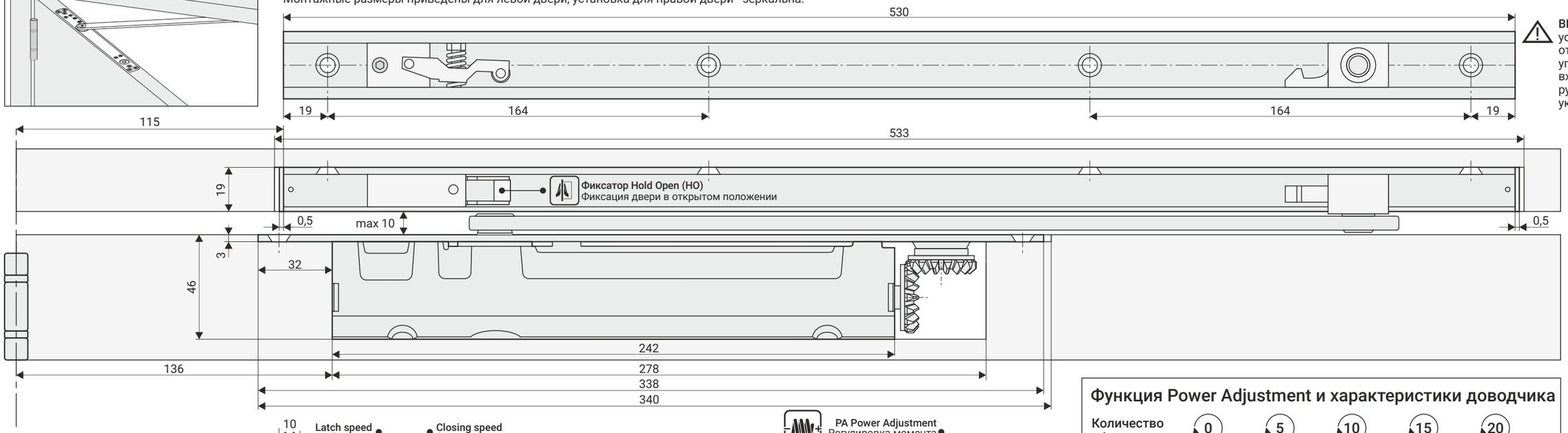


**ВНИМАНИЕ!** Обязательна установка ограничителя открывания двери (дверной упор), в комплект поставки не входит. При установке руководствуйтесь только указанными размерами.

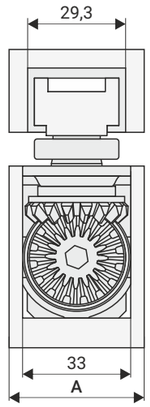


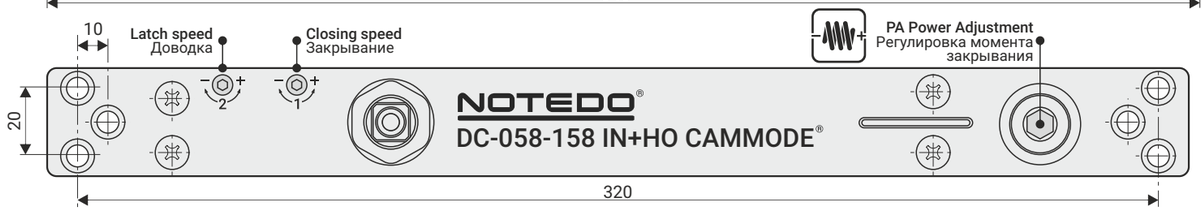


## Функция Power Adjustment и характеристики доводчика

| Количество оборотов | 0 | 5 | 10 | 15 | 20 |
|---|---|---|---|---|---|
| Усилие | EN2 | EN3 | EN4 | EN5 | EN5 |
| Вес двери | 50 кг | 80 кг | 100 кг | 120 кг | 150 кг |
| Ширина двери | 850 мм | 950 мм | 1100 мм | 1250 мм | 1250 мм |
| Макс. угол без фиксатора HO | | | 140° | | |
| Макс. угол с фиксатором HO | | | 120° | | |

Указанные характеристики верны при установке доводчика строго по схеме монтажа с соблюдением всех указанных размеров. В противном случае характеристики доводчика изменятся.

### Стандартная и верхняя установки

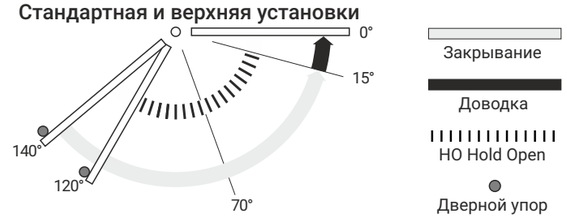


**A** - исходя из материала двери и необходимой мощности доводчика, выбор толщины **A** дверного полотна остается за установщиком (покупателем).

Отсканируйте камерой мобильного телефона для получения дополнительной информации

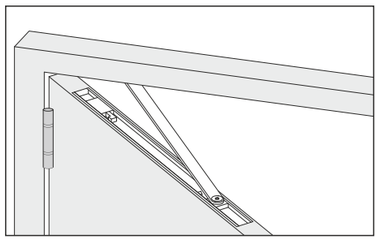

## Верхняя установка

Тело дверного доводчика устанавливается внутрь дверной коробки, скользящий канал устанавливается внутрь дверного полотна.
Применимо для левых и правых дверей.
Монтажные размеры приведены для левой двери, установка для правой двери - зеркальна.

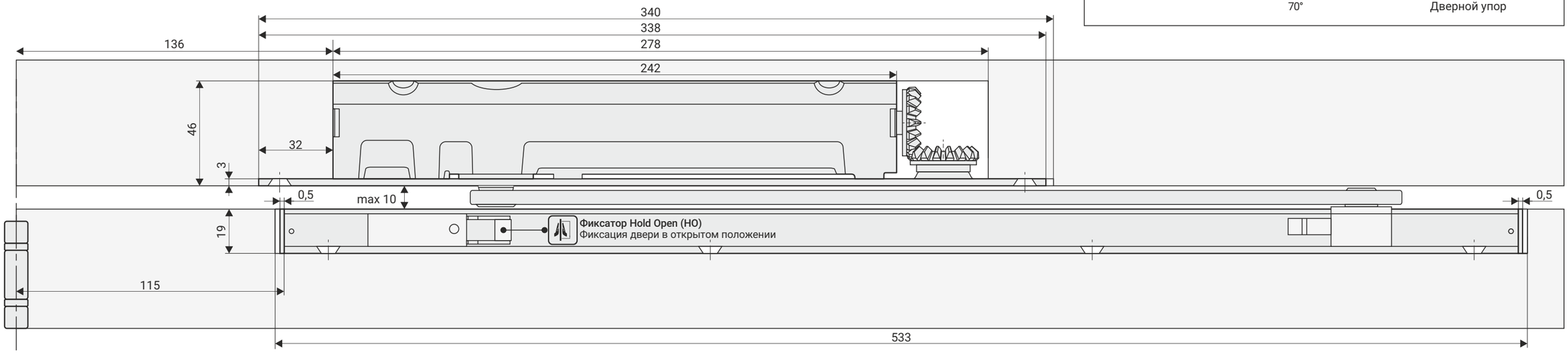


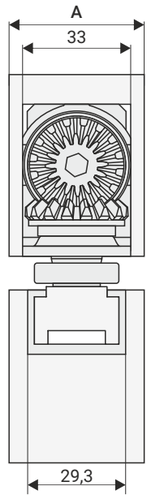

# NOTEDO DC-058-158 IN+HO CAMMODE®

Инструкция по монтажу и регулировке

NOTEDO® DOOR CLOSER
ДВЕРИ ЗАКРЫВАЮТСЯ ОСТОРОЖНО®

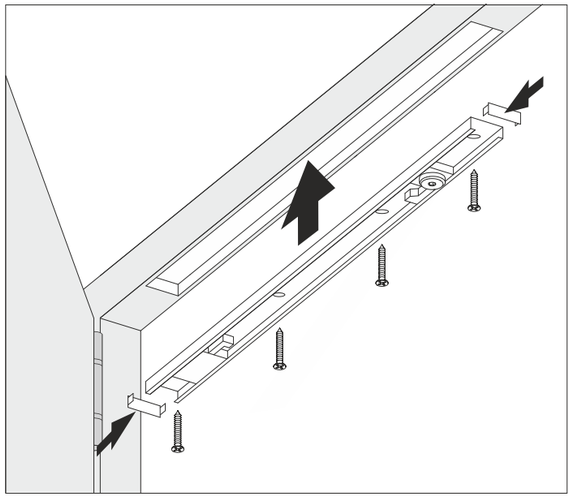

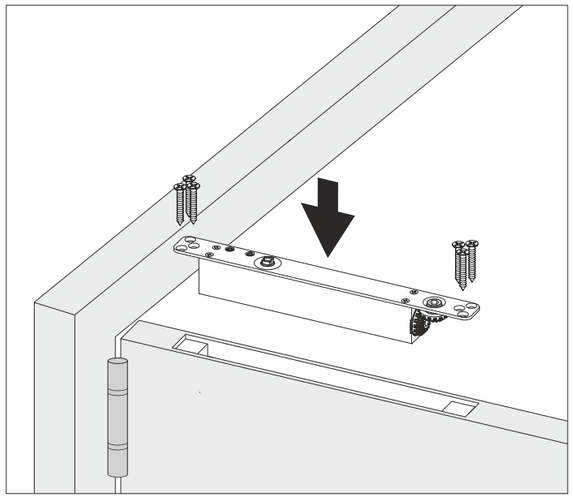

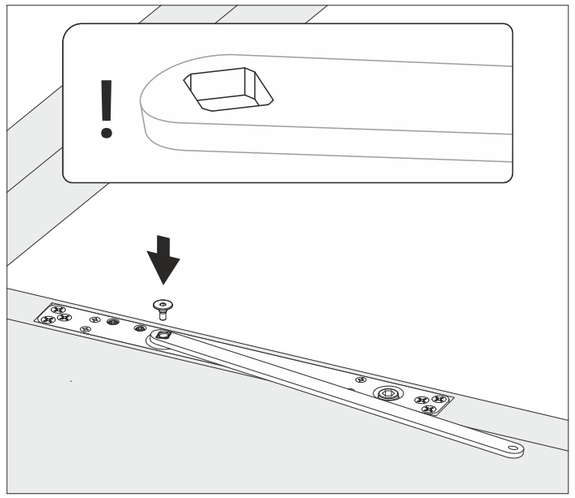


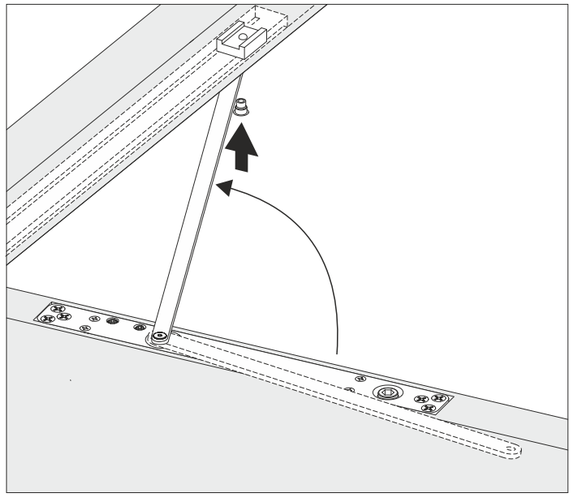

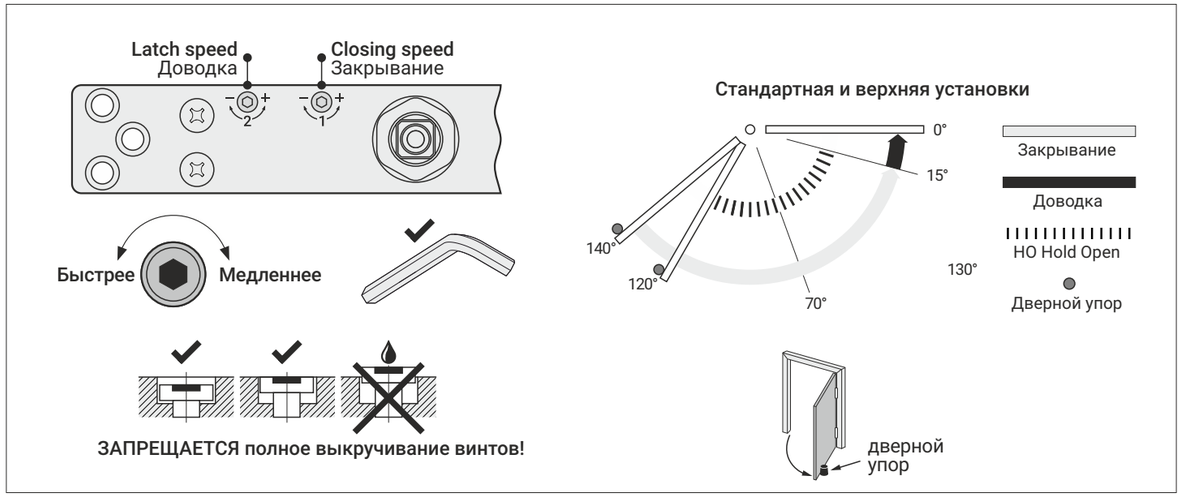


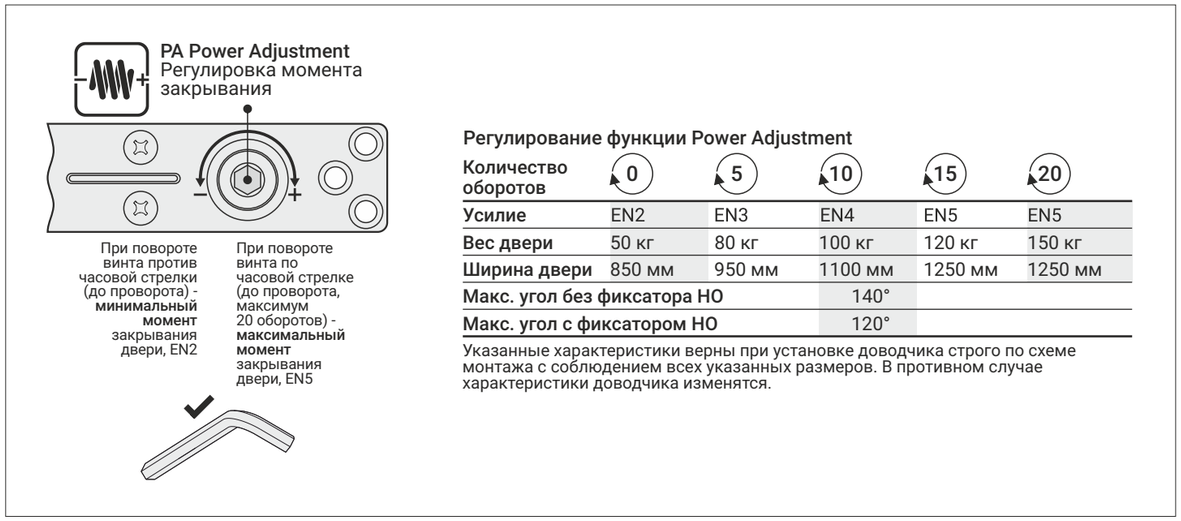


**Регулирование функции Power Adjustment**

| Количество оборотов | 0 | 5 | 10 | 15 | 20 |
|---|---|---|---|---|---|
| **Усилие** | EN2 | EN3 | EN4 | EN5 | EN5 |
| **Вес двери** | 50 кг | 80 кг | 100 кг | 120 кг | 150 кг |
| **Ширина двери** | 850 мм | 950 мм | 1100 мм | 1250 мм | 1250 мм |
| **Макс. угол без фиксатора HO** | | | 140° | | |
| **Макс. угол с фиксатором HO** | | | 120° | | |

Указанные характеристики верны при установке доводчика строго по схеме монтажа с соблюдением всех указанных размеров. В противном случае характеристики доводчика изменятся.

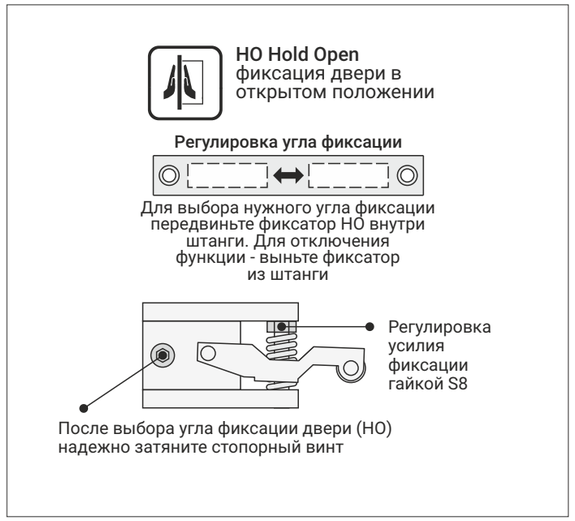


Производитель оставляет за собой право на внесение изменений в конструкцию, комплектацию и характеристики изделия без дополнительного уведомления

## Паспорт изделия

### Общая информация

Наименование: **Доводчик NOTEDO DC-058-158 IN+HO CAMMODE**

Описание: Доводчик дверной механогидравлический врезной скрытой установки со скользящей тягой, двухскоростной, с фиксацией двери в открытом положении **HO** и регулировкой момента закрывания **PA**. Механизм - кулачковый.

Область применения: устанавливается на распашные двери с упором, рекомендуемая ширина дверного полотна до 1250 мм, вес дверного полотна от 50 до 150 кг.

### Функции доводчика

| | |
|---|---|
| Скорость “Закрывания” | да |
| Скорость “Доводки” | да |
| Фиксация двери в открытом положении Hold Open (HO) | да, регулируемая |
| Регулировка момента закрывания Power Adjustment (PA) | да |

### Технические характеристики

| | |
|---|---|
| Вес дверного полотна, кг | от 50 до 150 |
| Ширина дверного полотна, мм | до 1250 |
| Усилие доводчика по стандарту EN 1154 | EN2-EN5 |
| Максимальный угол открывания двери | 140º |
| Рабочий диапазон температур, ºС | от -38º до +60º |
| Ресурс, циклы закрывания | не менее 500 000 |
| Габариты тела дверного доводчика (ДхШхВ), мм | 275x33x43 |
| Габариты скользящей штанги (ДхШхВ), мм | 530x29,3x19 |
| Страна-изготовитель | КНР |

Дверной доводчик - **неремонтируемое** изделие, разборка **ЗАПРЕЩЕНА**!

### Комплектность

| | |
|---|---|
| 1. Дверной доводчик с монтажной планкой | 1 шт. |
| 2. Скользящая тяга | 1 шт. |
| 3. Скользящая штанга с заглушками и фиксатором HO | 1 шт. |
| 4. Комплект крепежа для деревянных и металлических дверей | 1 шт. |
| 5. Ключ шестигранный | 3 шт. |
| 6. Инструкция по монтажу и регулировке, совмещенная с паспортом изделия | 1 шт. |
| 7. Монтажная схема на обороте инструкции | 1 шт. |

### Правила эксплуатации и гарантийные обязательства

1. НЕ ДОПУСКАЕТСЯ резко толкать дверь и ускорять ее открытие и закрытие, это ведет к выдавливанию масла через резиновые уплотнители, вследствие чего доводчик выходит из строя.
2. Техническое обслуживание доводчика: ТРЕБУЕТСЯ РЕГУЛИРОВАТЬ винты «закрывания» и «доводки» каждый раз при снижении или повышении температуры окружающей среды на 15°С таким образом, чтобы открытая на 90° дверь полностью закрывалась примерно за 5 сек.
3. ТРЕБУЕТСЯ один раз в 3 месяца затягивать винты крепления рычага к доводчику и штанге.
4. НЕ ДОПУСКАЕТСЯ использовать доводчик как ограничитель открывания двери, используйте дверной упор.
5. НЕ ДОПУСКАЕТСЯ полное выкручивание винтов «закрывания» и «доводки».

! Полное выкручивание винтов регулировки приводит к разгерметизации доводчика, вытеканию масла и потере работоспособности вследствие неправильной эксплуатации.

**Гарантийные обязательства**

Гарантийный срок эксплуатации 3 года с даты продажи при условии монтажа и регулировки доводчика в соответствии с настоящей инструкцией, а также соблюдения правил эксплуатации.

**Гарантийные обязательства не распространяются на доводчики:**

установленные не в соответствии с размерами, указанными на обороте настоящей инструкции; имеющие внешние механические повреждения; с выкрученными винтами регулировки, с нарушением вследствие этого герметичности доводчика и утечкой масла; не отрегулированные при изменении температуры, вследствие чего производилось принудительное закрывание двери и происходило выдавливание масла из-под резиновых уплотнителей.