Альбом технических решений

Витражи стойка-ригель
Система
KALEVA ALUVET
Fasad System

СИАЛ

ЛПЗ "СЕГАЛ"

29.06.26

Профиль алюминиевый

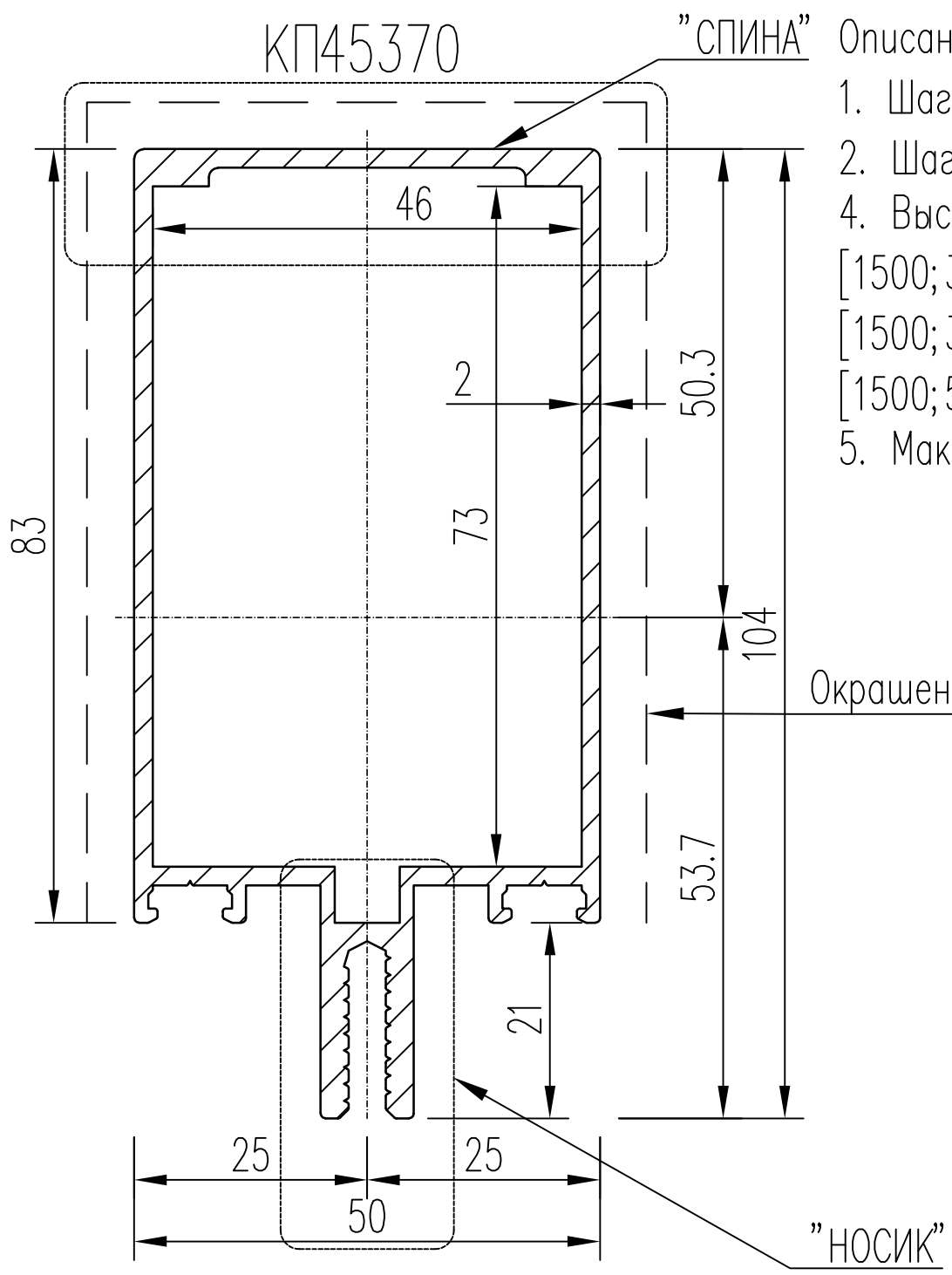

Описание:

1. Шаг вертикальных стоек [200 – 1500]
2. Шаг горизонтальных ригелей [200 – 2800]
4. Высота

[1500; 3100] – наружные витражи, угловая зона
[1500; 3500] – наружные витражи, рядовая зона
[1500; 5000] – внутренние витражи

5. Максимальный вес заполнения: 170 кг.

Ix	=	82.09	cm4	Iy	=	23.75	cm4
Wx	=	15.27	cm3	Wy	=	9.5	cm3
U	=	38.83	cm	Мат.	=	Алюминий	
H	=	7	cm2	Вес	=	1.852	kg/m

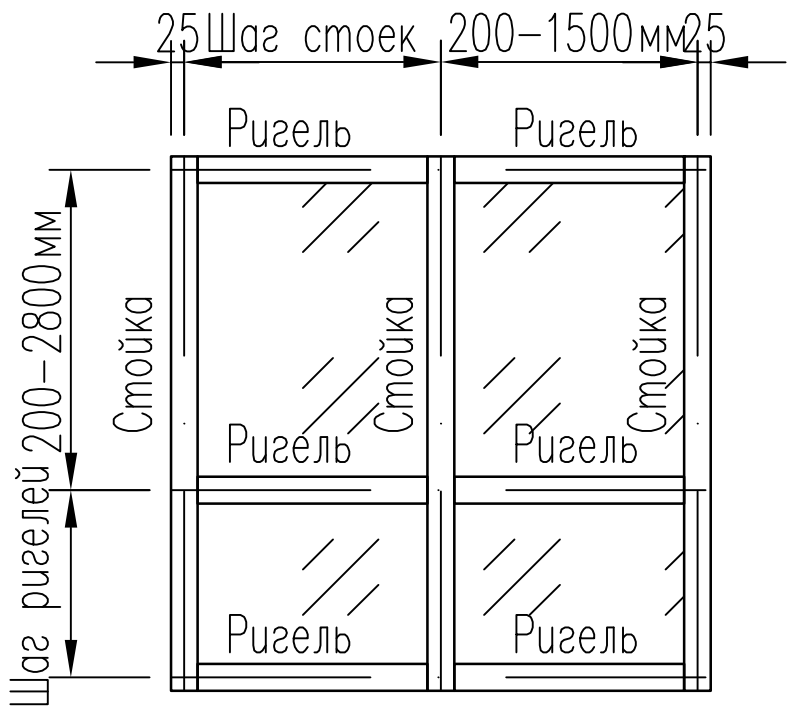

Согласовано

Гл. спец.

Взам. инв. N

Подл. и дата

Инв. N подл.

Изм.	Кол.	Лист	№ док.	Подпись	Дата
Разраб.		Тихомиров			29.06.26
Н. контр.					29.06.26
					29.06.26
Утвердил					

Альбом технических решений

Витражи KALEVA ALUVET FS

Несущий профиль
КП45370 Стойка 83мм
КПС 818 Ригель 90мм

Стадия	Лист	Листов
Р	1	

ЗСК ГЛАССПРОМ
ЗАВОД СВЕТОПРОЗРАЧНЫХ КОНСТРУКЦИЙ

Масштаб 1:1

А4

Профиль алюминиевый

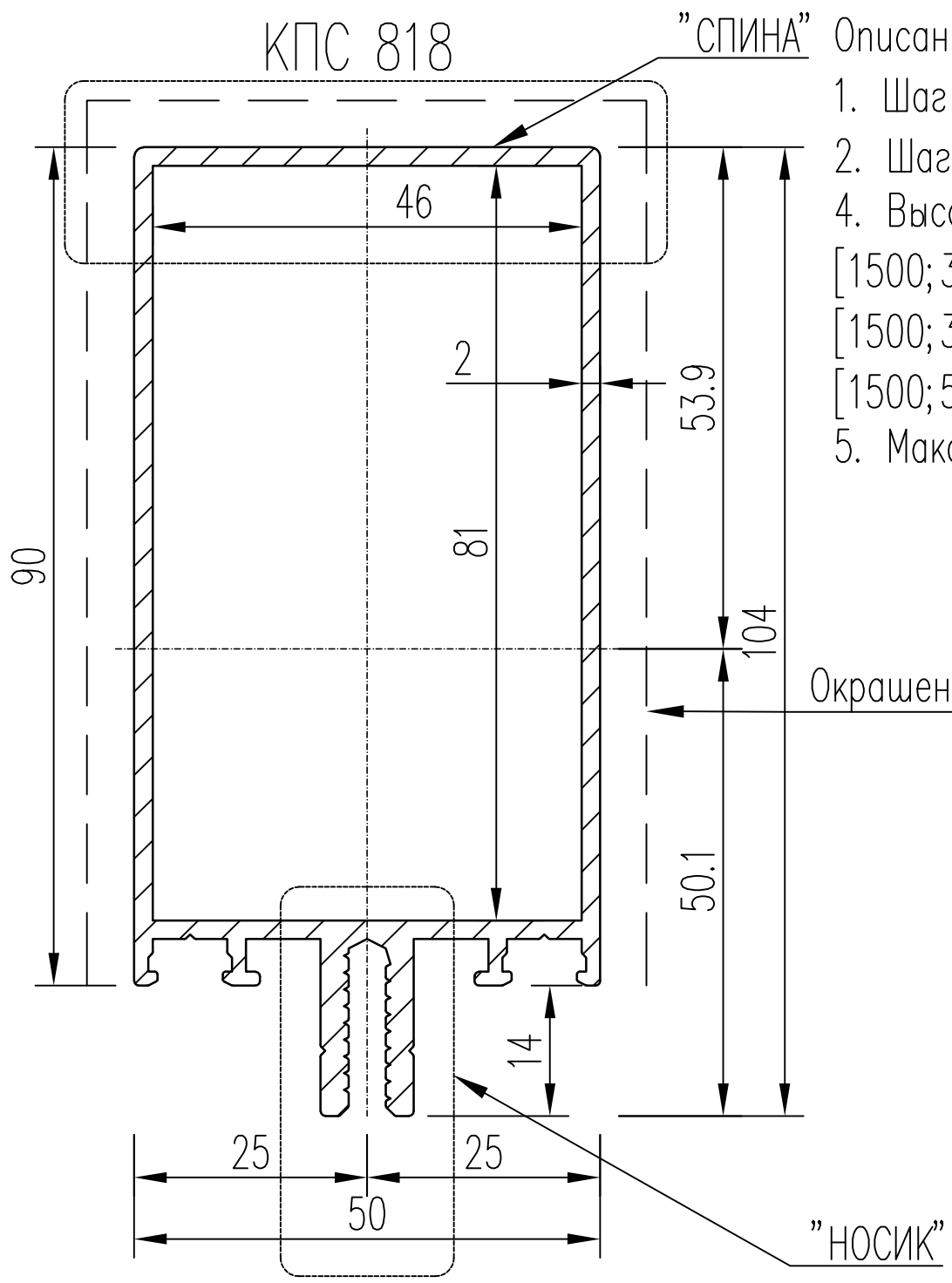

Описание:

1. Шаг вертикальных стоек [200 – 1500]
2. Шаг горизонтальных ригелей [200 – 2800]
4. Высота

[1500; 3100] – наружные витражи, угловая зона
[1500; 3500] – наружные витражи, рядовая зона
[1500; 5000] – внутренние витражи.

5. Максимальный вес заполнения: 170 кг.

Ix	=	24.48	cm4	Iy	=	82.2	cm4
Wx	=	9.79	cm3	Wy	=	15.26	cm3
U	=	40.23	cm	Мат.	=	Алюминий	
H	=	7	cm2	Вес	=	1.833	kg/m

Согласовано

Гл. спец.

Взам. инв. N

Подл. и дата

Инв. N подл.

Изм.	Кол.	Лист	№ док.	Подпись	Дата
Разраб.		Тихомиров			29.06.26
Н. контр.					29.06.26
					29.06.26
Утвердил					

Альбом технических решений

Витражи KALEVA ALUVET FS

Несущий профиль
КП45370 Стойка 83мм
КПС 818 Ригель 90мм

Стадия	Лист	Листов
Р	2	

ЗСК ГЛАССПРОМ
ЗАВОД СВЕТОПРОЗРАЧНЫХ КОНСТРУКЦИЙ

Масштаб 1:1

А4

Профиль алюминиевый

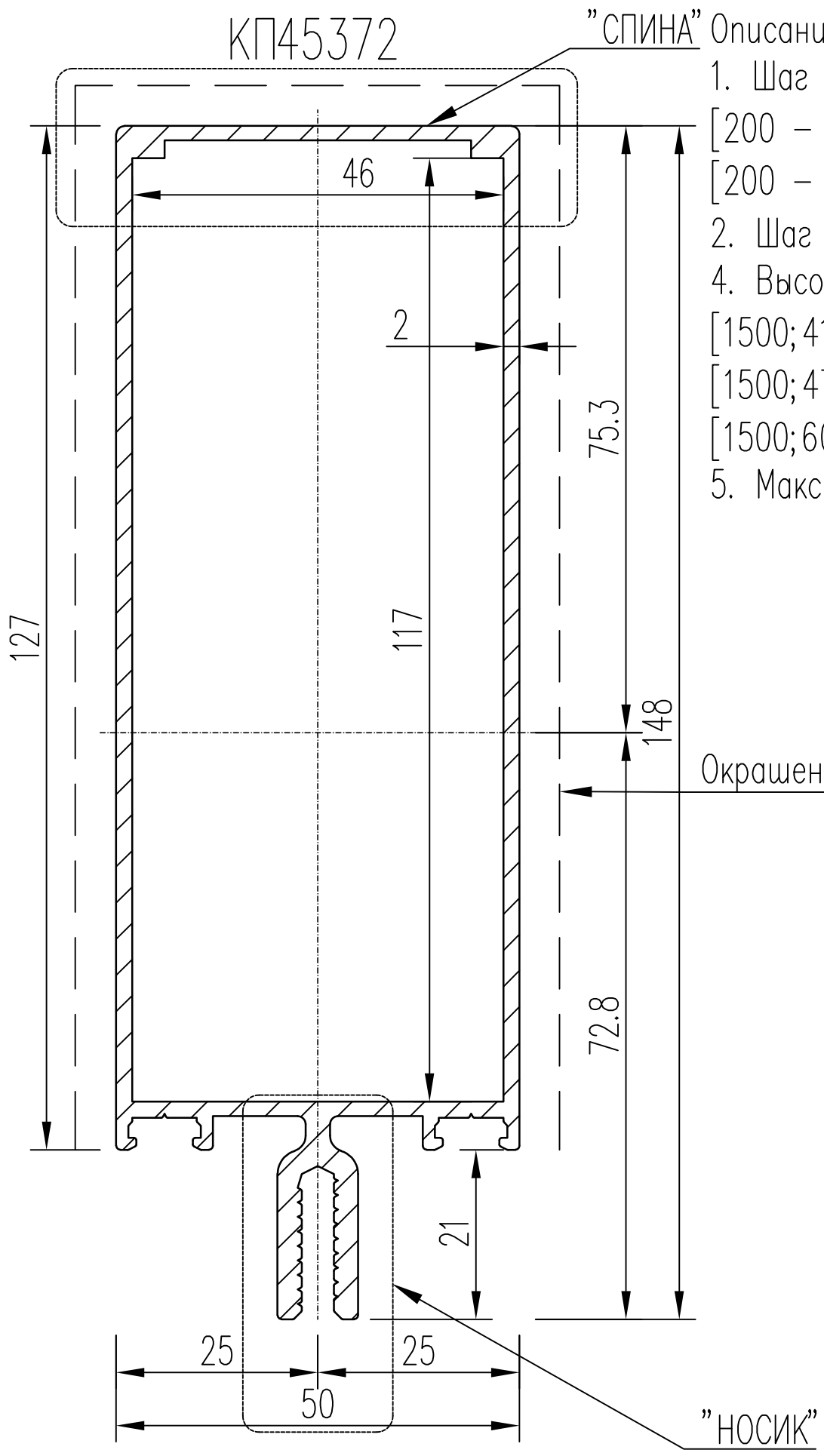

Описание:

1. Шаг вертикальных стоек
[200 – 1500] наружние витражи,
[200 – 2000] внутренние витражи
2. Шаг горизонтальных ригелей [200 – 2800]
4. Высота
[1500;4150] – наружные витражи, угловая зона
[1500;4700] – наружные витражи, рядовая зона
[1500;6000] – внутренние витражи
5. Максимальный вес заполнения: 170 кг.

Ix	=	205.3 cm4	Iy	=	33.47 cm4
Wx	=	22.28 cm3	Wy	=	13.39 cm3
U	=	48.64 cm	Мат.	=	Алюминий
H	=	9 cm2	Вес	=	2.304 kg/m

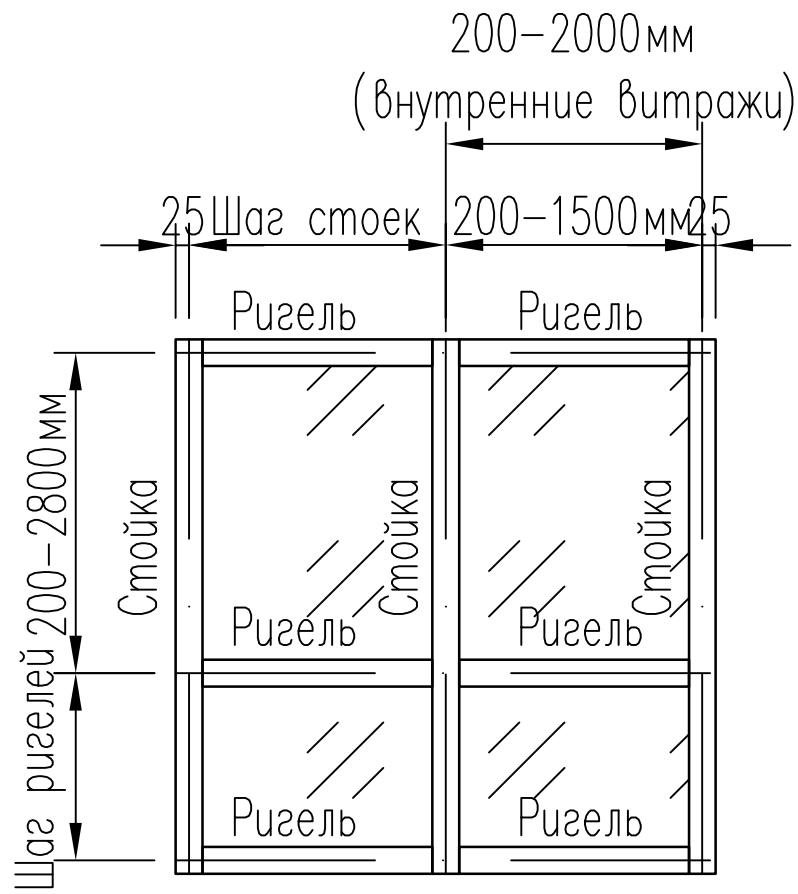

Согласовано

Гл. спец.

Взам. инв. N

Подл. и дата

Инв. N подл.

Изм.	Кол.	Лист	№ док.	Подпись	Дата
Разраб.		Тихомиров			29.06.26
Н. контр.					29.06.26
					29.06.26
Утвердил					

Альбом технических решений

Витражи KALEVA ALUVET FS

Несущий профиль
КП45372 Стойка 127мм
КПС 344 Ригель 134мм

Стадия	Лист	Листов
Р	3	

ЗСК ГЛАССПРОМ
ЗАВОД СВЕТОПРОЗРАЧНЫХ КОНСТРУКЦИЙ

Масштаб 1:1

А4

Профиль алюминиевый

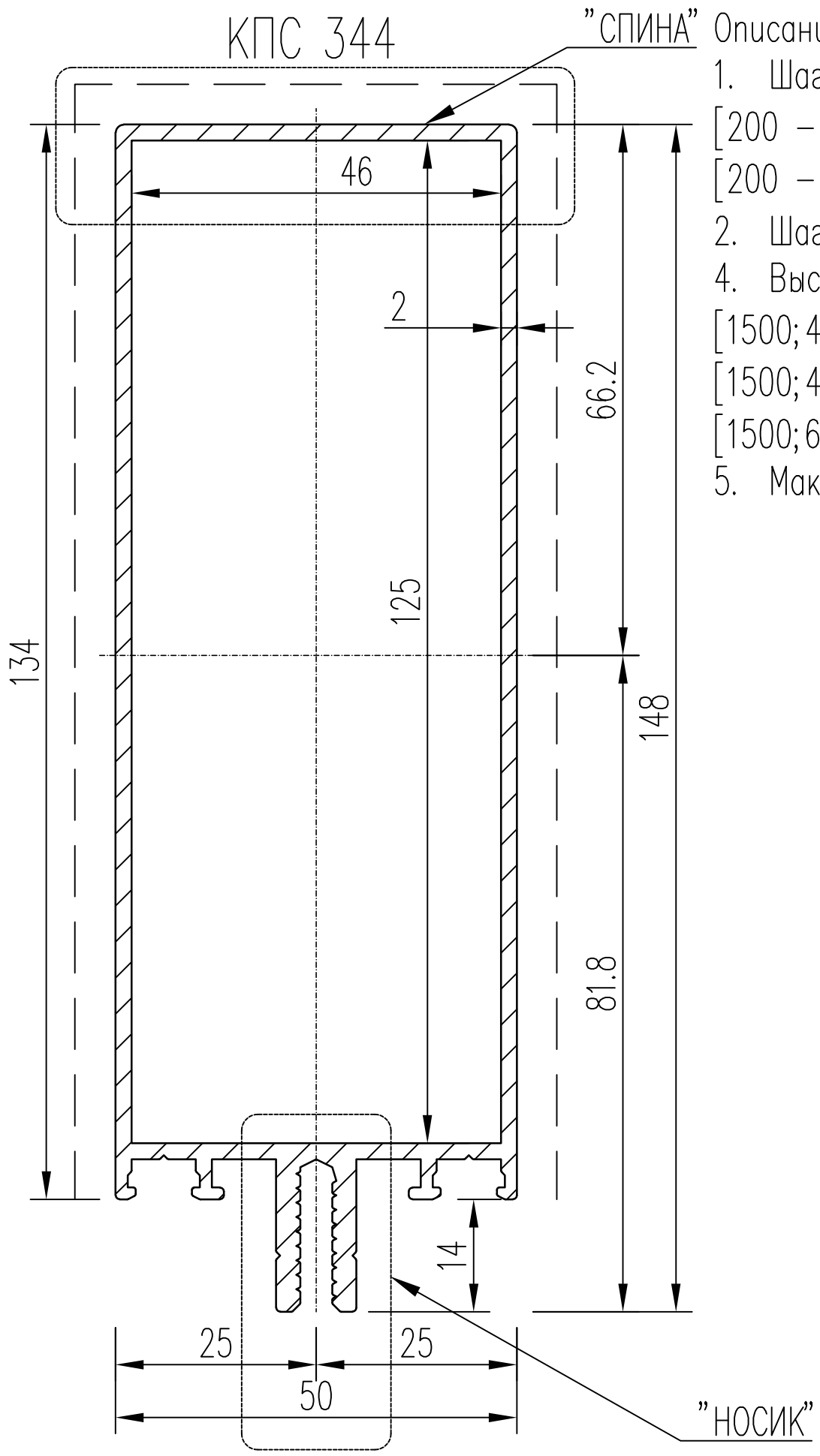

Описание:

1. Шаг вертикальных стоек
[200 – 1500] наружние витражи,
[200 – 2000] внутренние витражи
2. Шаг горизонтальных ригелей [200 – 2800]
4. Высота
[1500; 4150] – наружные витражи, угловая зона
[1500; 4700] – наружные витражи, рядовая зона
[1500; 6000] – внутренние витражи
5. Максимальный вес заполнения: 170 кг.

Ix	=	34.63	cm4	Iy	=	211.25 cm4
Wx	=	13.85	cm3	Wy	=	27.26 cm3
U	=	49.03	cm	Мат.	=	Алюминий
H	=	9	cm2	Вес	=	2.31 kg/m

Согласовано

Гл. спец.

Взам. инв. N

Подл. и дата

Инв. N подл.

Изм.	Кол.	Лист	№ док.	Подпись	Дата
Разраб.		Тихомиров			29.06.26
Н. контр.					29.06.26
					29.06.26
Утвердил					

Альбом технических решений

Витражи KALEVA ALUVET FS

Несущий профиль
КП45372 Стойка 127мм
КПС 344 Ригель 134мм

Стадия	Лист	Листов
Р	4	

ЗСК ГЛАССПРОМ
ЗАВОД СВЕТОПРОЗРАЧНЫХ КОНСТРУКЦИЙ

Масштаб 1:1

А4

Профиль алюминиевый

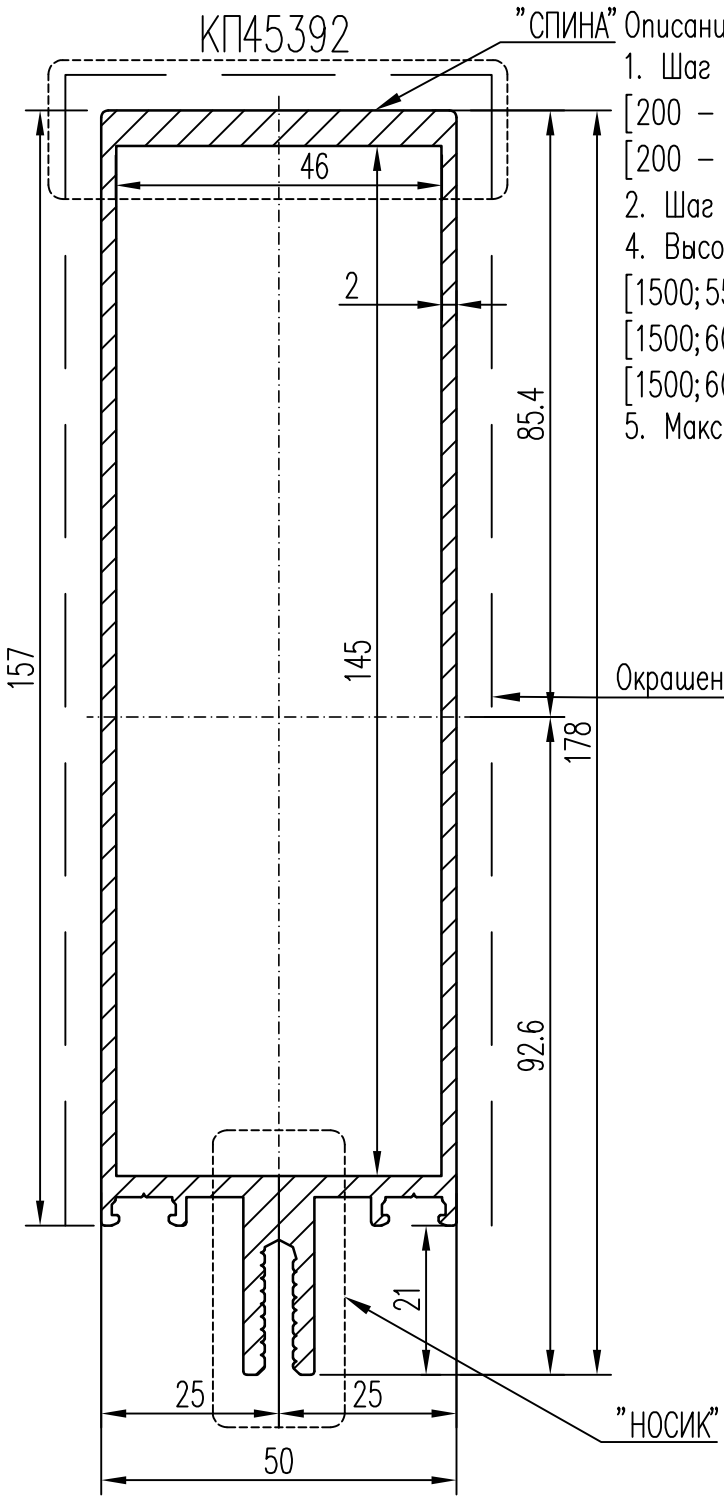

Описание:

1. Шаг вертикальных стоек
[200 – 1500] наружние витражи,
[200 – 2000] внутренние витражи
2. Шаг горизонтальных ригелей [200 – 2800]
4. Высота
[1500;5500] – наружные витражи, угловая зона
[1500;6000] – наружные витражи, рядовая зона
[1500;6000] – внутренние витражи
5. Максимальный вес заполнения: 170 кг.

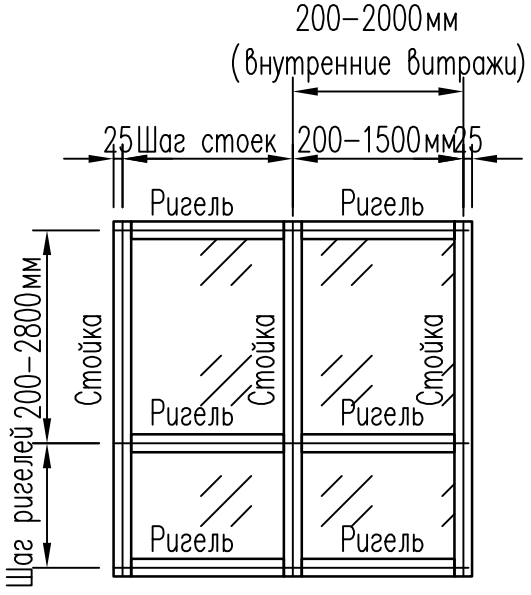

Ix	= 469.37	cm4	Iy	=	44.61 cm4
Wx	= 50,7	cm3	Wy	=	17.84 cm3
U	= 53.63	cm	Мат.	=	Алюминий
H	= 12.1	cm2	Вес	=	3.276 kg/m

Согласовано

Гл. спец.

Взам. инв. N

Подл. и дата

Инв. N подл.

Изм.	Кол.	Лист	№ док.	Подпись	Дата
Разраб.		Тихомиров			16.09.26
Н. контр.					16.09.26
					16.09.26
Утвердил					

Альбом технических решений

Витражи KALEVA ALUVET FS

Несущий профиль
КП45392 Стойка 157мм
КПС 345 Ригель 164мм

Стадия	Лист	Листов
Р	3*	

ЗСК ГЛАССПРОМ
ЗАВОД СВЕТОПРОЗРАЧНЫХ КОНСТРУКЦИЙ

Масштаб 1:1

А4

Профиль алюминиевый

КПС 345

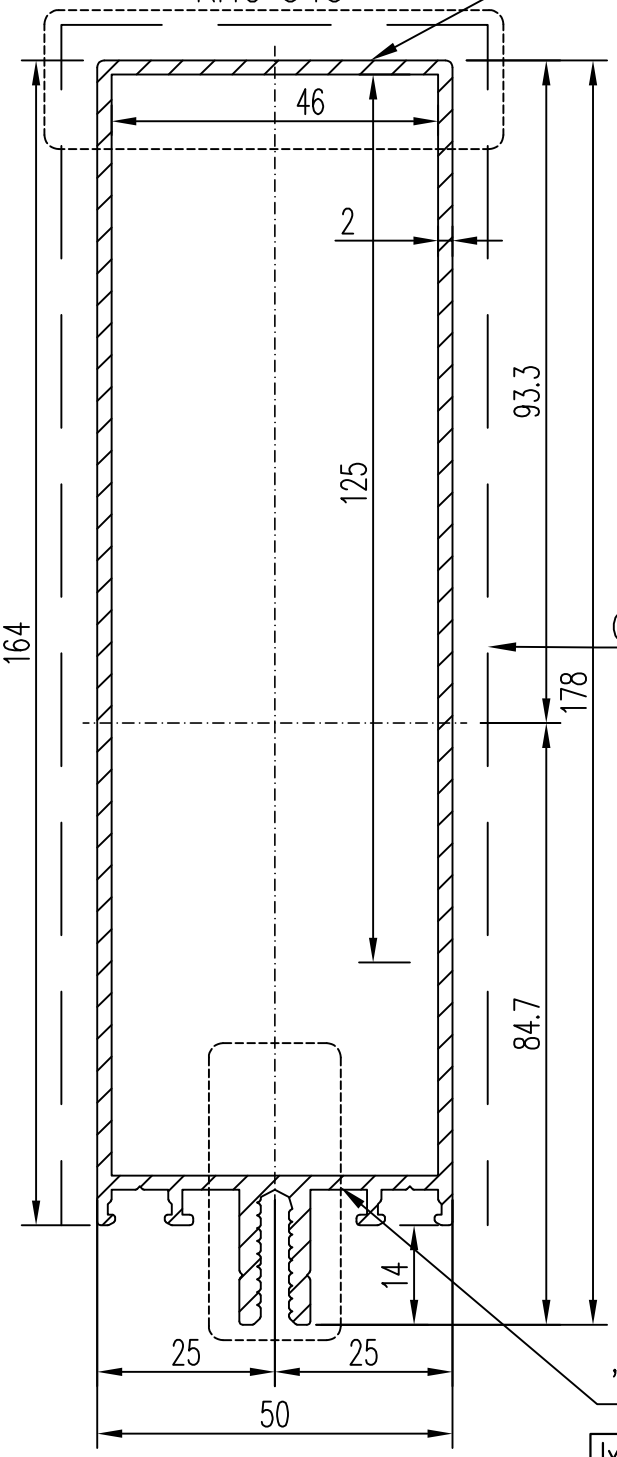

Окрашенная поверхность

Описание:

1. Шаг вертикальных стоек
[200 – 1500] наружние витражи,
[200 – 2000] внутренние витражи
2. Шаг горизонтальных ригелей [200 – 2800]
4. Высота
[1500;5550] – наружные витражи, угловая зона
[1500;6000] – наружные витражи, рядовая зона
[1500;6000] – внутренние витражи
5. Максимальный вес заполнения: 170 кг.

Ix	=	41.54	cm4	Iy	=	345.37	cm4
Wx	=	16.62	cm3	Wy	=	37.03	cm3
U	=	55.03	cm	Mam.	=	Алюминий	
H	=	9,7	cm2	Вес	=	2.635	kg/m

Согласовано

Гл. спец.

Взам. инв. N

Подл. и дата

Инв. N подл.

Изм.	Кол.	Лист	№ док.	Подпись	Дата
Разраб.		Тихомиров			16.09.26
Н. контр.					16.09.26
					16.09.26
Утвердил					

Альбом технических решений

Витражи KALEVA ALUVET FS

Несущий профиль
КП45392 Стойка 157мм
КПС 345 Ригель 164мм

Стадия	Лист	Листов
Р	4*	

ЗСК ГЛАССПРОМ
ЗАВОД СВЕТОПРОЗРАЧНЫХ КОНСТРУКЦИЙ

Масштаб 1:1

А4

Профиль алюминиевый

N°	Несущий профиль	Ix, cm4	Iy, cm4	Wx, cm3	Wy, cm3	U, cm	Вес, kg/m
1	КП45548 Стойка 99 мм	140.01	28.08	21.26	11.23	42.1	2.207
	КП45550 Ригель 106 мм	28.18	120.73	11.27	19.3	43.46	2.007
2	КПС 924 Стойка 134 мм	281.04	36.15	34.29	14.46	48.99	2.634
	КПС 926 Ригель 141 мм	36.24	238.92	14.5	29.43	50.43	2.385
3	КПС 584 Стойка 144 мм	353.1	39.26	39.11	15.7	50.99	2.856
	КПС 586 Ригель 151 мм	38.54	282.2	15.42	32.64	52.43	2.494
4	КПС 634 Стойка 184 мм	600.07	48.32	57.34	19.33	59.48	3.252
	КПС 636 Ригель 191 мм	47.77	503.3	19.11	46.9	60.43	2.927
5	КПС 014 Стойка 194 мм	738.46	51.61	65.98	20.64	60.99	3.536
	КПС 475 Ригель 201 мм	53.56	731.84	21.42	63.14	62.43	3.474
6	КПС 370 Стойка 219 мм	994.18	58.42	79.22	23.37	65.99	3.869
	КПС 718 Ригель 226 мм	59.33	967.36	23.73	75.33	67.43	3.745

Важно! Профиля, указанные в таблице, применять только после статических расчетов на прогиб ригелей и стоек под воздействием различных нагрузок (ветровая нагрузка, нагрузка от веса заполнения).

Возможно использовать некомпланарное соединение стойки с ригелем. Некомпланарное соединение – это соединение, при котором ригель и стойка не лежат в одной плоскости. Например: стойка КП45548 (99 мм) с ригелем КПС 818 (90 мм).

Согласовано

Гл. спец.

Взам. инв. N

Подл. и дата

Инв. N подл.

Изм.	Кол.	Лист	№ док.	Подпись	Дата
Разраб.		Тихомиров			16.09.26
Н. контр.					16.09.26
					16.09.26
Утвердил					

Альбом технических решений

Витражи KALEVA ALUVET FS

Несущий профиль

Стадия	Лист	Листов
Р	5	

ЗСК ГЛАССПРОМ ЗАВОД СВЕТОПРОЗРАЧНЫХ КОНСТРУКЦИЙ

Масштаб 1:1

А4

Величина е равна меньшему из b и L

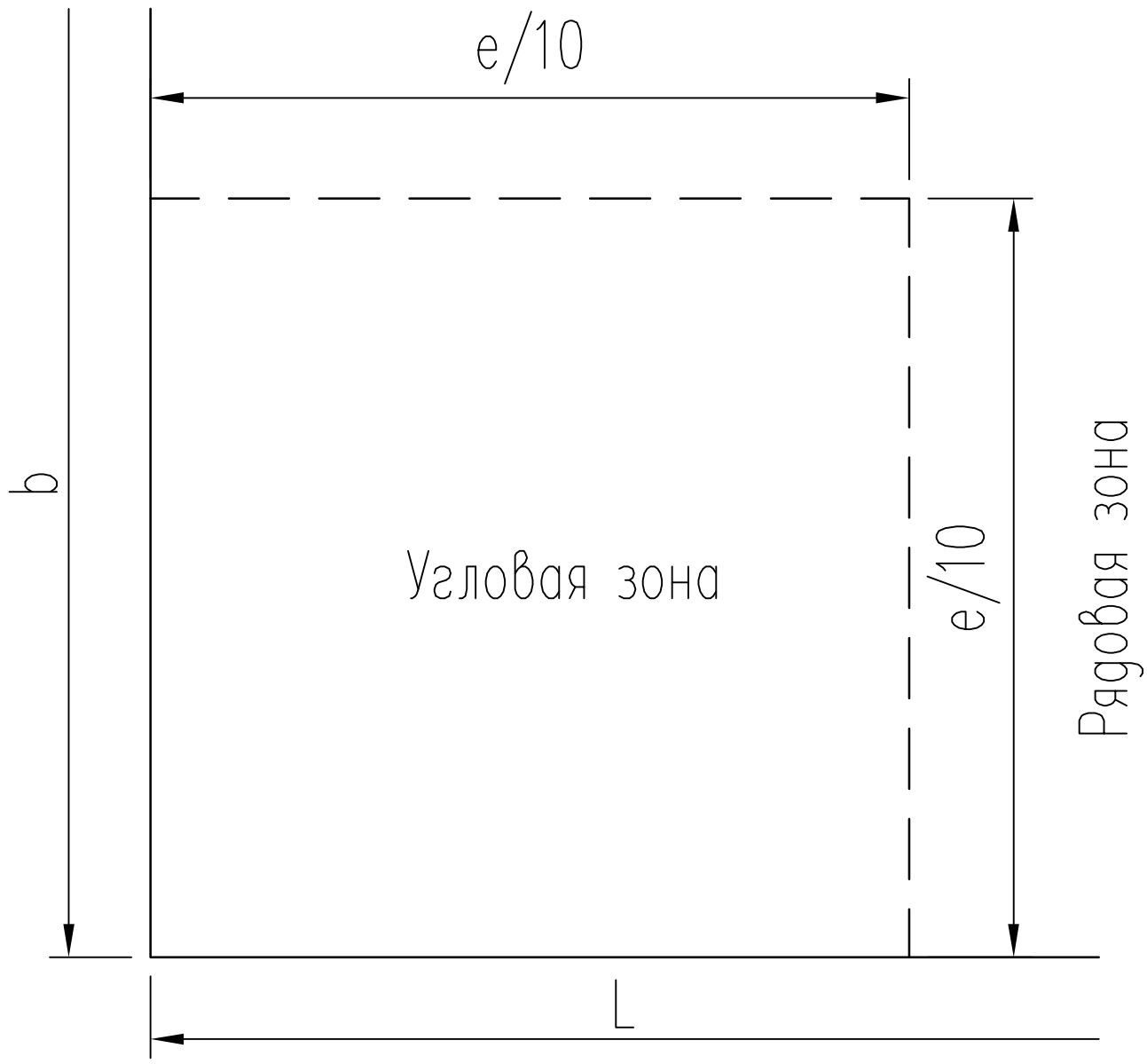

Угловая зона здания определяется по формуле е/10, где е – это меньшая из сторон здания (ширина или длина).
Если конструкция находится дальше, чем е/10 от угла здания, то она в рядовой зоне, если ближе – в угловой.

Согласовано

Гл. спец.

Взам. инв. N

Подл. и дата

Инв. N подл.

Изм.	Кол.	Лист	№ док.	Подпись	Дата
Разраб.		Тихомиров			29.06.26
Н. контр.					29.06.26
					29.06.26
Утвердил					

Альбом технических решений

Витражи KALEVA ALUVET FS

Определение угловой и рядовой зоны

Стадия	Лист	Листов
Р	6	

ЗСК ГЛАССПРОМ
ЗАВОД СВЕТОПРОЗРАЧНЫХ КОНСТРУКЦИЙ

Масштаб 1:1

А4

Профиль алюминиевый

КП45313-2

Прижимная планка [прижимка]

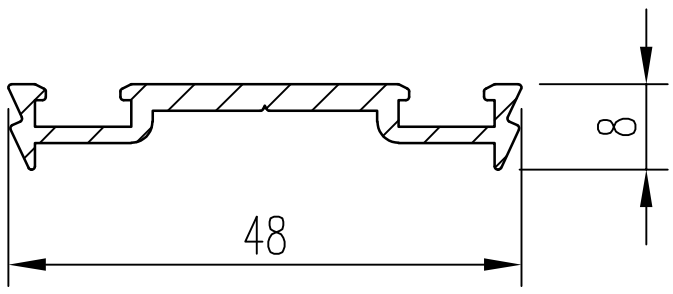

КП45310

Декоративная крышка 17мм

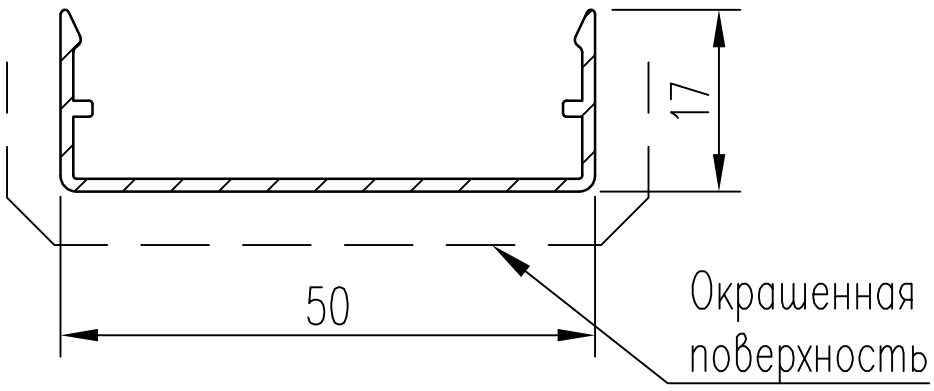

КП45309

Декоративная крышка 12мм

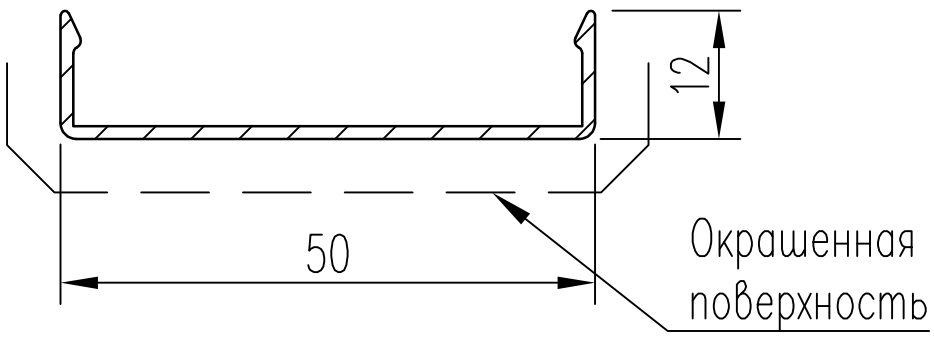

Согласовано

Гл. спец.

Взам. инв. N

Подл. и дата

Инв. N подл.

Изм.	Кол.	Лист	№ док.	Подпись	Дата

Разраб.	Тихомиров		29.06.26
Н. контр.			29.06.26
			29.06.26
Утвердил			

Альбом технических решений

Витражи KALEVA ALUVET FS

Профиль алюминиевый

Стадия	Лист	Листов
Р	7	

ЗСК ГЛАССПРОМ
ЗАВОД СВЕТОПРОЗРАЧНЫХ КОНСТРУКЦИЙ

Масштаб 1:1

А4

Профиль алюминиевый

КПС 713

Профиль усиливающий 72мм

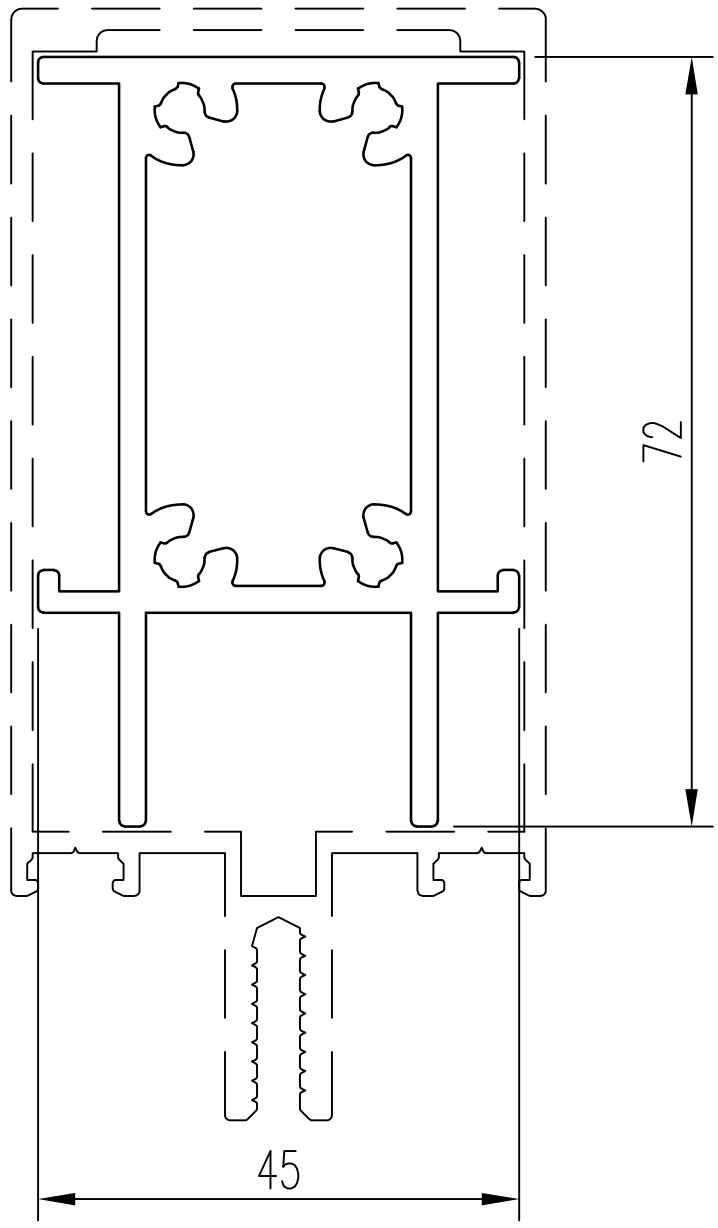

КПС 715

Профиль усиливающий 116.5мм

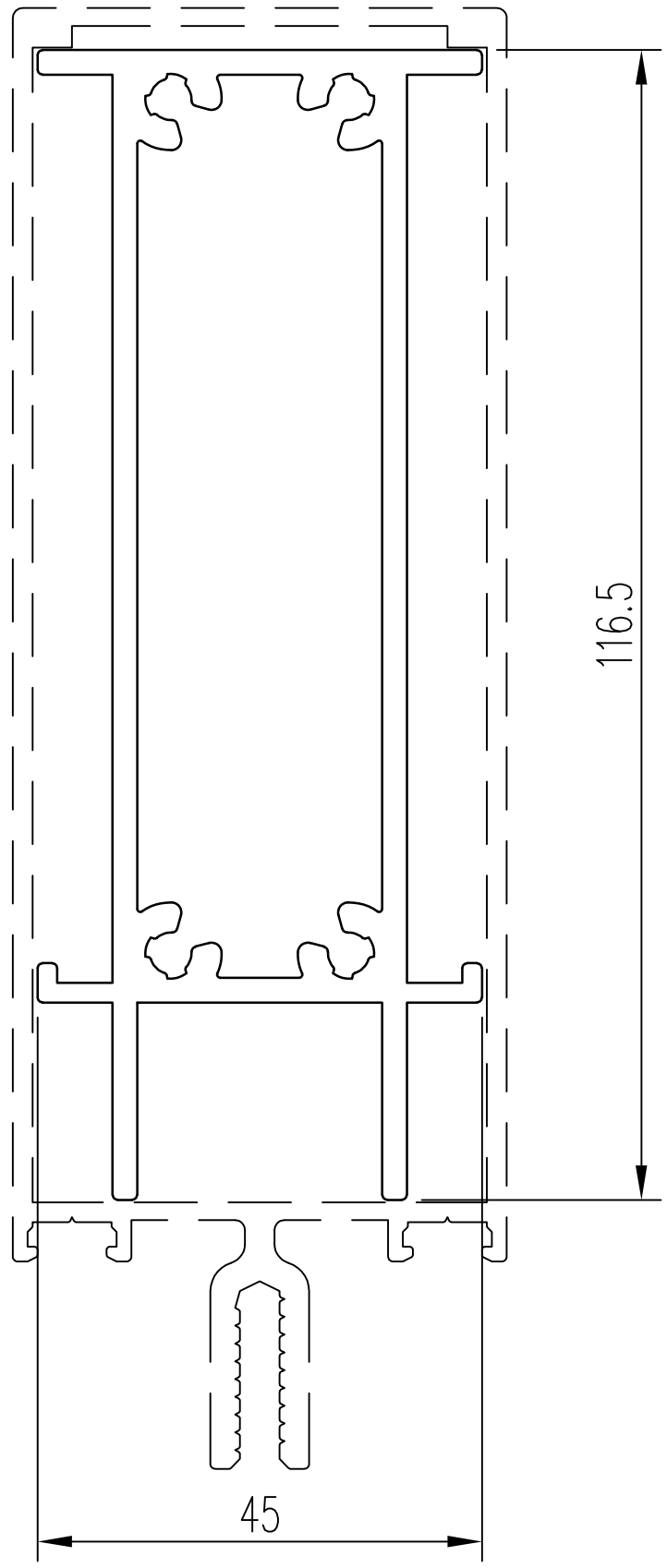

Согласовано

Гл. спец.

Взам. инв. N

Подл. и дата

Инв. N подл.

Изм.	Кол.	Лист	№ док.	Подпись	Дата
Разраб.		Тихомиров			29.06.26
Н. контр.					29.06.26
					29.06.26
Утвердил					

Альбом технических решений

Витражи KALEVA ALUVET FS

Профиль алюминиевый

Стадия	Лист	Листов
Р	8	

ЗСК ГЛАССПРОМ
ЗАВОД СВЕТОПРОЗРАЧНЫХ КОНСТРУКЦИЙ

Масштаб 1:1

А4

Профиль алюминиевый

Профиль усиливающий

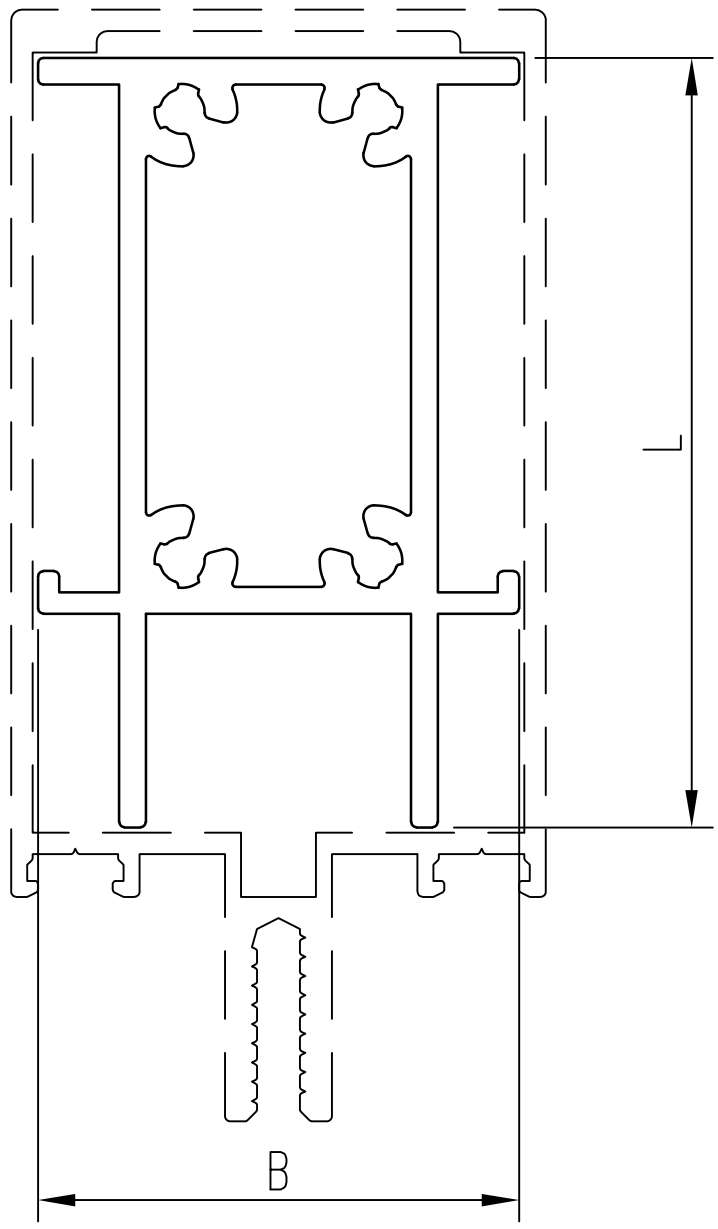

Стойка	Профиль усил. ал.	LxB, мм
КП45548	КПС 714	88,5x45
КПС 924	КПС 925	123,5x45,5
КПС 584	КПС 759	132x45
КП45392	КПС 716	144,5x45
КПС 634	КПС 760	172x45
КПС 014	КПС 143	181,5x45,5
КПС 370	КПС 1068	206,5x45,5

Согласовано

Гл. спец.

Взам. инв. N

Подл. и дата

Инв. N подл.

Изм.	Кол.	Лист	№ док.	Подпись	Дата
Разраб.		Тихомиров			29.06.26
Н. контр.					29.06.26
					29.06.26
Утвердил					

Альбом технических решений

Витражи KALEVA ALUVET FS

Профиль алюминиевый

Стадия	Лист	Листов
Р	9	

ЗСК ГЛАССПРОМ
ЗАВОД СВЕТОПРОЗРАЧНЫХ КОНСТРУКЦИЙ

Масштаб 1:1

А4

Профиль пластиковый

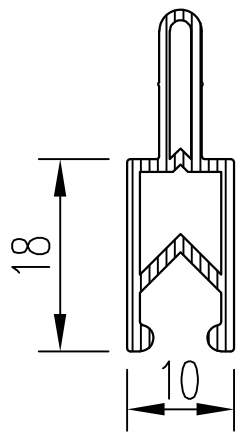

Т50-01 Термовставка 18мм

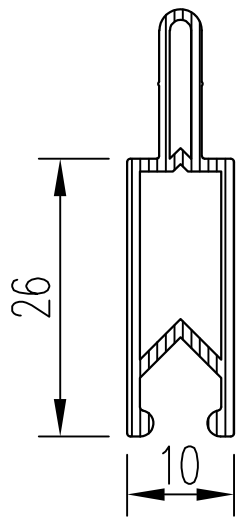

Т50-02 Термовставка 26мм

Согласовано

Гл. спец.

Взам. инв. N

Подл. и дата

Инв. N подл.

Изм.	Кол.	Лист	№ док.	Подпись	Дата
Разраб.		Тихомиров			29.06.26
Н. контр.					29.06.26
					29.06.26
Утвердил					

Альбом технических решений

Витражи KALEVA ALUVET FS

Профиль пластиковый

Стадия	Лист	Листов
Р	10	

ЗСК ГЛАССПРОМ
ЗАВОД СВЕТОПРОЗРАЧНЫХ КОНСТРУКЦИЙ

Масштаб 1:1

А4

Уплотнители резиновые [EPDM]

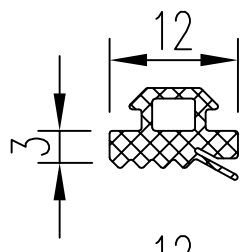

ТПУ–6001 Уплотнитель 3мм [черный]

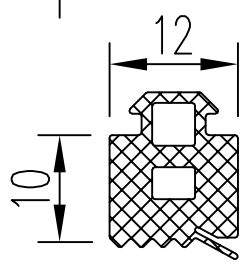

ТПУ–6002 Уплотнитель 10мм [черный]

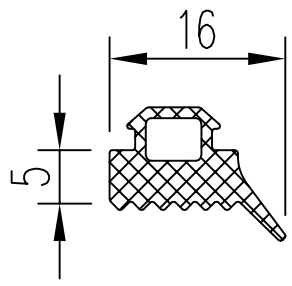

ТПУ–007 Уплотнитель 5мм [черный]

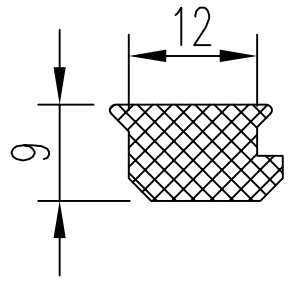

ТПУ–6005 Уплотнитель [черный]

Согласовано

Гл. спец.

Взам. инв. N

Подл. и дата

Инв. N подл.

Изм.	Кол.	Лист	№ док.	Подпись	Дата
Разраб.		Тихомиров			29.06.26
Н. контр.					29.06.26
					29.06.26
Утвердил					

Альбом технических решений

Витражи KALEVA ALUVET FS

Уплотнители резиновые

Стадия	Лист	Листов
Р	11	

ЗСК ГЛАССПРОМ
ЗАВОД СВЕТОПРОЗРАЧНЫХ КОНСТРУКЦИЙ

Масштаб 1:1

А4

Комплектующие для сборки

Закладная крепления ригеля
[Устанавливаются на производстве]

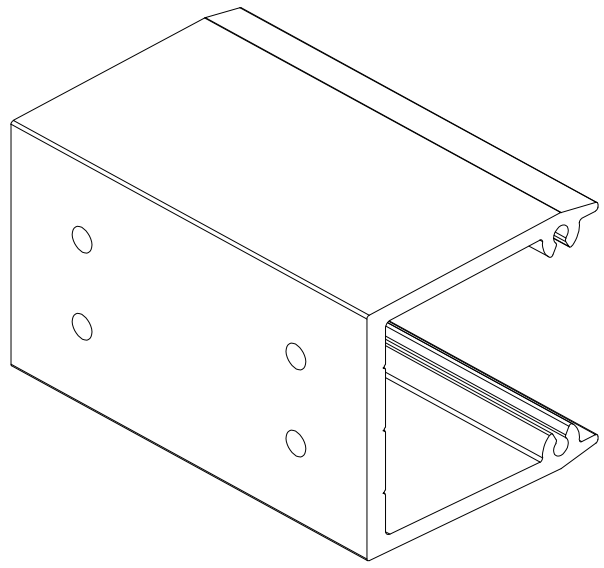

КП1336-80 Закладная 80мм крепления ригеля [алюм.]
[для ригеля КПС 818]

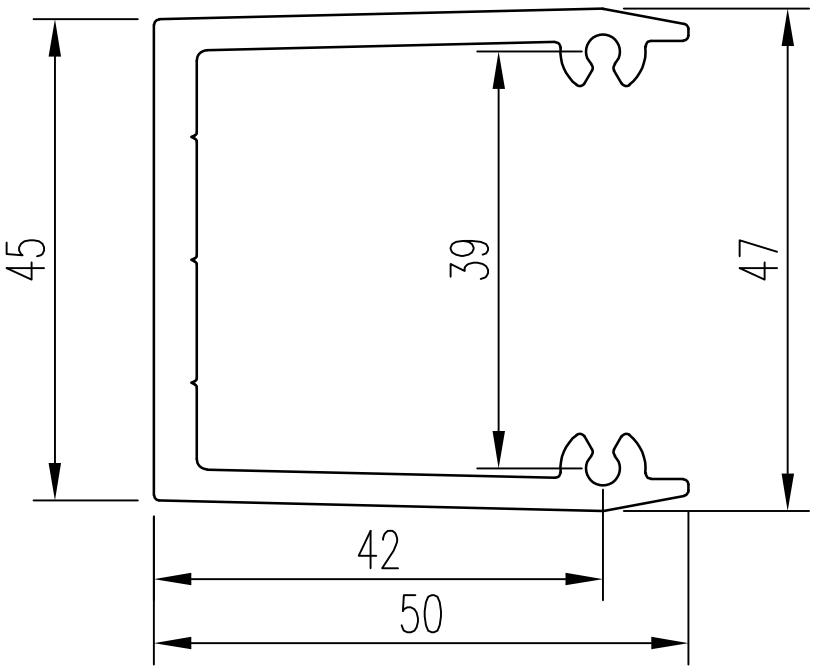

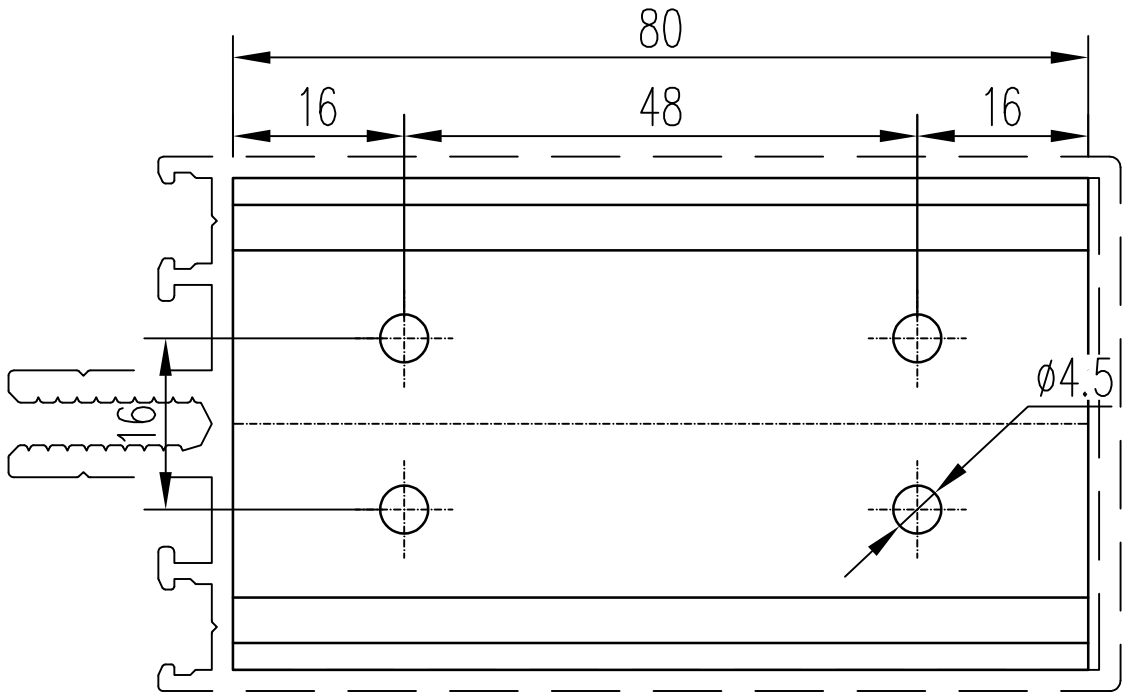

КП1336-124.5 Закладная 124.5мм крепления ригеля [алюм.]
[для ригеля КПС 344]

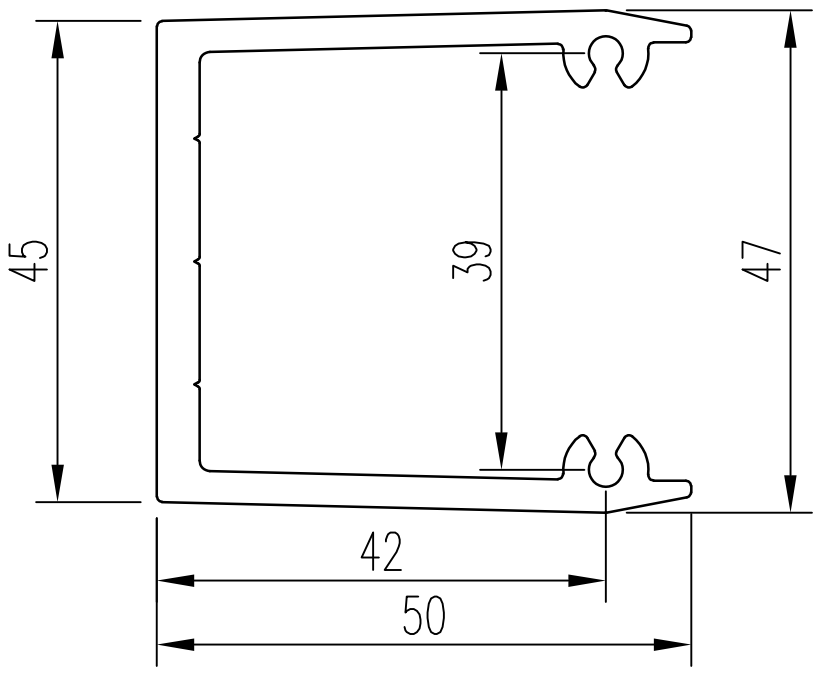

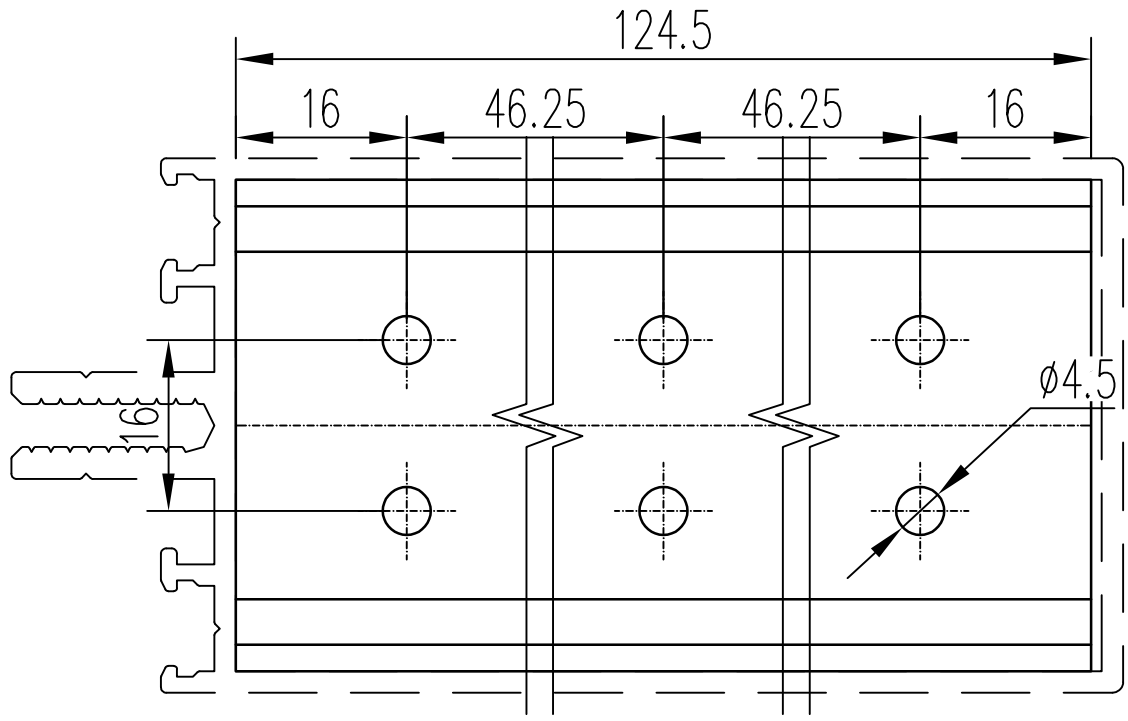

Для крепления закладных ригеля применяются ВС 4,2х13 А2 DIN7981.

Изм.	Кол.	Лист	№ док.	Подпись	Дата
Разраб.		Тихомиров			29.06.26
Н. контр.					29.06.26
					29.06.26
Утвердил					

Альбом технических решений
Витражи KALEVA ALUVET FS

Кронштейн крепления ригеля

Стадия	Лист	Листов
Р	12	

ЗСК ГЛАССПРОМ
ЗАВОД СВЕТОПРОЗРАЧНЫХ КОНСТРУКЦИЙ

Согласовано
Гл. спец.
Взам. инв. N
Подл. и дата
Инв. N подл.

Масштаб 1:1 А4

Комплектующие для сборки

Закладная крепления ригеля
[Устанавливаются на производстве]

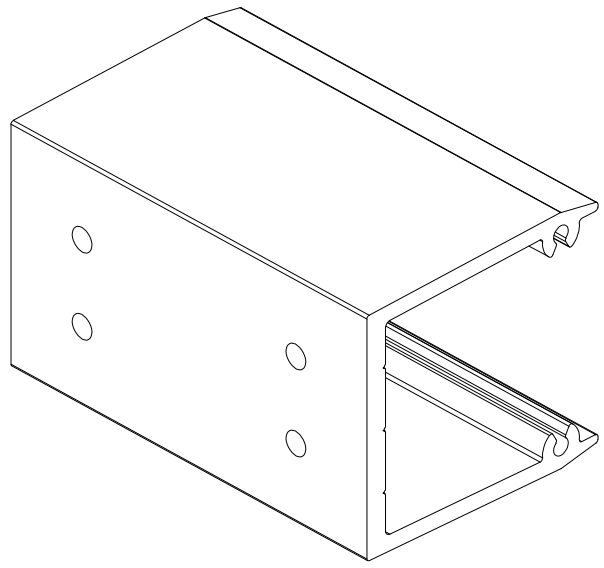

Закладная крепления ригеля [алюм.]

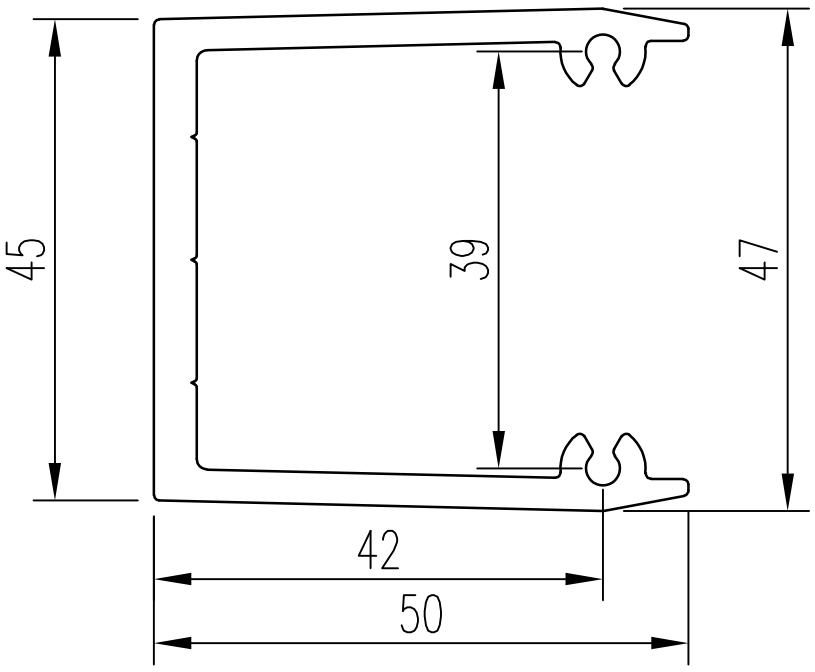

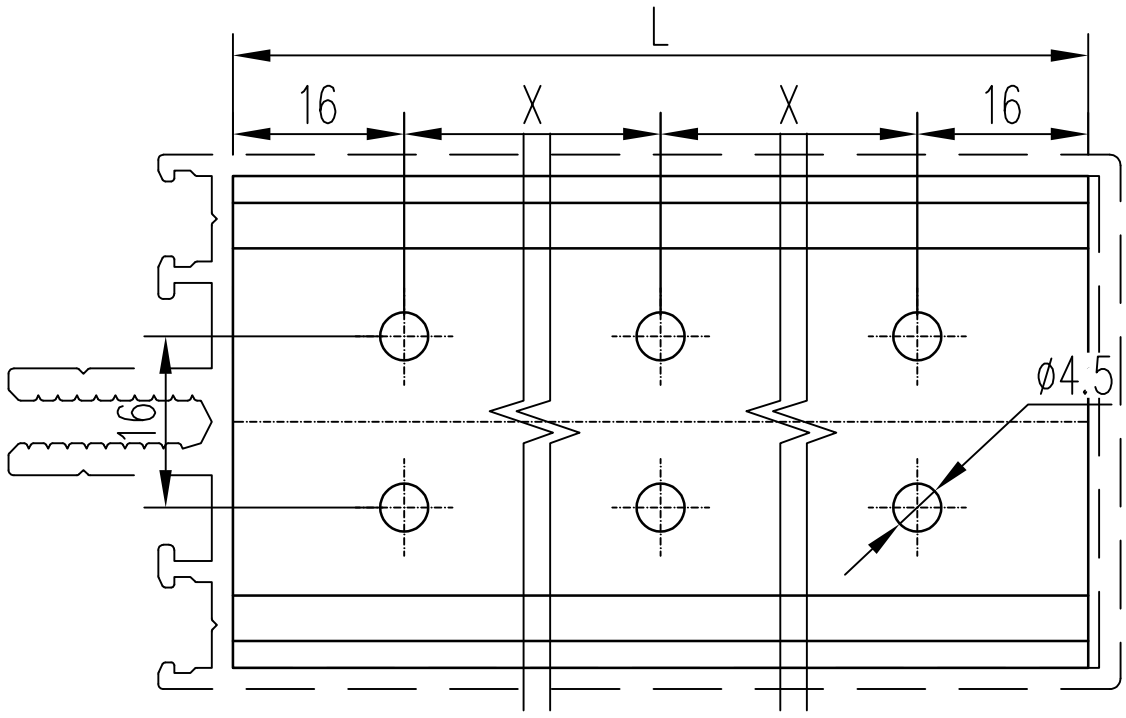

Ригель	Закладная	L, мм	X, мм
КП45550	КП1336-96	96	32
КПС 926	КП1336-131,5	131,5	49,75
КПС 586	КП1336-141,5	141,5	54,75
КПС 345	КП1336-154,5	154,5	61,25
КПС 636	КП1336-181,5	181,5	74,75
КПС 475	КП1336-169,5	169,5	68,75
КПС 718	КП1336-186,5	186,5	77,25

Для крепления закладных ригеля применяются ВС 4,2х13 А2 DIN7981.

Согласовано
Гл. спец.
Взам. инв. N
Подл. и дата
Инв. N подл.

Изм.	Кол.	Лист	№ док.	Подпись	Дата
Разраб.		Тихомиров			29.06.26
Н. контр.					29.06.26
					29.06.26
Утвердил					

Альбом технических решений
Витражи KALEVA ALUVET FS

Кронштейн крепления ригеля

Стадия	Лист	Листов
Р	13	

ЗСК ГЛАССПРОМ
ЗАВОД СВЕТОПРОЗРАЧНЫХ КОНСТРУКЦИЙ

Масштаб 1:1 А4

Комплектующие для монтажа

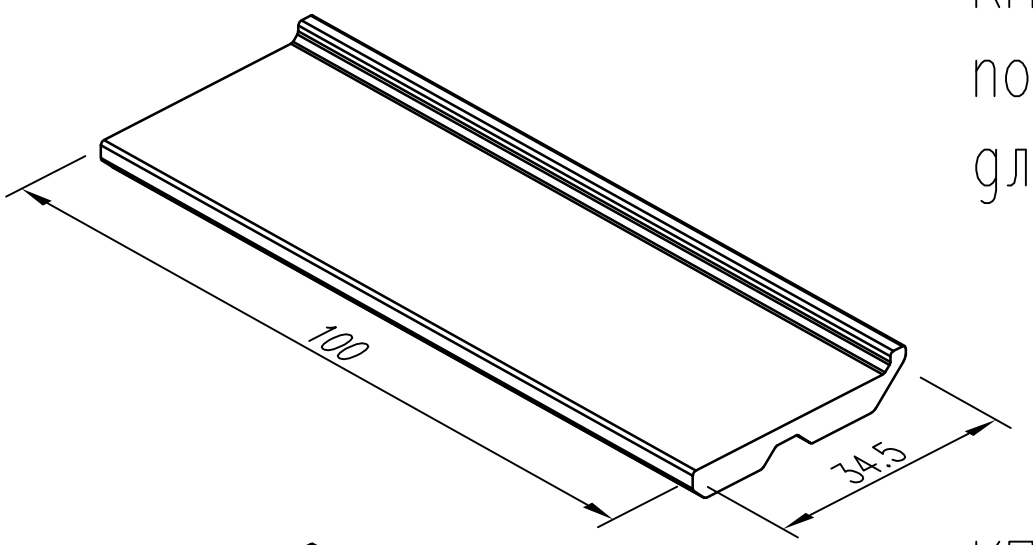

КП45109 Алюминиевая опорная подкладка 34.5мм для СП 24мм

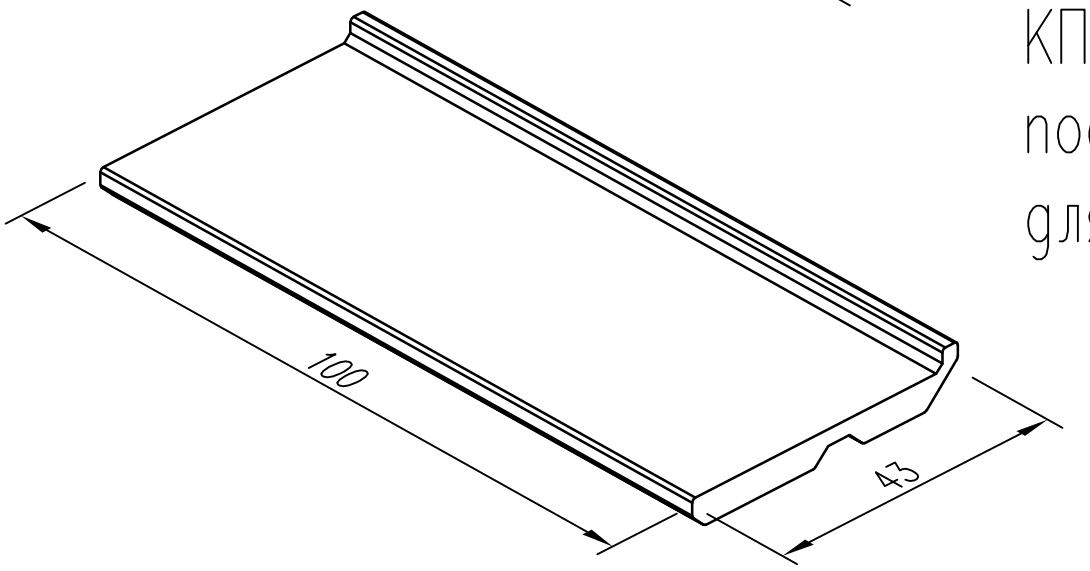

КП45391 Алюминиевая опорная подкладка 43мм для СП 32мм

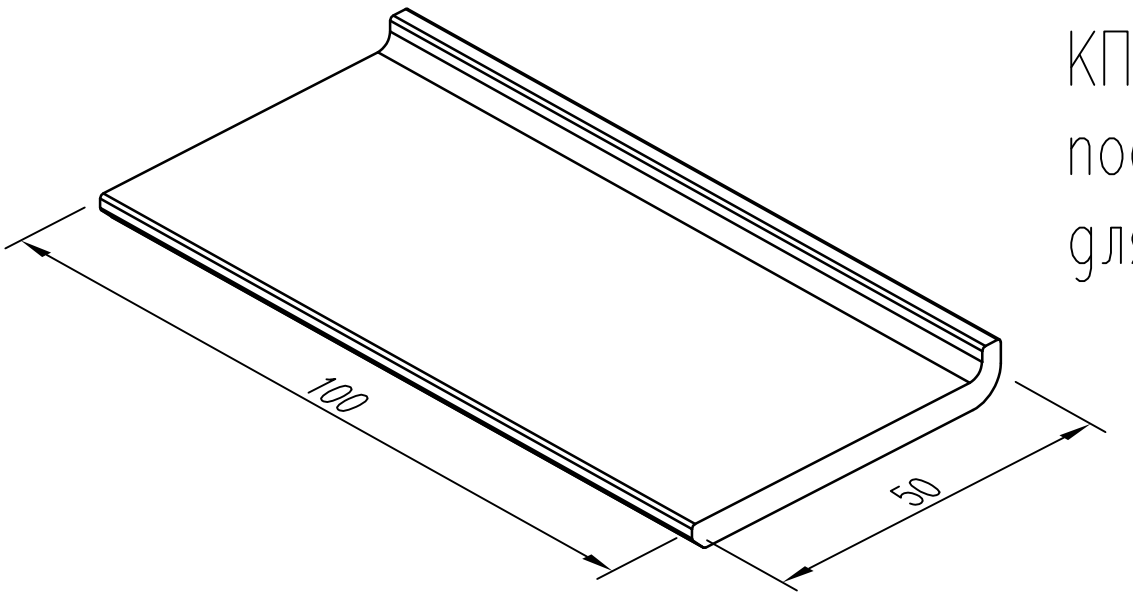

КПС 030 Алюминиевая опорная подкладка 50мм для СП 40мм

Согласовано

Гл. спец.

Взам. инв. N

Подл. и дата

Инв. N подл.

Изм.	Кол.	Лист	№ док.	Подпись	Дата
Разраб.		Тихомиров			29.06.26
Н. контр.					29.06.26
					29.06.26
Утвердил					

Альбом технических решений

Витражи KALEVA ALUVET FS

Опорные подкладки [суппорт]

Стадия	Лист	Листов
Р	14	

ЗСК ГЛАССПРОМ ЗАВОД СВЕТОПРОЗРАЧНЫХ КОНСТРУКЦИЙ

Масштаб 1:1

А4

Схема сборки кронштейна (на монтаже)

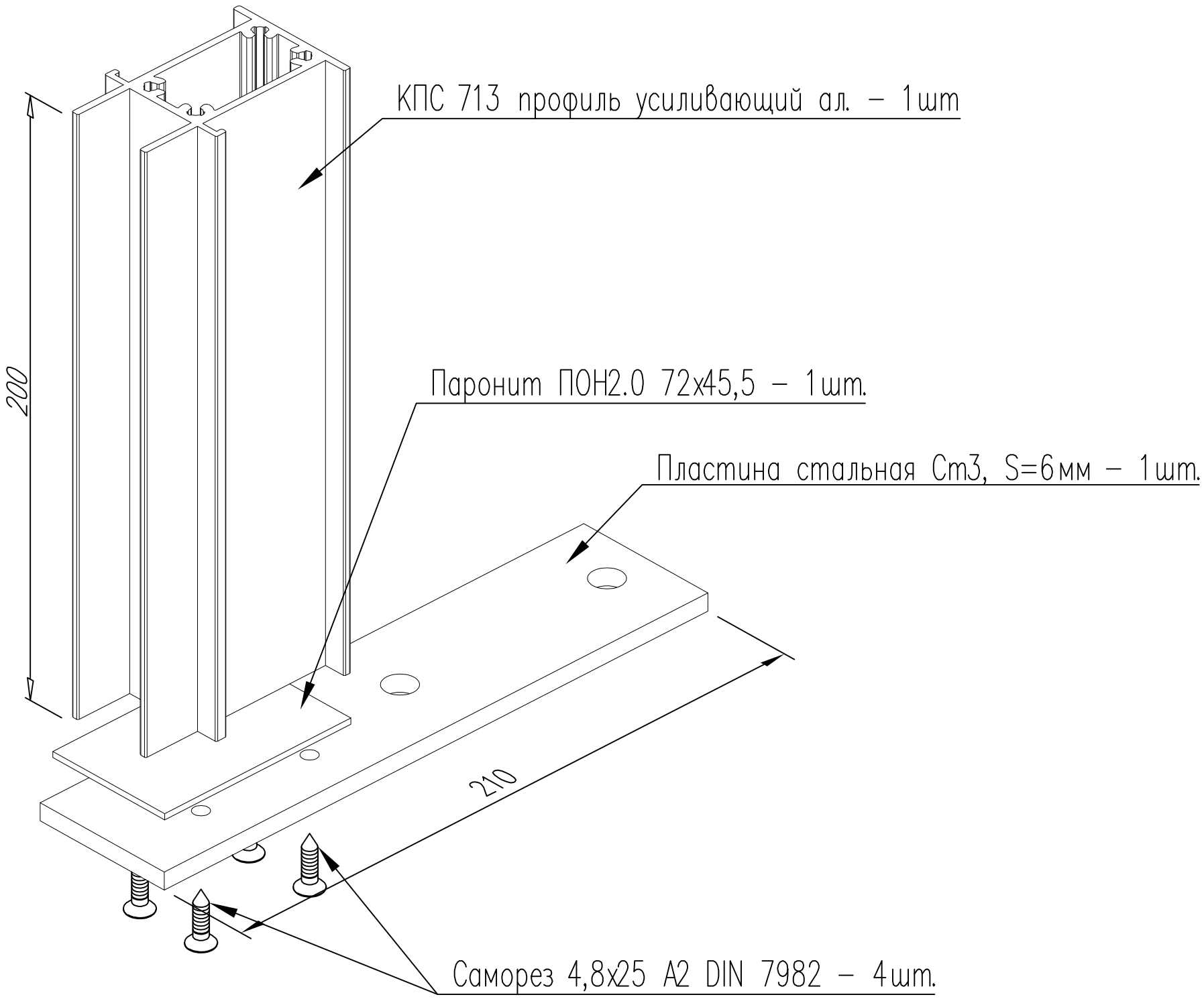

Согласовано

Гл. спец.

Взам. инв. N

Подл. и дата

Инв. N подл.

Изм.	Кол.	Лист	№ док.	Подпись	Дата
Разраб.		Тихомиров			29.06.26
Н. контр.					29.06.26
					29.06.26
Утвердил					

Альбом технических решений

Витражи KALEVA ALUVET FS

Схема сборки кронштейна Пя370Сух

Стадия	Лист	Листов
Р	15	

ЗСК ГЛАССПРОМ
ЗАВОД СВЕТОПРОЗРАЧНЫХ КОНСТРУКЦИЙ

Масштаб 1:1

А4

Схема сборки кронштейна (на монтаже)

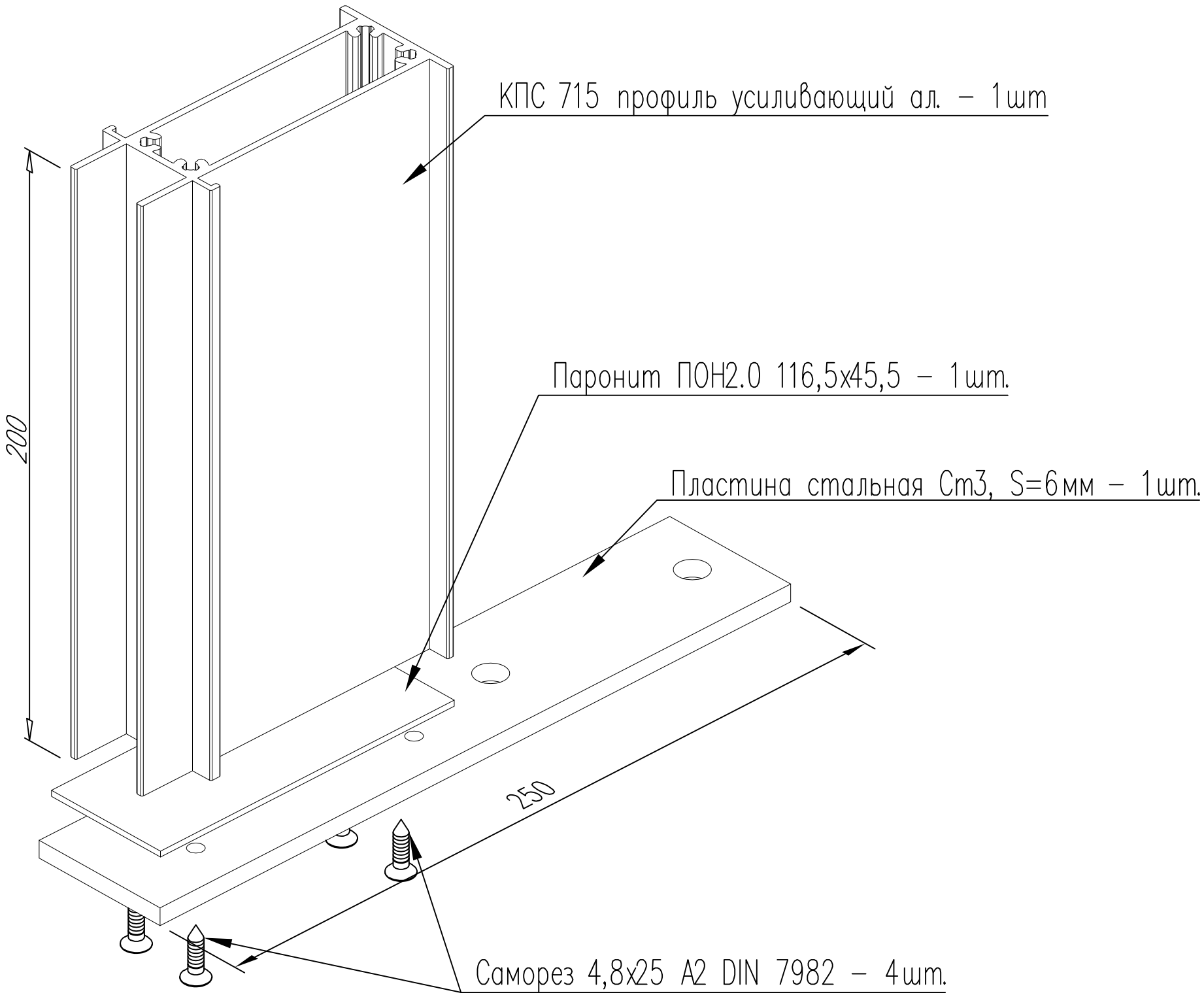

Согласовано

Гл. спец.

Взам. инв. N

Подл. и дата

Инв. N подл.

Изм.	Кол.	Лист	№ док.	Подпись	Дата
Разраб.		Тихомиров			29.06.26
Н. контр.					29.06.26
					29.06.26
Утвердил					

Альбом технических решений

Витражи KALEVA ALUVET FS

Схема сборки кронштейна Пя372Сух

Стадия	Лист	Листов
Р	16	

ЗСК ГЛАССПРОМ
ЗАВОД СВЕТОПРОЗРАЧНЫХ КОНСТРУКЦИЙ

Масштаб 1:1

А4

Схема сборки кронштейна (на монтаже)

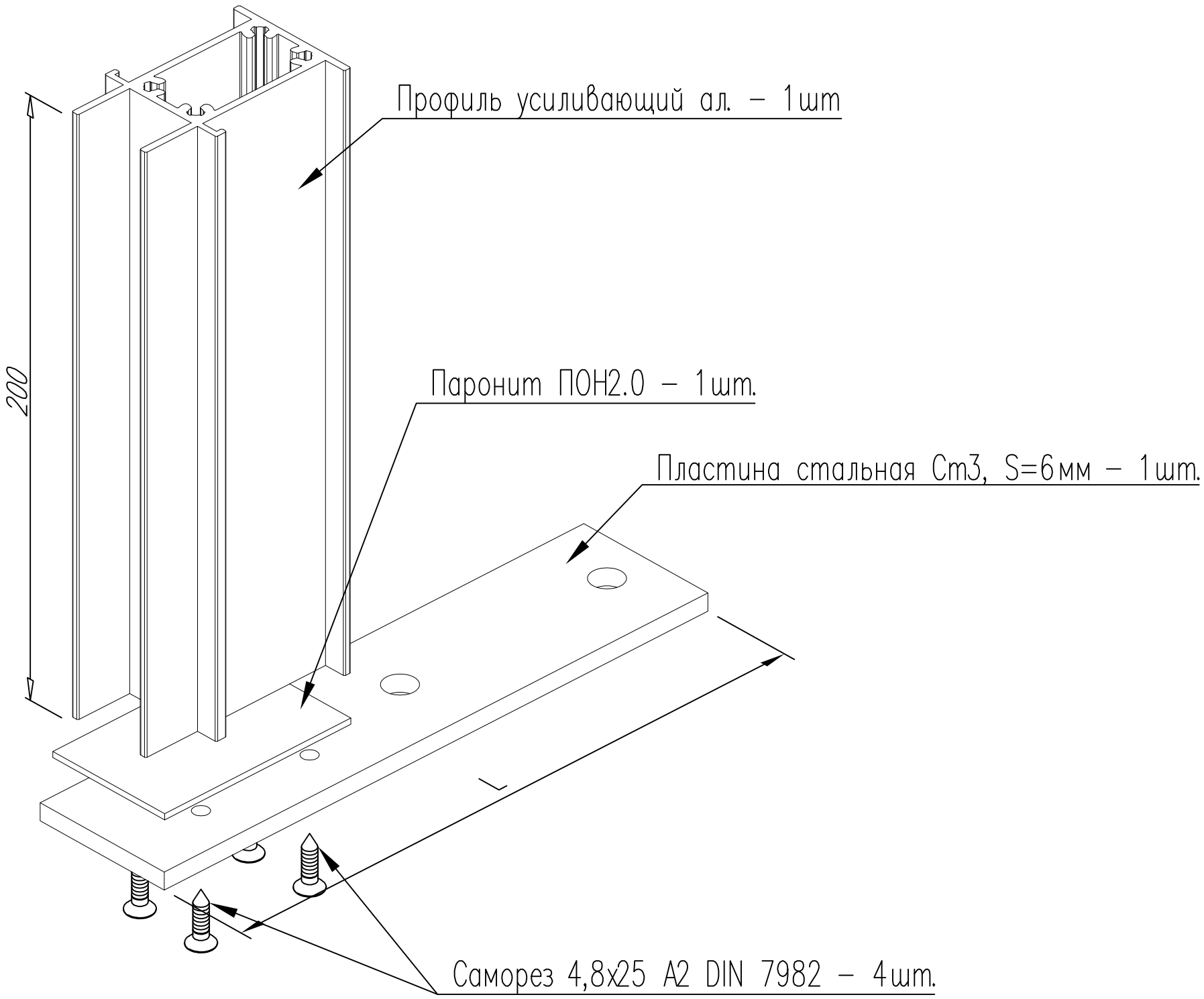

Стойка	Кронштейн	Длина пластины L, мм	Паронит ПОН2.0, мм	Профиль усил. ал.
КП45548	Пя548Сух	220	88,5х45,5	КПС 714
КПС 924	Пя924Сух	280	123,5х45,5	КПС 925
КПС 584	Пя584Сух	280	132х45,5	КПС 759
КП45392	Пя392Сух	280	144,5х45,5	КПС 716
КПС 634	Пя634Сух	310	172х45,5	КПС 760
КПС 014	Пя014Сух	340	181,5х45,5	КПС 143
КПС 370	ПяКПС370Сух	340	206,5х45,5	КПС 1068

Согласовано

Гл. спец.

Взам. инв. N

Подл. и дата

Инв. N подл.

Изм.	Кол.	Лист	№ док.	Подпись	Дата
Разраб.		Тихомиров			29.06.26
Н. контр.					29.06.26
					29.06.26
Утвердил					

Альбом технических решений

Витражи KALEVA ALUVET FS

Схема сборки кронштейнов

Стадия	Лист	Листов
Р	17	

ЗСК ГЛАССПРОМ
ЗАВОД СВЕТОПРОЗРАЧНЫХ КОНСТРУКЦИЙ

Масштаб 1:1

А4

Заполнение 24мм

Вид снаружи

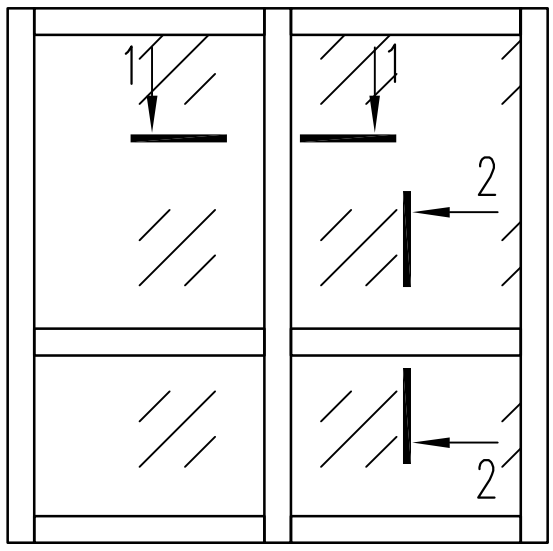

1–1

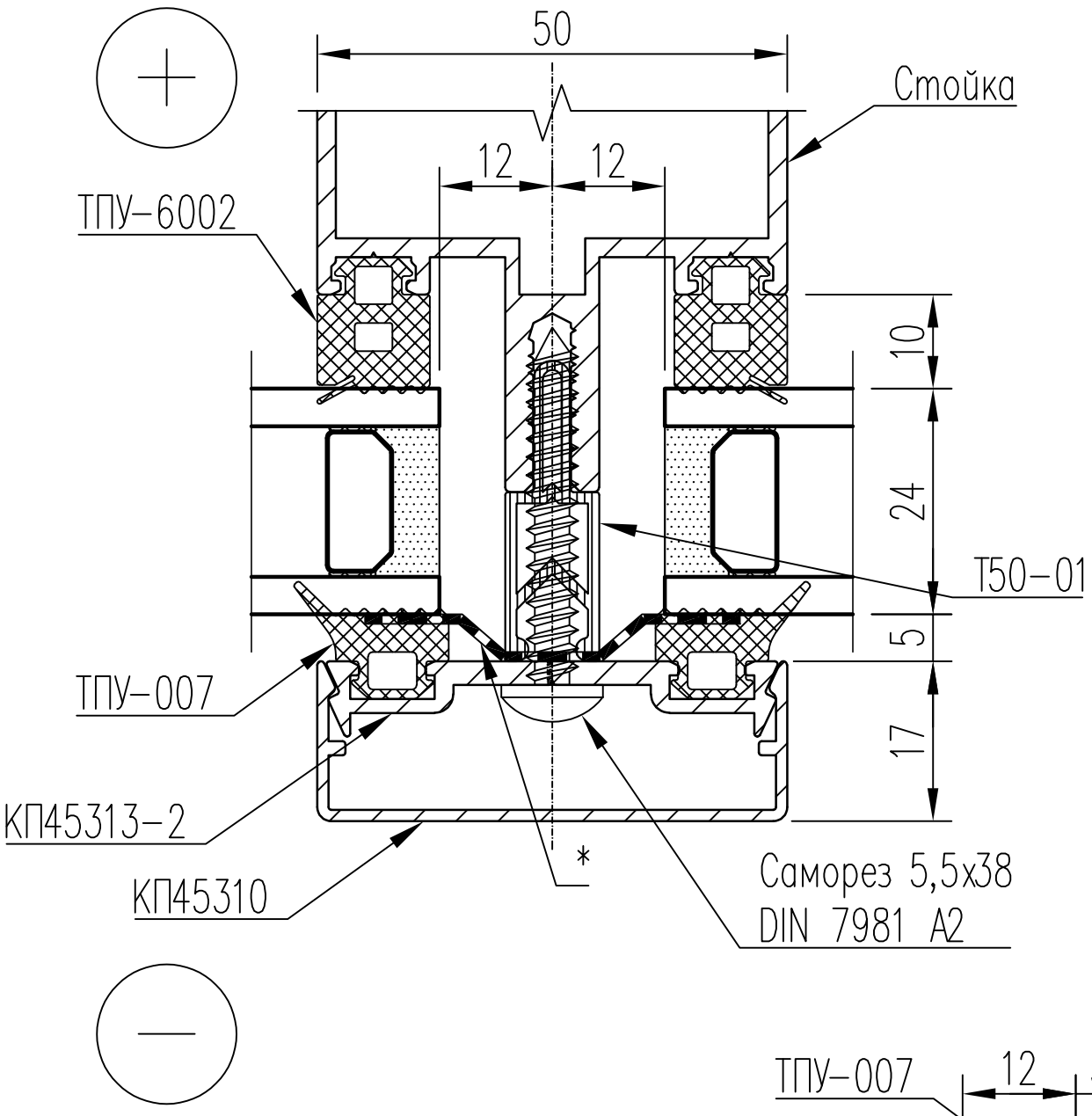

2–2

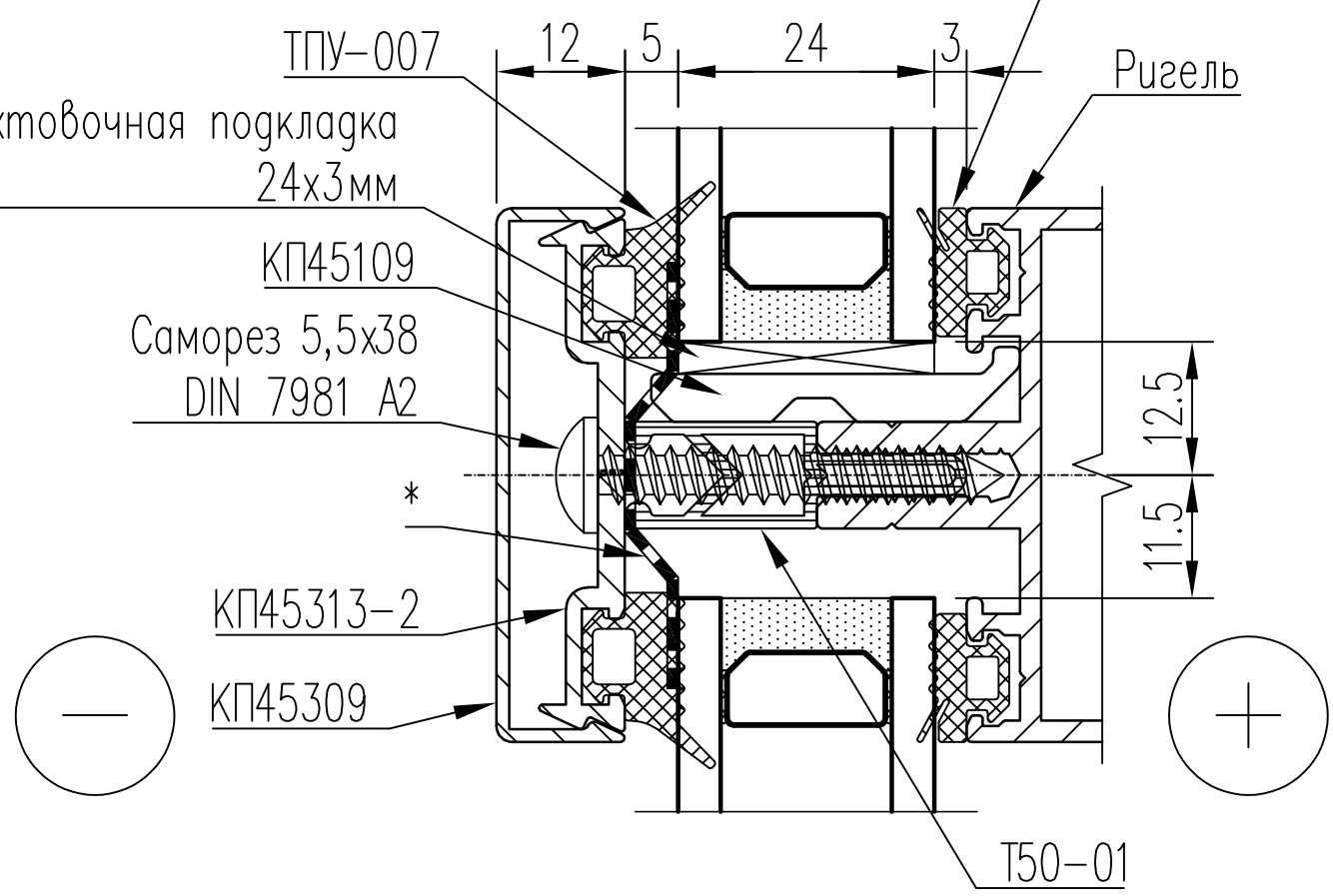

* – Лента бутиловая на фольгированной основе 45mm
Для наружного витража. [Дренаж: Стандарт]

Изм.	Кол.	Лист	№ док.	Подпись	Дата
Разраб.		Тихомиров			29.06.26
Н. контр.					29.06.26
					29.06.26
Утвердил					

Альбом технических решений
Витражи KALEVA ALUVET FS

Заполнение 24мм

Стадия	Лист	Листов
Р	18	

ЗСК ГЛАССПРОМ
ЗАВОД СВЕТОПРОЗРАЧНЫХ КОНСТРУКЦИЙ

Согласовано
Гл. спец.
Взам. инв. N
Подл. и дата
Инв. N подл.

Масштаб 1:1 А4

Заполнение 24мм

Без Примыканий

3–3

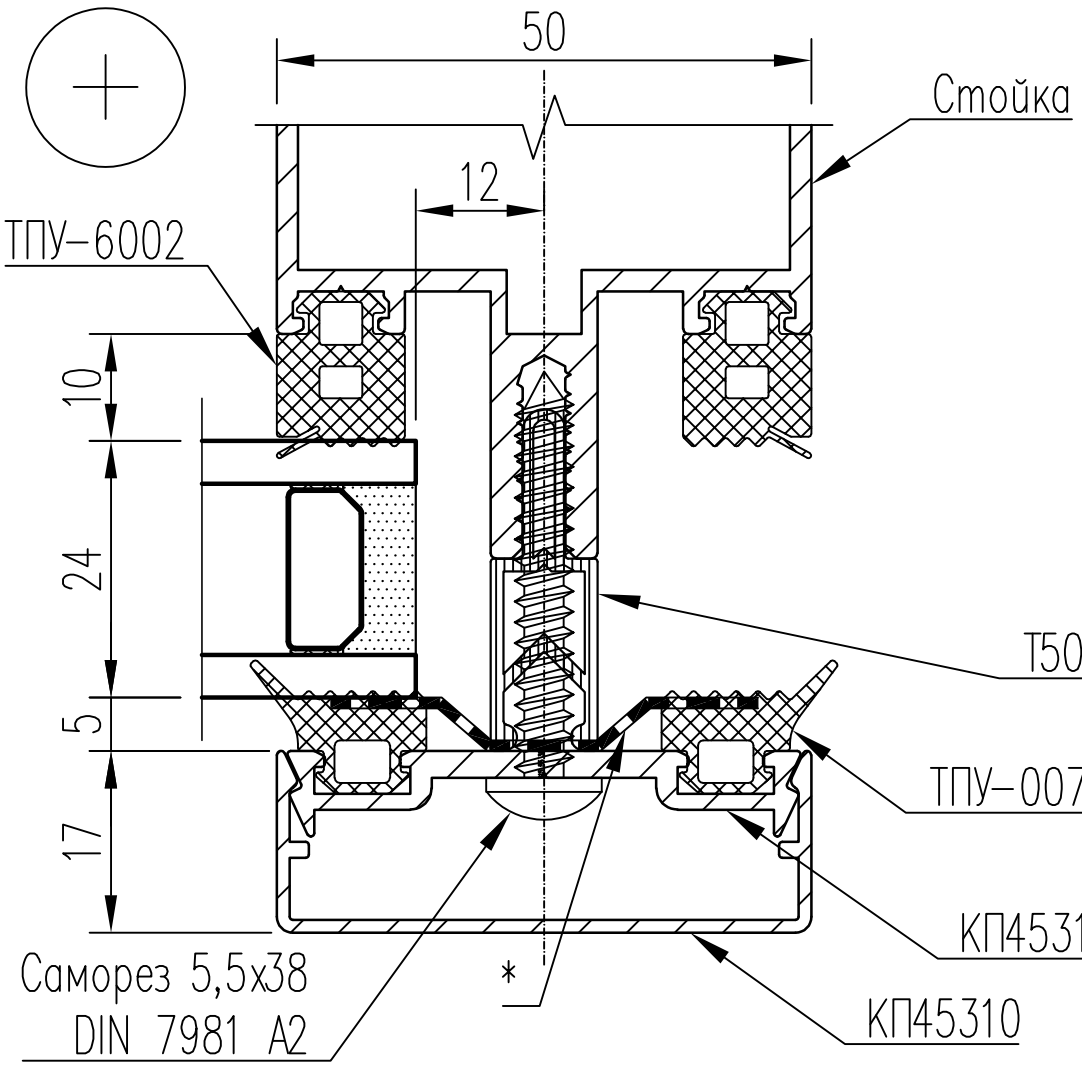

Вид снаружи

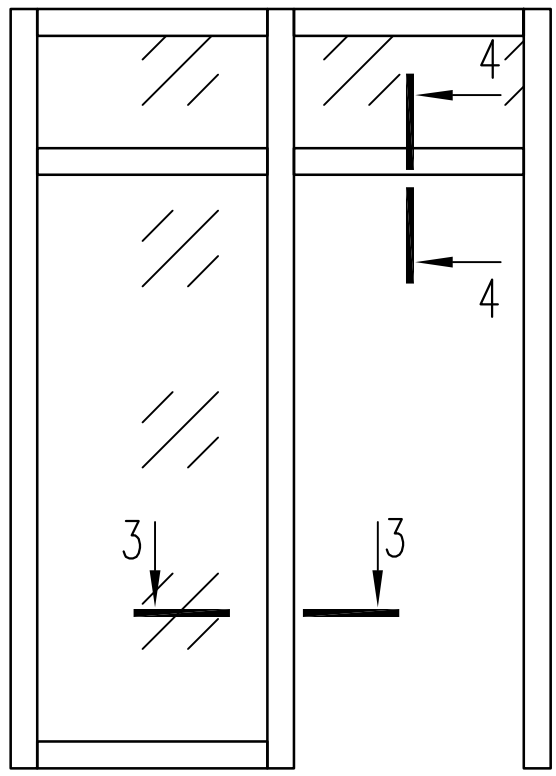

Проем для двери

4–4

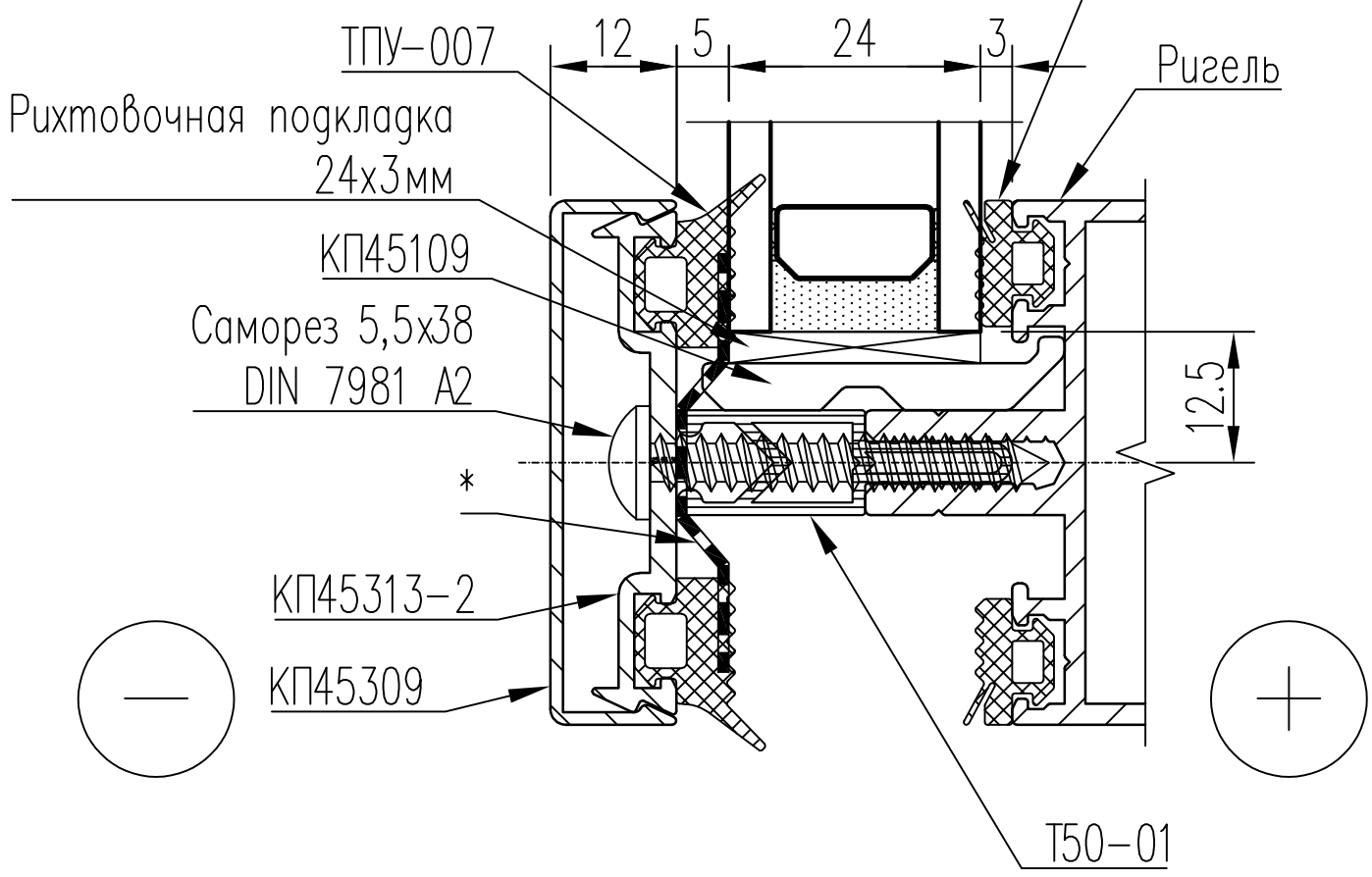

* – Лента бутиловая на фольгированной основе 45mm
Для наружного витража. [Дренаж: Стандарт]

Изм.	Кол.	Лист	№ док.	Подпись	Дата
Разраб.		Тихомиров			29.06.26
Н. контр.					29.06.26
					29.06.26
Утвердил					

Альбом технических решений
Витражи KALEVA ALUVET FS

Заполнение 24мм

Стадия	Лист	Листов
Р	19	

ЗСК ГЛАССПРОМ
ЗАВОД СВЕТОПРОЗРАЧНЫХ КОНСТРУКЦИЙ

Согласовано
Гл. спец.
Взам. инв. N
Подл. и дата
Инв. N подл.

Масштаб 1:1 A4

Заполнение 24мм

Без Примыканий

Вид снаружи

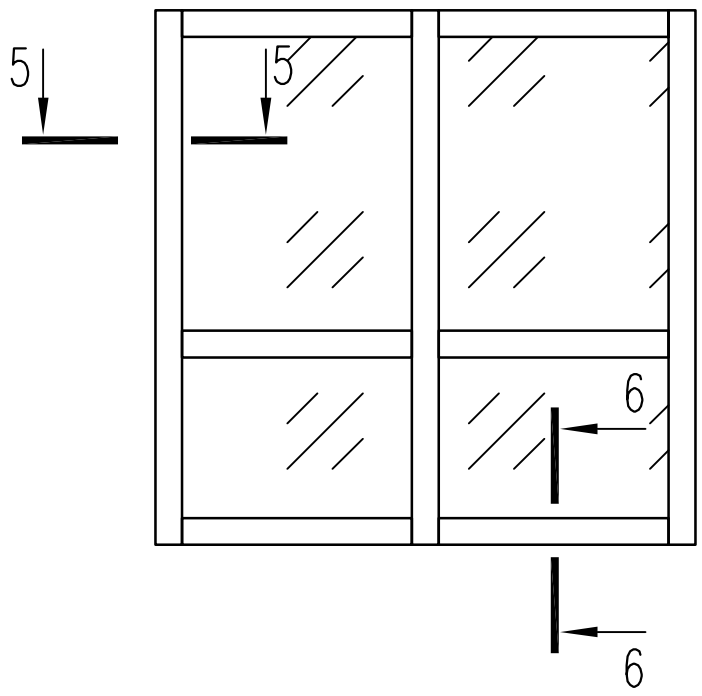

5–5

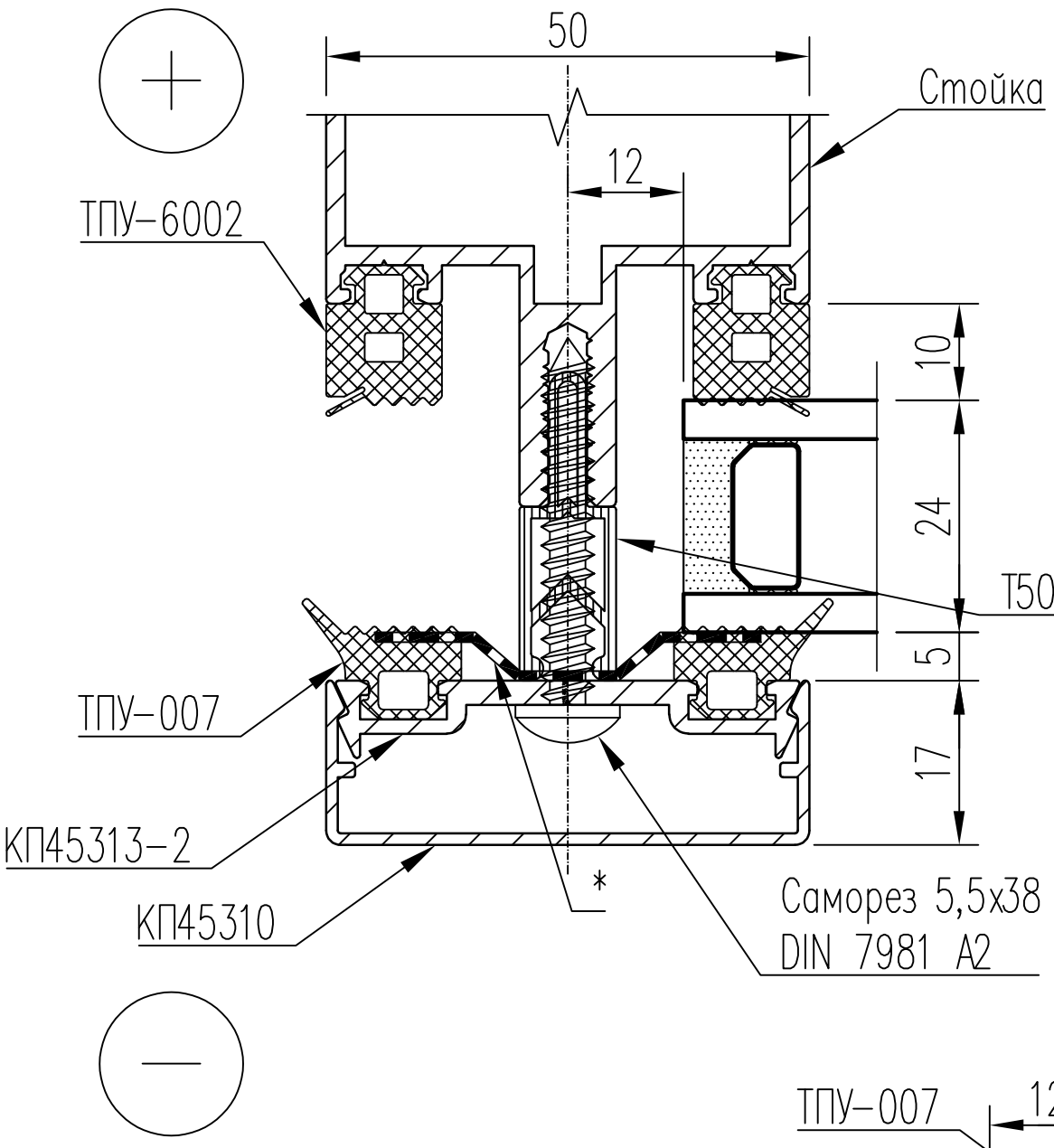

6–6

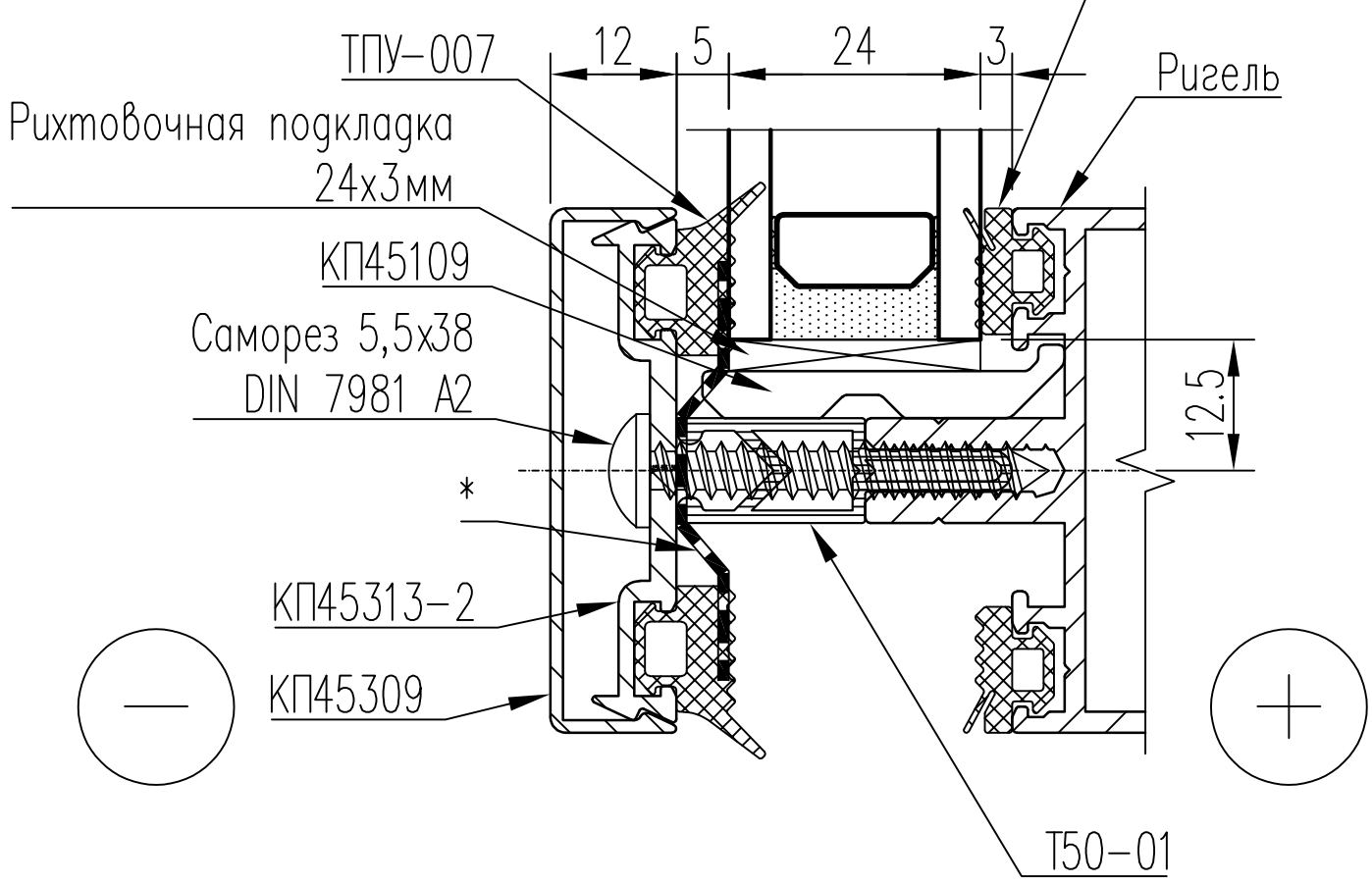

* – Лента бутиловая на фольгированной основе 45mm
Для наружного витража. [Дренаж: Стандарт]

Изм.	Кол.	Лист	№ док.	Подпись	Дата
Разраб.		Тихомиров			29.06.26
Н. контр.					29.06.26
					29.06.26
Утвердил					

Альбом технических решений

Витражи KALEVA ALUVET FS

Заполнение 24мм

Стадия	Лист	Листов
Р	20	

ЗСК ГЛАССПРОМ
ЗАВОД СВЕТОПРОЗРАЧНЫХ КОНСТРУКЦИЙ

Согласовано

Гл. спец.

Взам. инв. N

Подл. и дата

Инв. N подл.

Масштаб 1:1

А4

Заполнение 24мм

КП50К Примыкание в 0мм

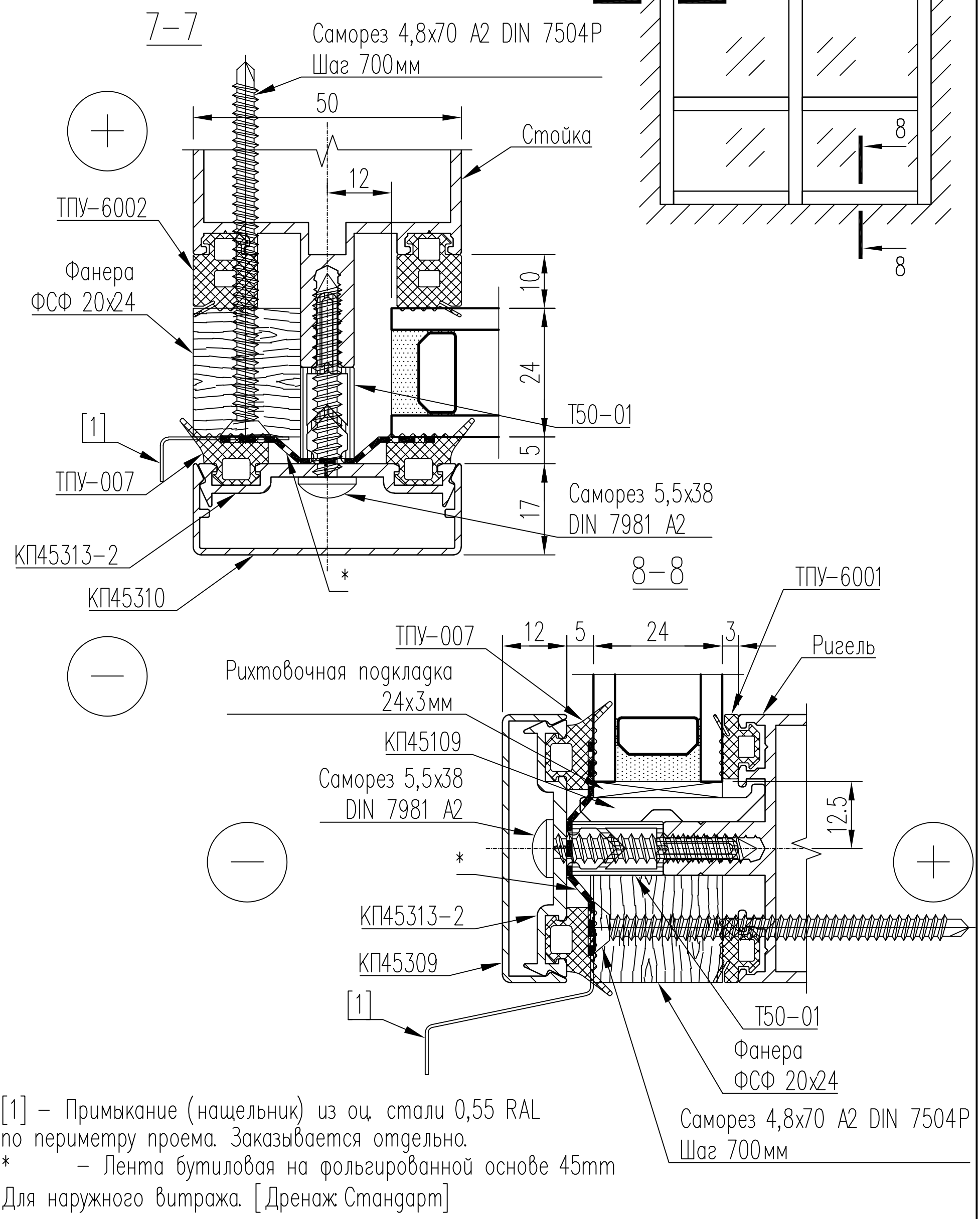

[1] – Примыкание (нащельник) из оц. стали 0,55 RAL по периметру проема. Заказывается отдельно.

* – Лента бутиловая на фольгированной основе 45mm

Для наружного витража. [Дренаж: Стандарт]

Изм.	Кол.	Лист	№ док.	Подпись	Дата
Разраб.		Тихомиров			29.06.26
Н. контр.					29.06.26
					29.06.26
Утвердил					

Альбом технических решений

Витражи KALEVA ALUVET FS

Заполнение 24мм

Стадия	Лист	Листов
Р	21	

ЗСК ГЛАССПРОМ
ЗАВОД СВЕТОПРОЗРАЧНЫХ КОНСТРУКЦИЙ

Согласовано

Гл. спец.

Взам. инв. N

Подл. и дата

Инв. N подл.

Масштаб 1:1

А4

Заполнение 32мм

Вид снаружи

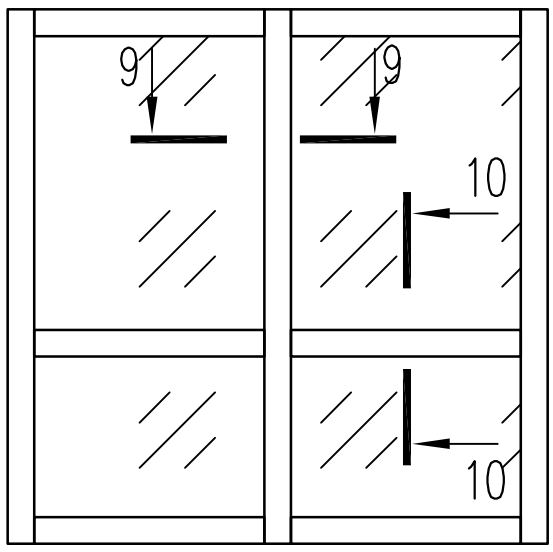

9–9

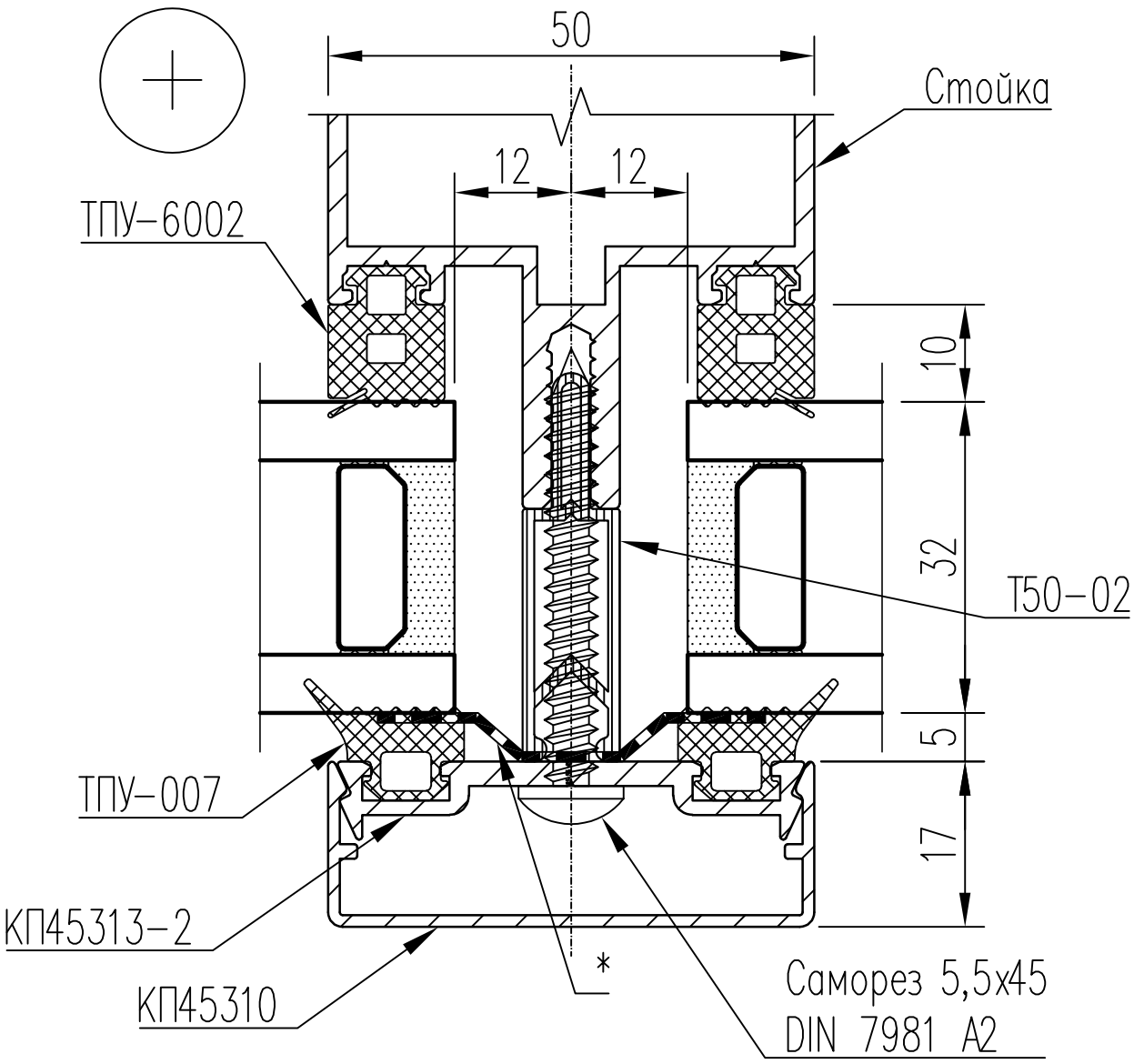

10–10

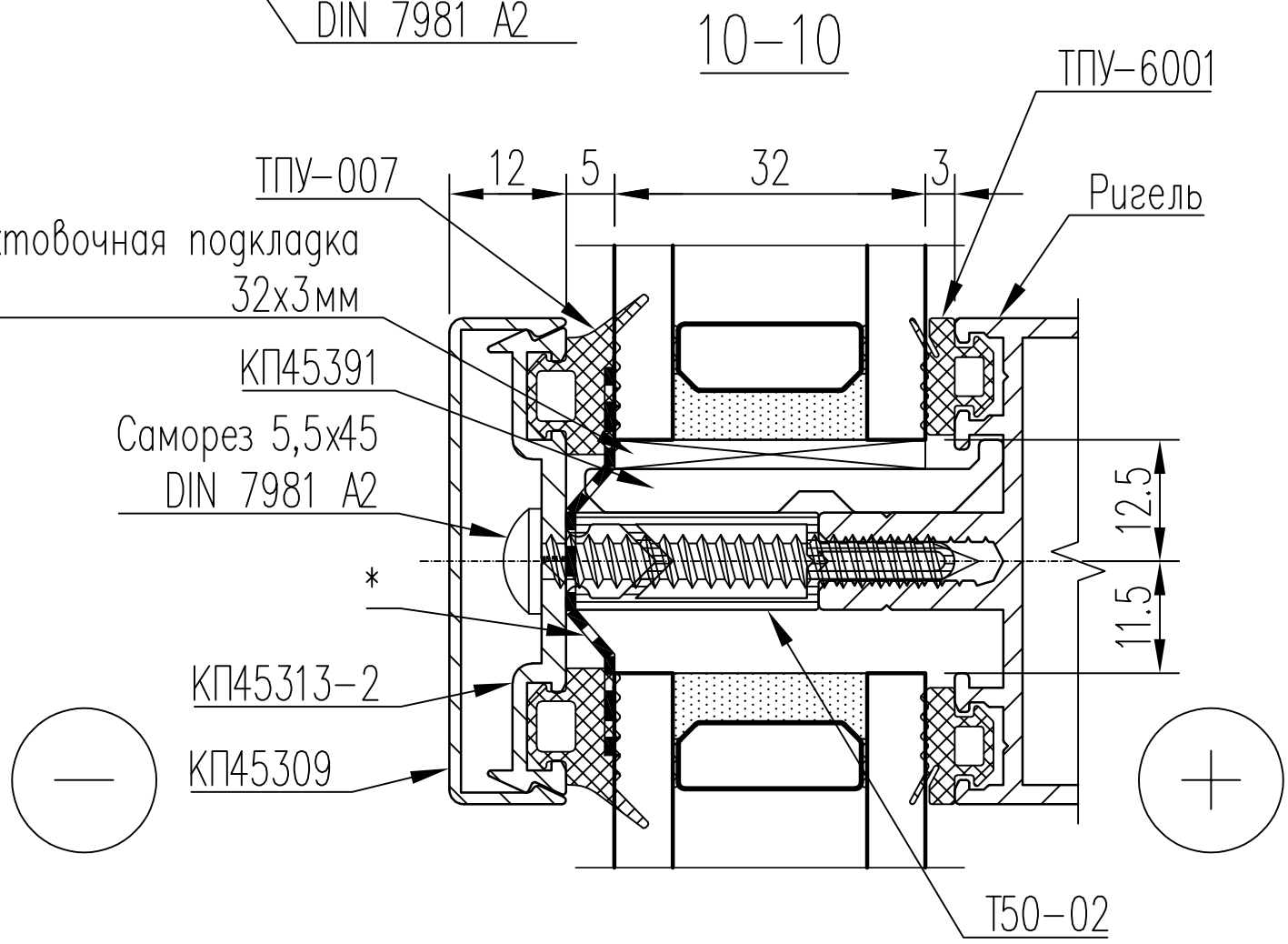

* – Лента бутиловая на фольгированной основе 45mm
Для наружного витража. [Дренаж: Стандарт]

Изм.	Кол.	Лист	№ док.	Подпись	Дата
Разраб.		Тихомиров			29.06.26
Н. контр.					29.06.26
					29.06.26
Утвердил					

Альбом технических решений
Витражи KALEVA ALUVET FS

Заполнение 32мм

Стадия	Лист	Листов
Р	22	

ЗСК ГЛАССПРОМ
ЗАВОД СВЕТОПРОЗРАЧНЫХ КОНСТРУКЦИЙ

Согласовано
Гл. спец.
Взам. инв. N
Подл. и дата
Инв. N подл.

Масштаб 1:1 А4

Заполнение 32мм

Без Примыканий

11–11

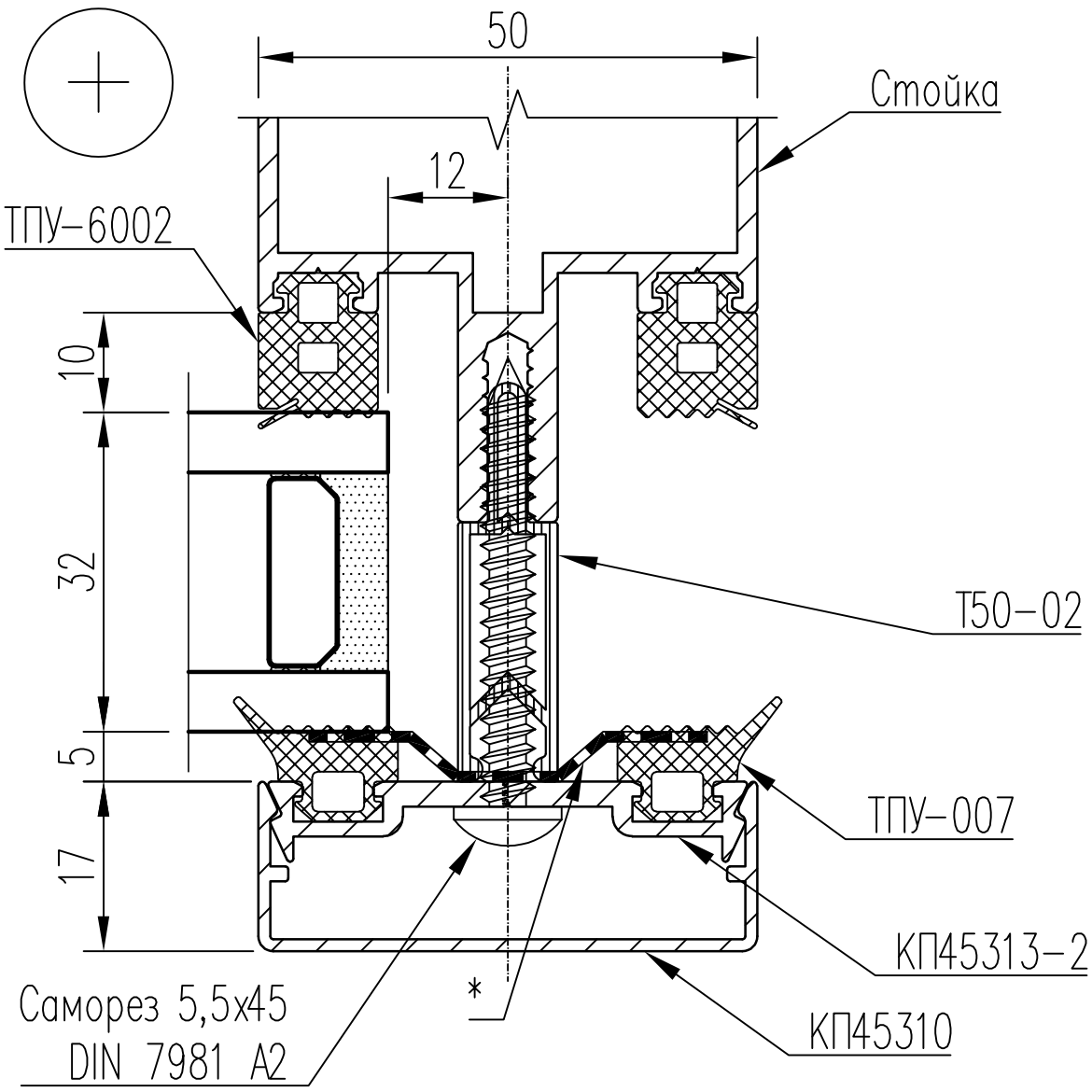

Вид снаружи

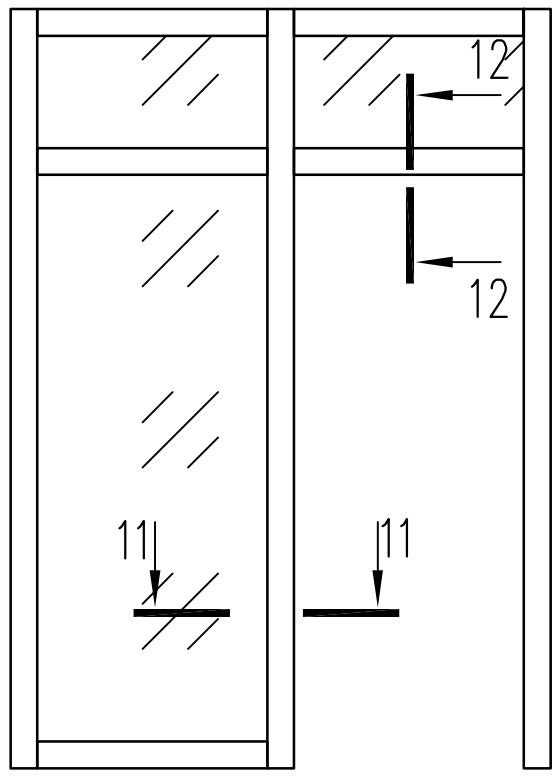

Проем для двери

12–12

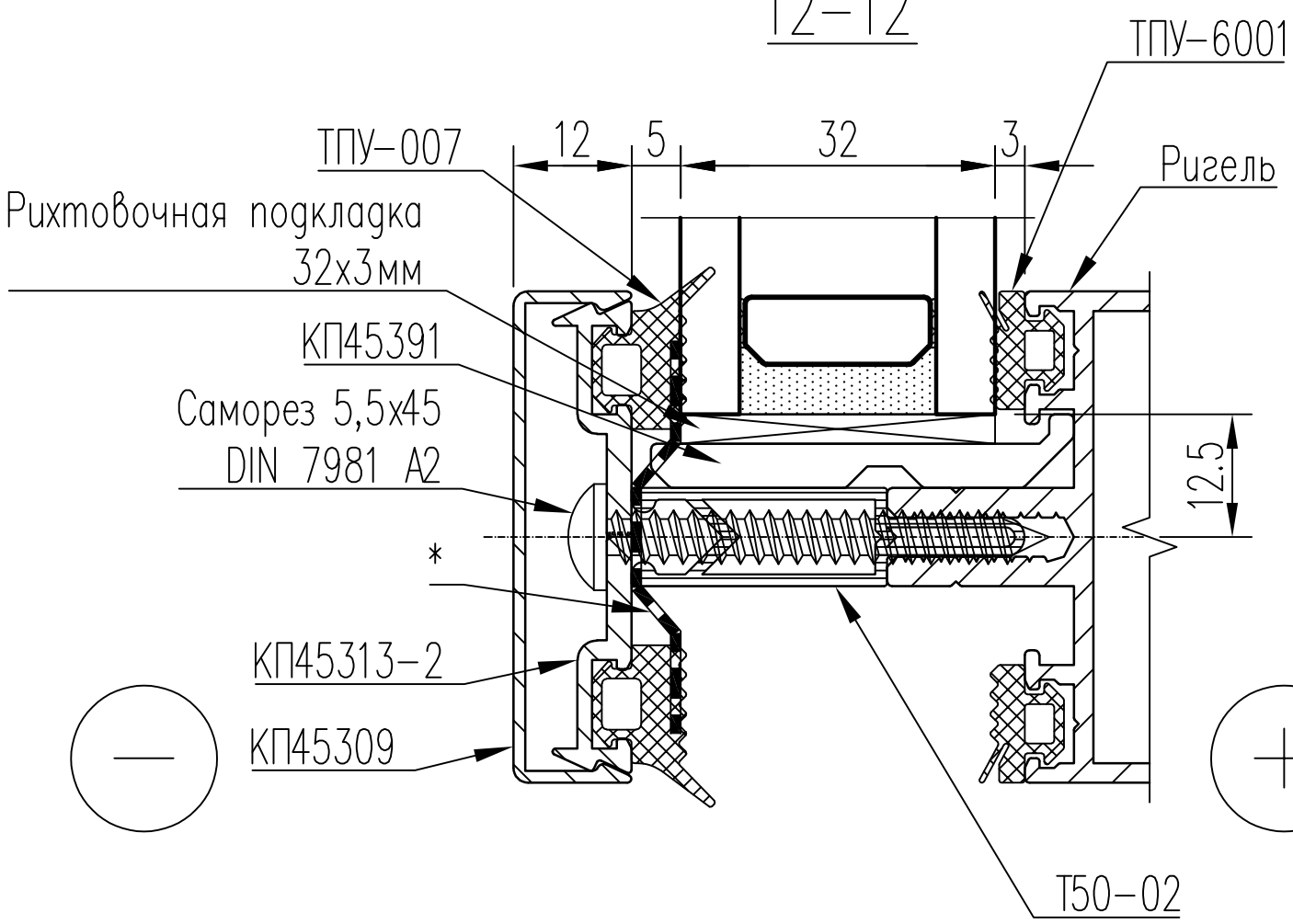

* – Лента бутиловая на фольгированной основе 45mm
Для наружного витража. [Дренаж: Стандарт]

Изм.	Кол.	Лист	№ док.	Подпись	Дата
Разраб.		Тихомиров			29.06.26
Н. контр.					29.06.26
					29.06.26
Утвердил					

Альбом технических решений
Витражи KALEVA ALUVET FS

Заполнение 32мм

Стадия	Лист	Листов
Р	23	

ЗСК ГЛАССПРОМ
ЗАВОД СВЕТОПРОЗРАЧНЫХ КОНСТРУКЦИЙ

Согласовано
Гл. спец.
Взам. инв. N
Подл. и дата
Инв. N подл.

Масштаб 1:1 А4

Заполнение 32мм

Без Примыканий

13–13

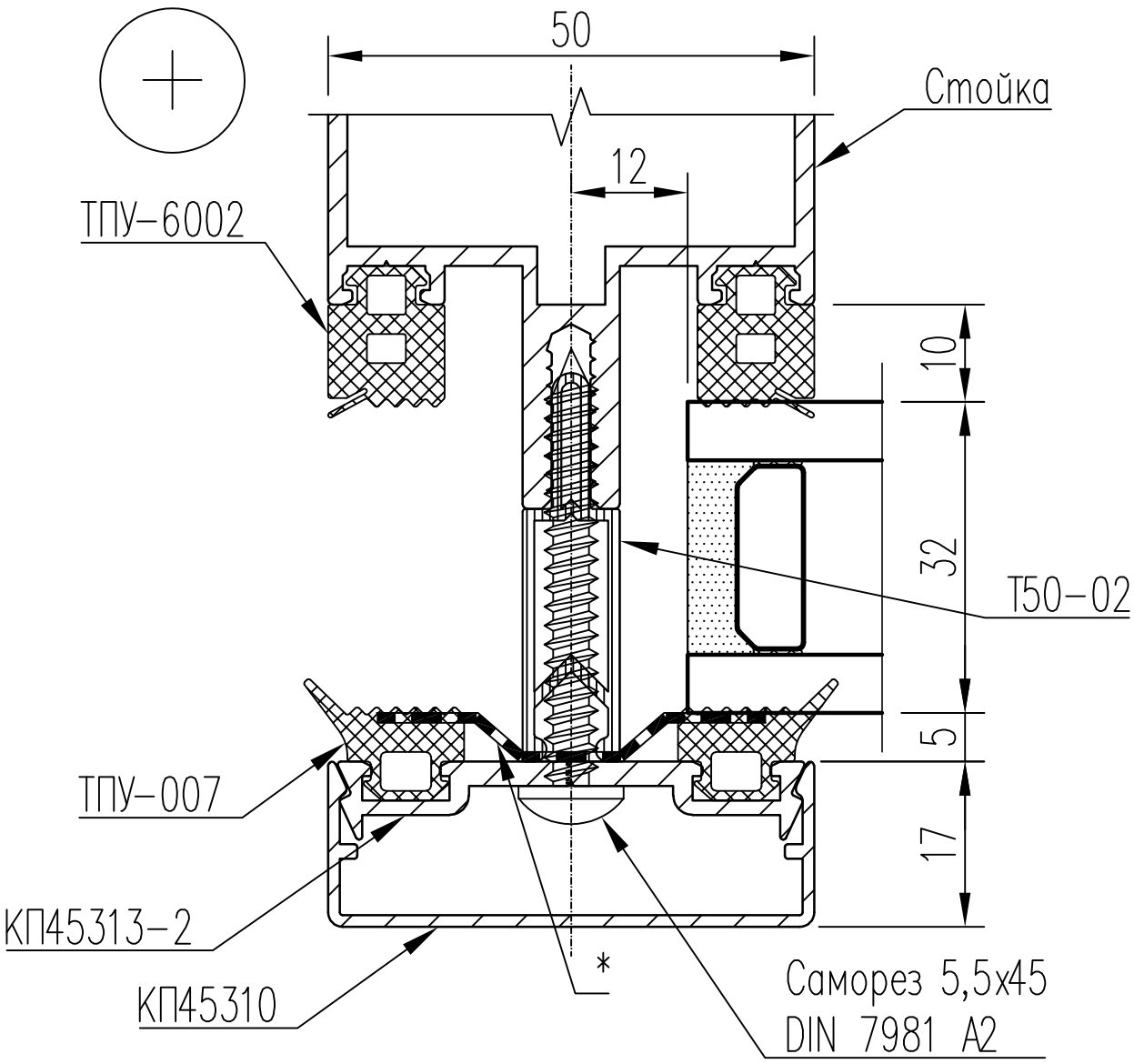

Вид снаружи

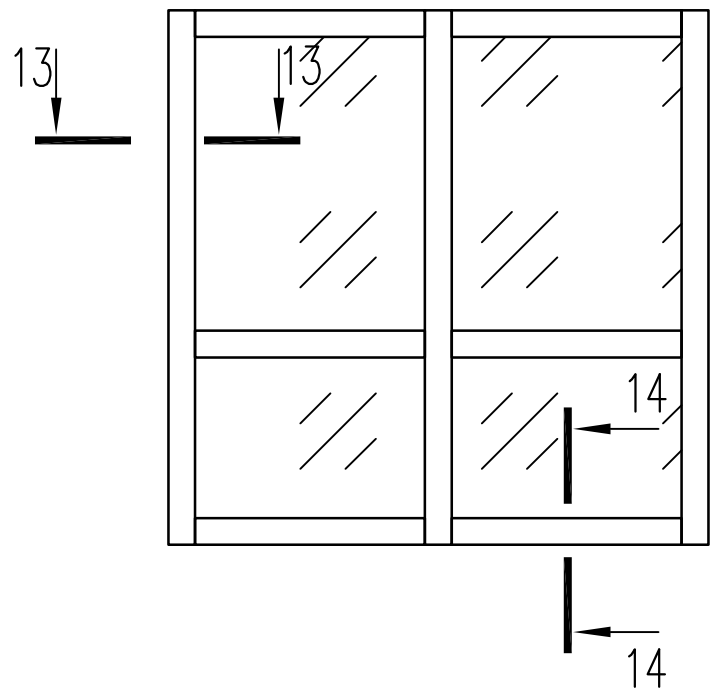

14–14

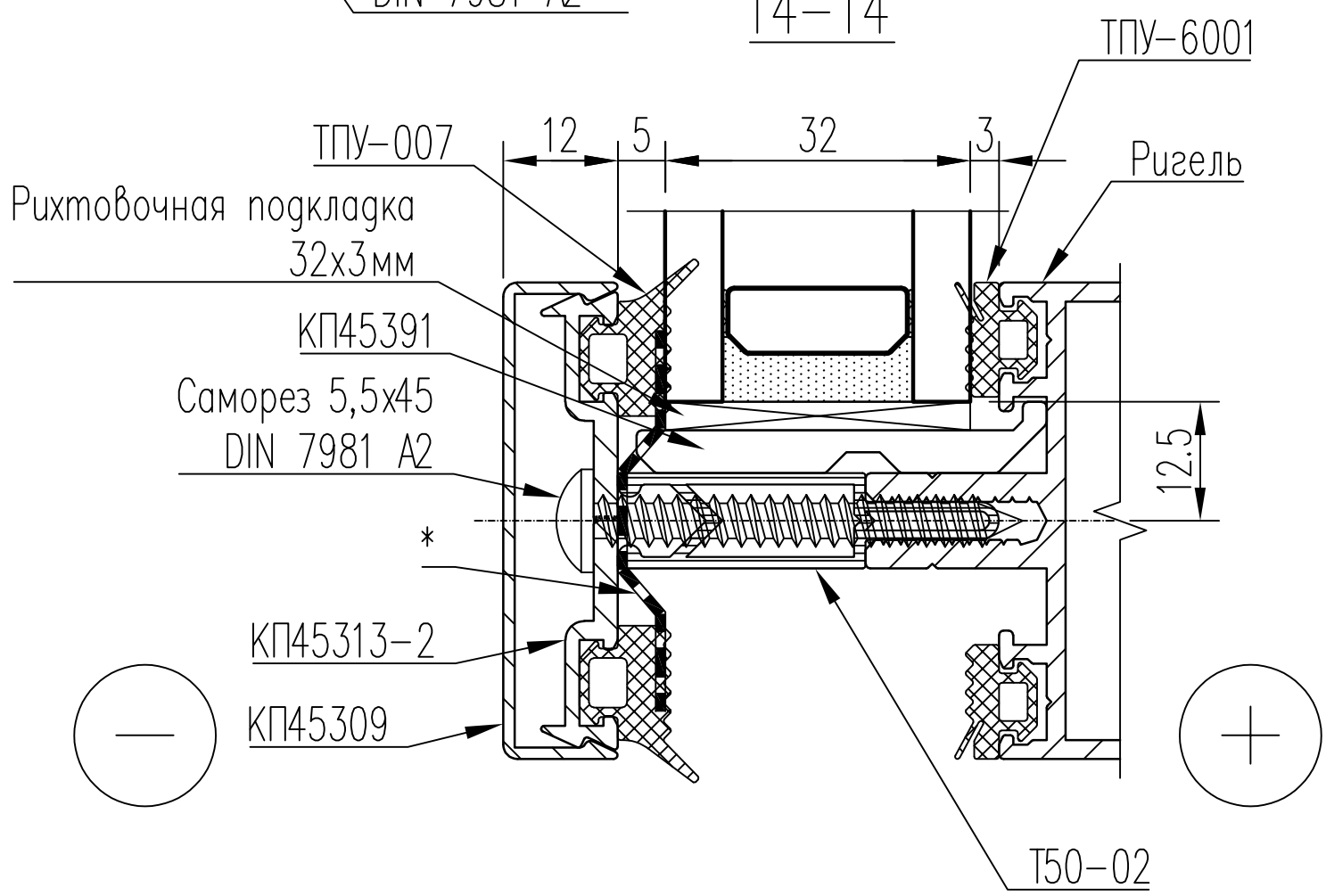

* – Лента бутиловая на фольгированной основе 40mm
Для наружного витража. [Дренаж: Стандарт]

Изм.	Кол.	Лист	№ док.	Подпись	Дата
Разраб.		Тихомиров			29.06.26
Н. контр.					29.06.26
					29.06.26
Утвердил					

Альбом технических решений
Витражи KALEVA ALUVET FS

Заполнение 32мм

Стадия	Лист	Листов
Р	24	

ЗСК ГЛАССПРОМ
ЗАВОД СВЕТОПРОЗРАЧНЫХ КОНСТРУКЦИЙ

Согласовано
Гл. спец.
Взам. инв. N
Подл. и дата
Инв. N подл.

Масштаб 1:1 А4

Заполнение 32мм

КП50К Примыкание в 0мм

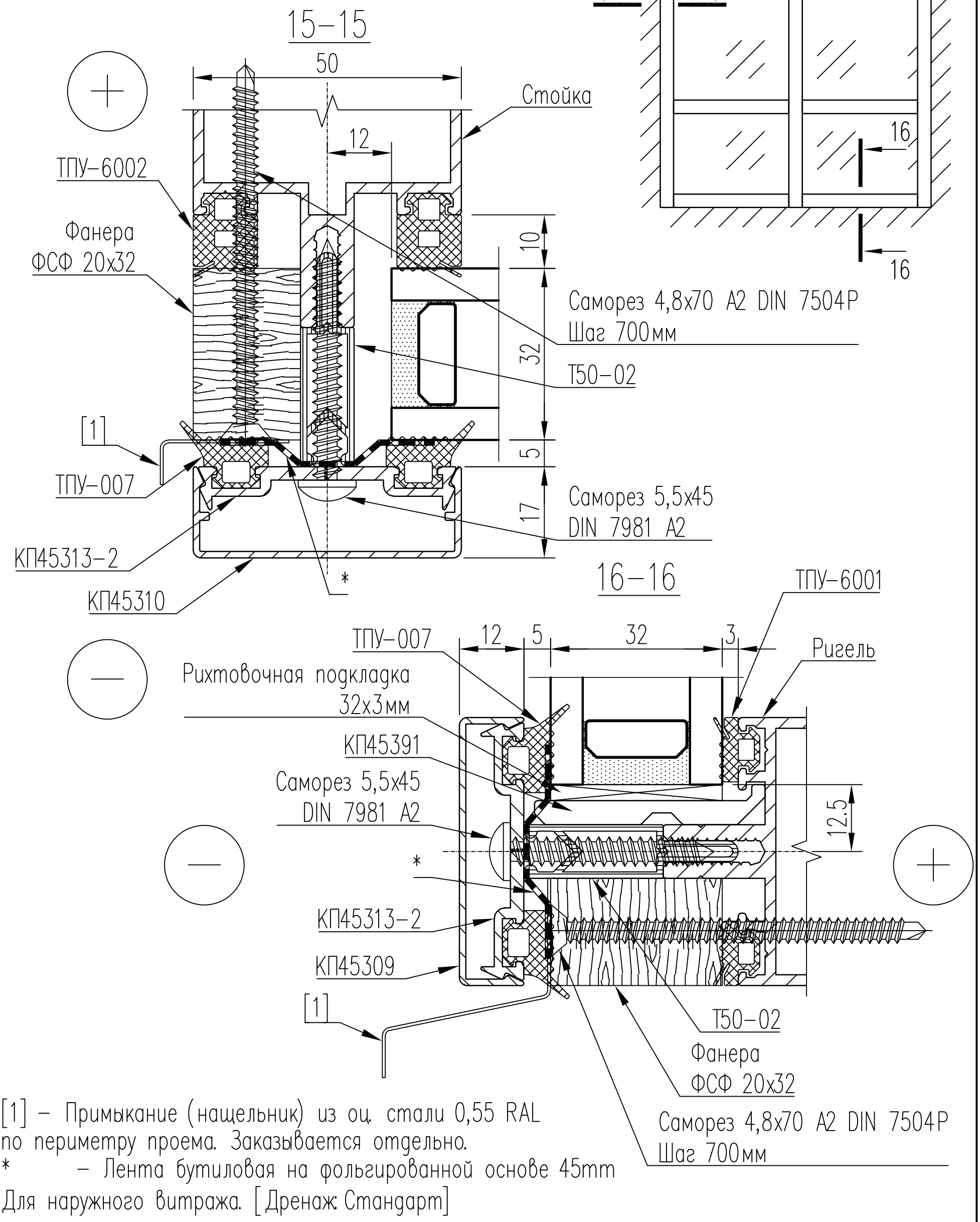

[1] – Примыкание (нащельник) из оц. стали 0,55 RAL по периметру проема. Заказывается отдельно.

* – Лента бутиловая на фольгированной основе 45mm

Для наружного витража. [Дренаж: Стандарт]

Изм.	Кол.	Лист	№ док.	Подпись	Дата
Разраб.		Тихомиров			29.06.26
Н. контр.					29.06.26
					29.06.26
Утвердил					

Альбом технических решений

Витражи KALEVA ALUVET FS

Заполнение 32мм

Стадия	Лист	Листов
Р	25	

ЗСК ГЛАССПРОМ
ЗАВОД СВЕТОПРОЗРАЧНЫХ КОНСТРУКЦИЙ

Согласовано

Гл. спец.

Взам. инв. N

Подл. и дата

Инв. N подл.

Масштаб 1:1

А4

Заполнение 40мм

Вид снаружи

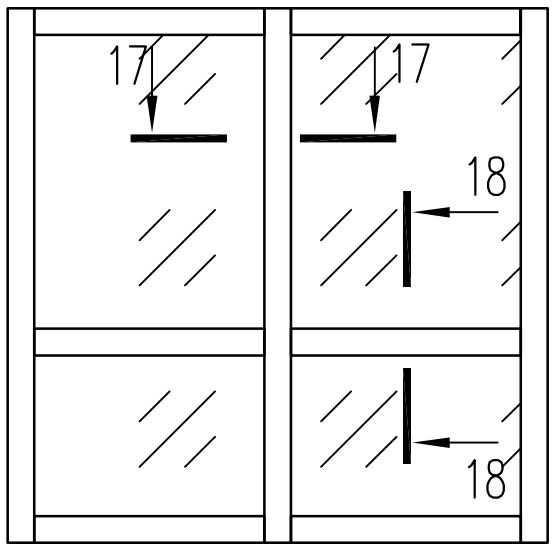

17–17

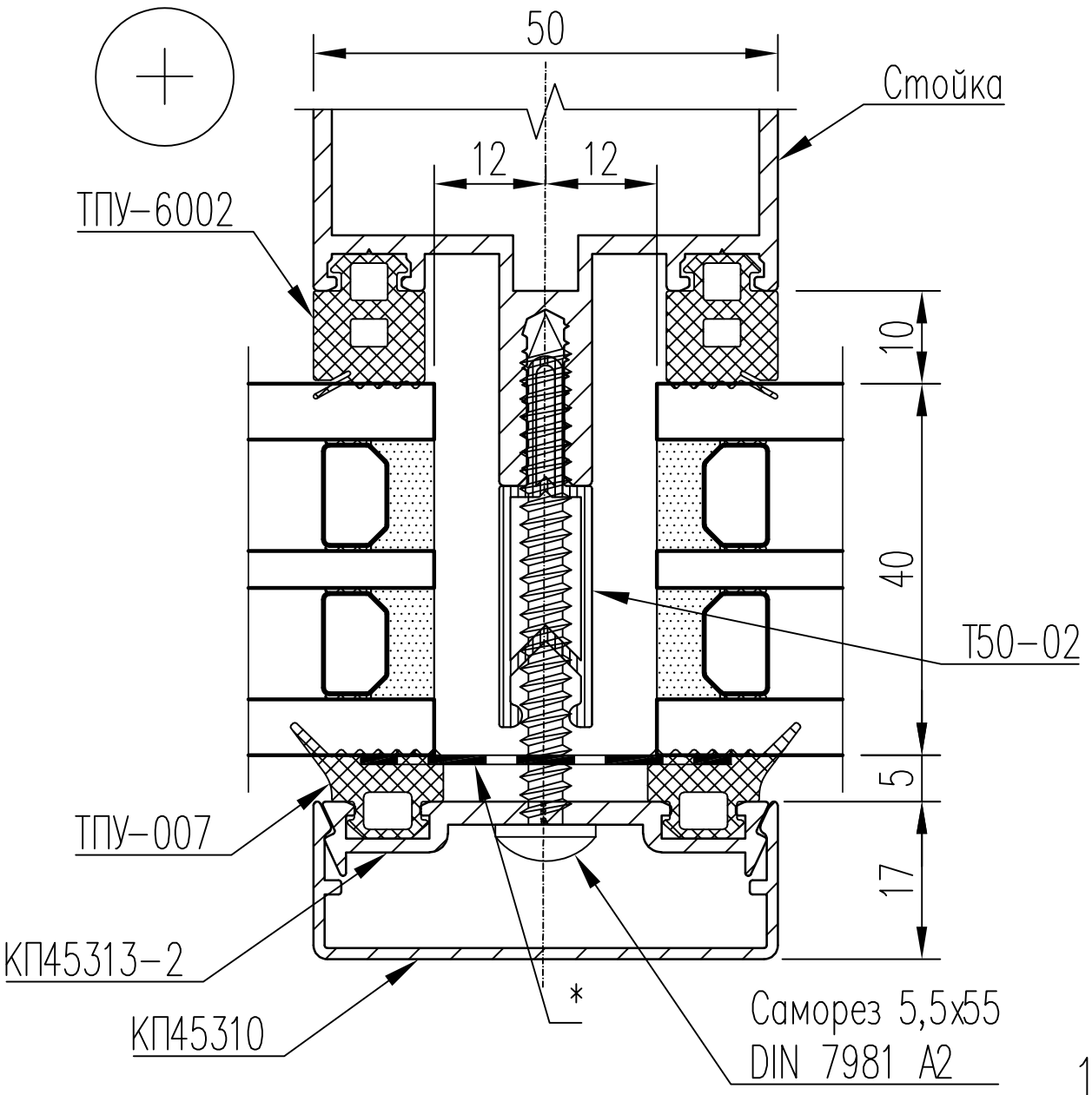

18–18

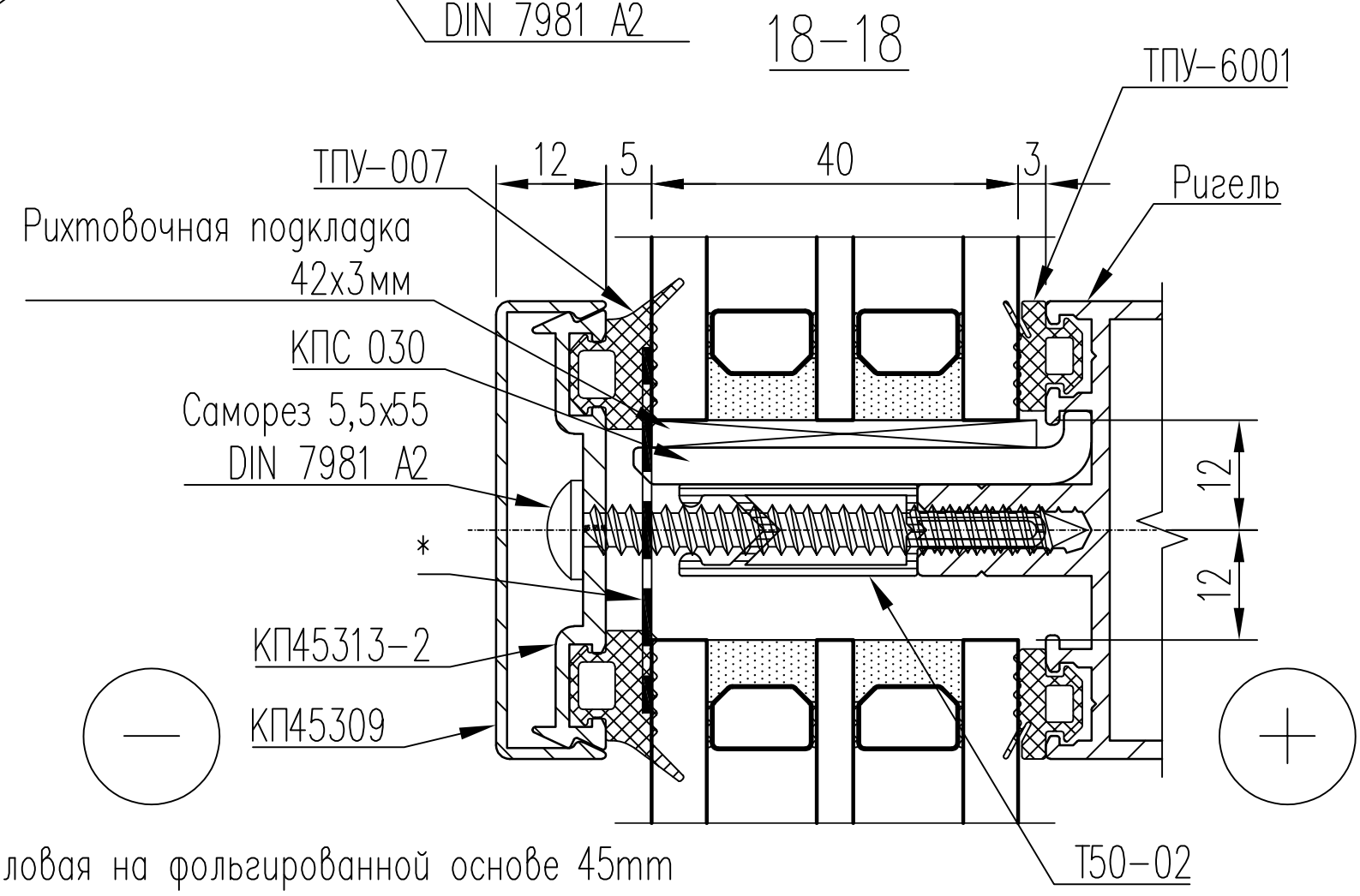

* – Лента бутиловая на фольгированной основе 45mm
Для наружного витража. [Дренаж: Стандарт]

Изм.	Кол.	Лист	№ док.	Подпись	Дата
Разраб.		Тихомиров			29.06.26
Н. контр.					29.06.26
					29.06.26
Утвердил					

Альбом технических решений
Витражи KALEVA ALUVET FS

Заполнение 40мм

Стадия	Лист	Листов
Р	26	

ЗСК ГЛАССПРОМ
ЗАВОД СВЕТОПРОЗРАЧНЫХ КОНСТРУКЦИЙ

Согласовано
Гл. спец.
Взам. инв. N
Подл. и дата
Инв. N подл.

Масштаб 1:1 А4

Заполнение 40мм

Без Примыканий

19–19

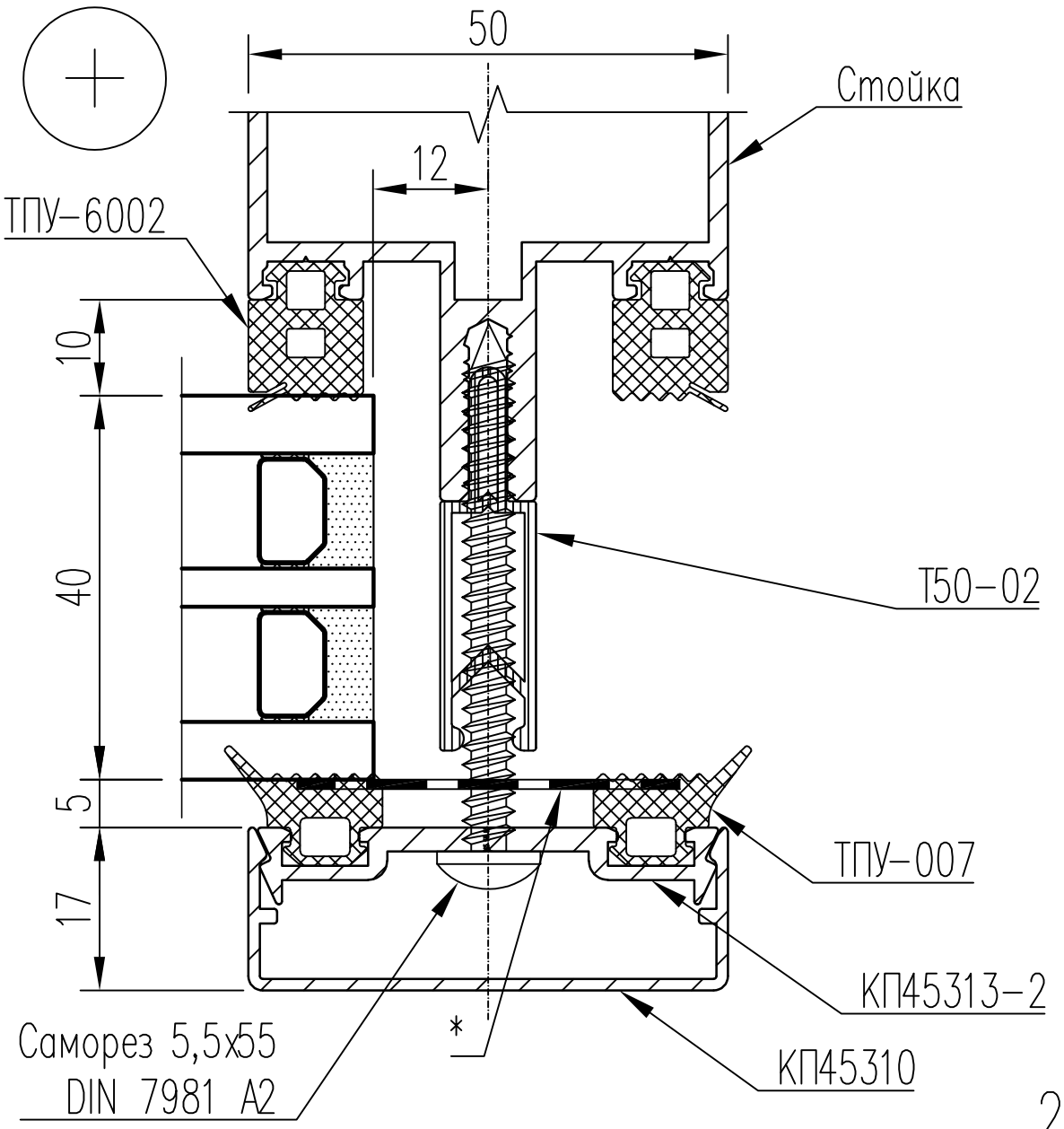

Вид снаружи

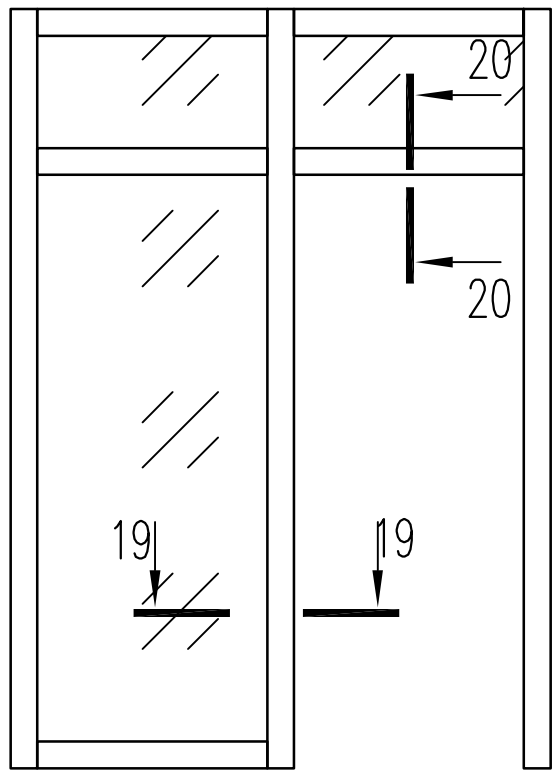

Проем для двери

20–20

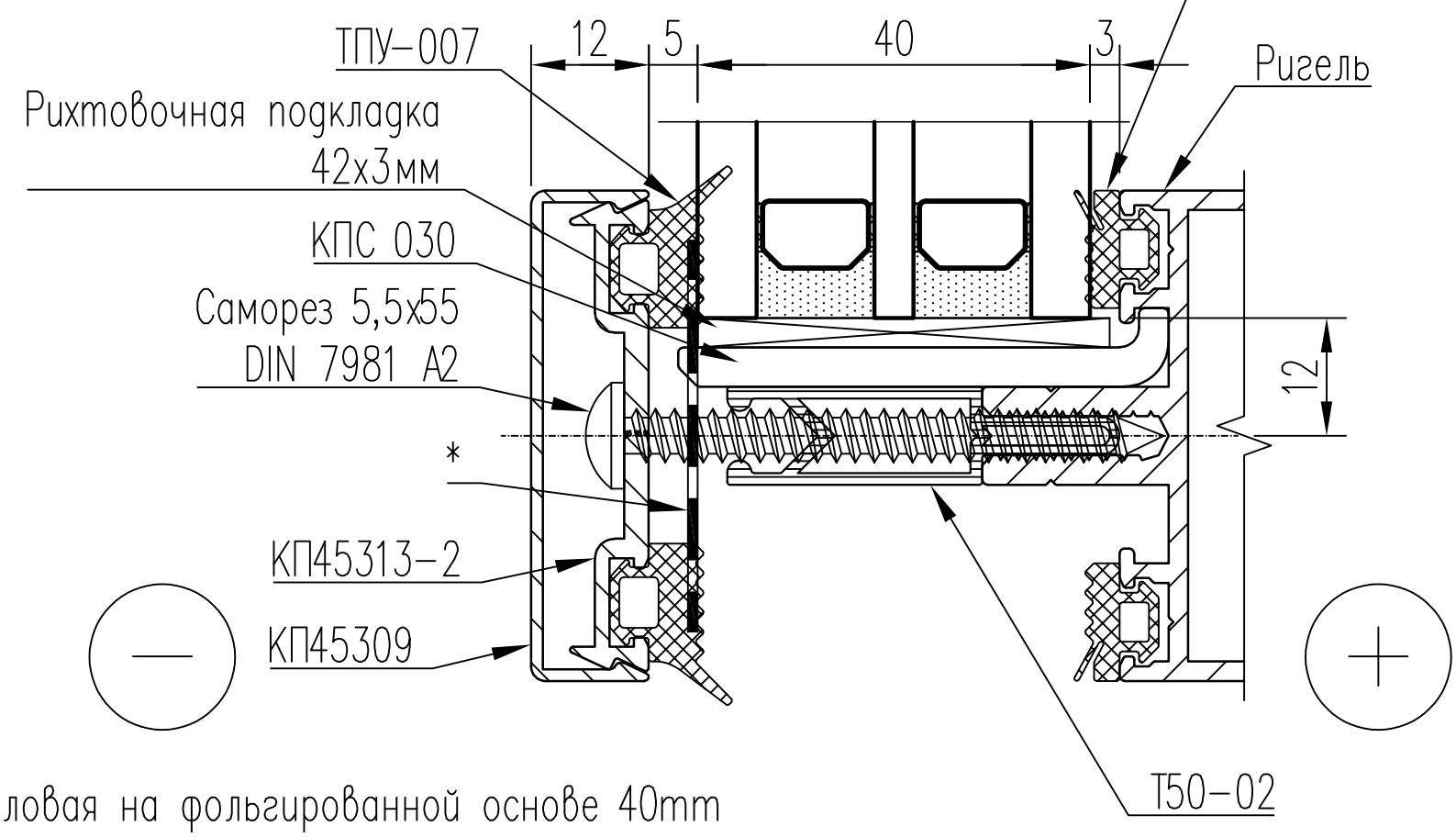

* – Лента бутиловая на фольгированной основе 40mm
Для наружного витража. [Дренаж: Стандарт]

Изм.	Кол.	Лист	№ док.	Подпись	Дата
Разраб.		Тихомиров			29.06.26
Н. контр.					29.06.26
					29.06.26
Утвердил					

Альбом технических решений
Витражи KALEVA ALUVET FS

Заполнение 40мм

Стадия	Лист	Листов
Р	27	

ЗСК ГЛАССПРОМ
ЗАВОД СВЕТОПРОЗРАЧНЫХ КОНСТРУКЦИЙ

Согласовано
Гл. спец.
Взам. инв. N
Подл. и дата
Инв. N подл.

Масштаб 1:1 А4

Заполнение 40мм

Без Примыканий

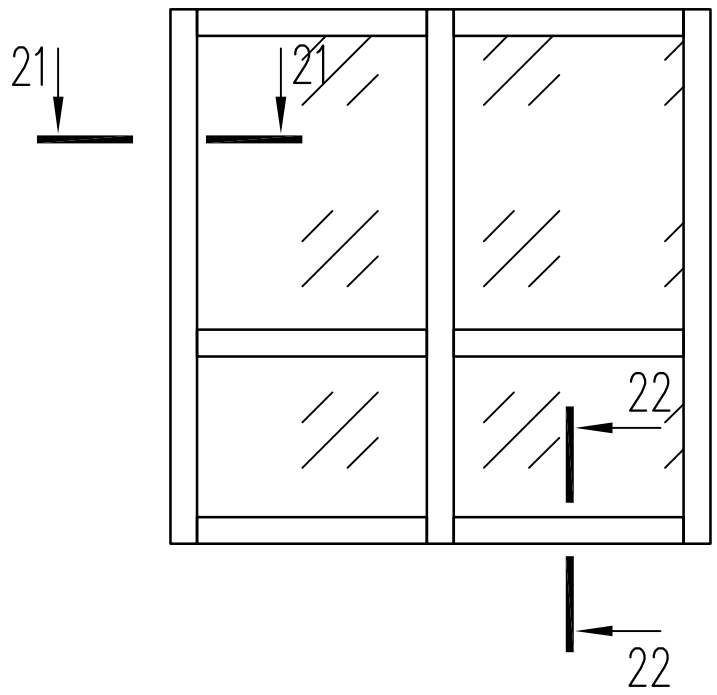

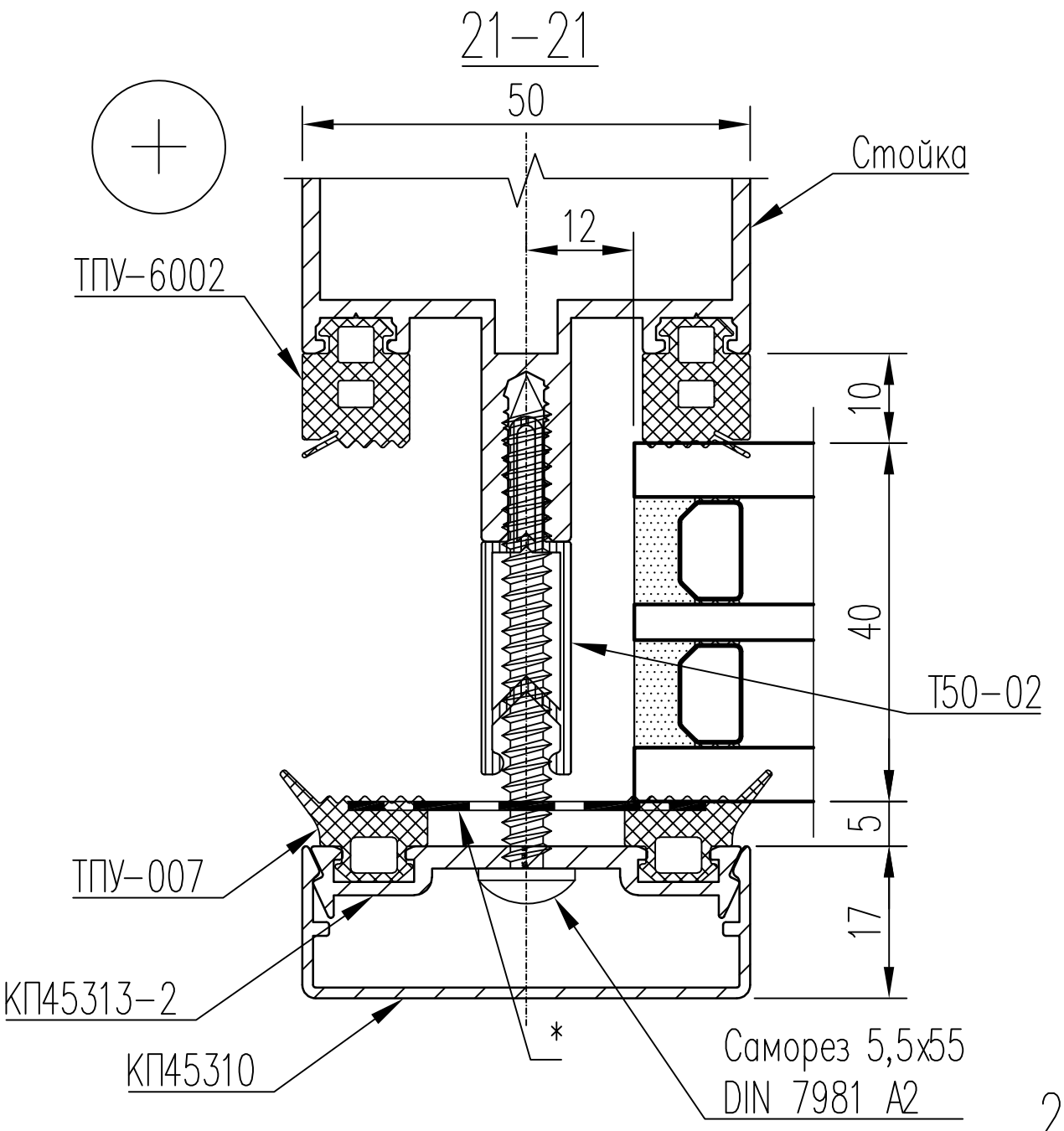

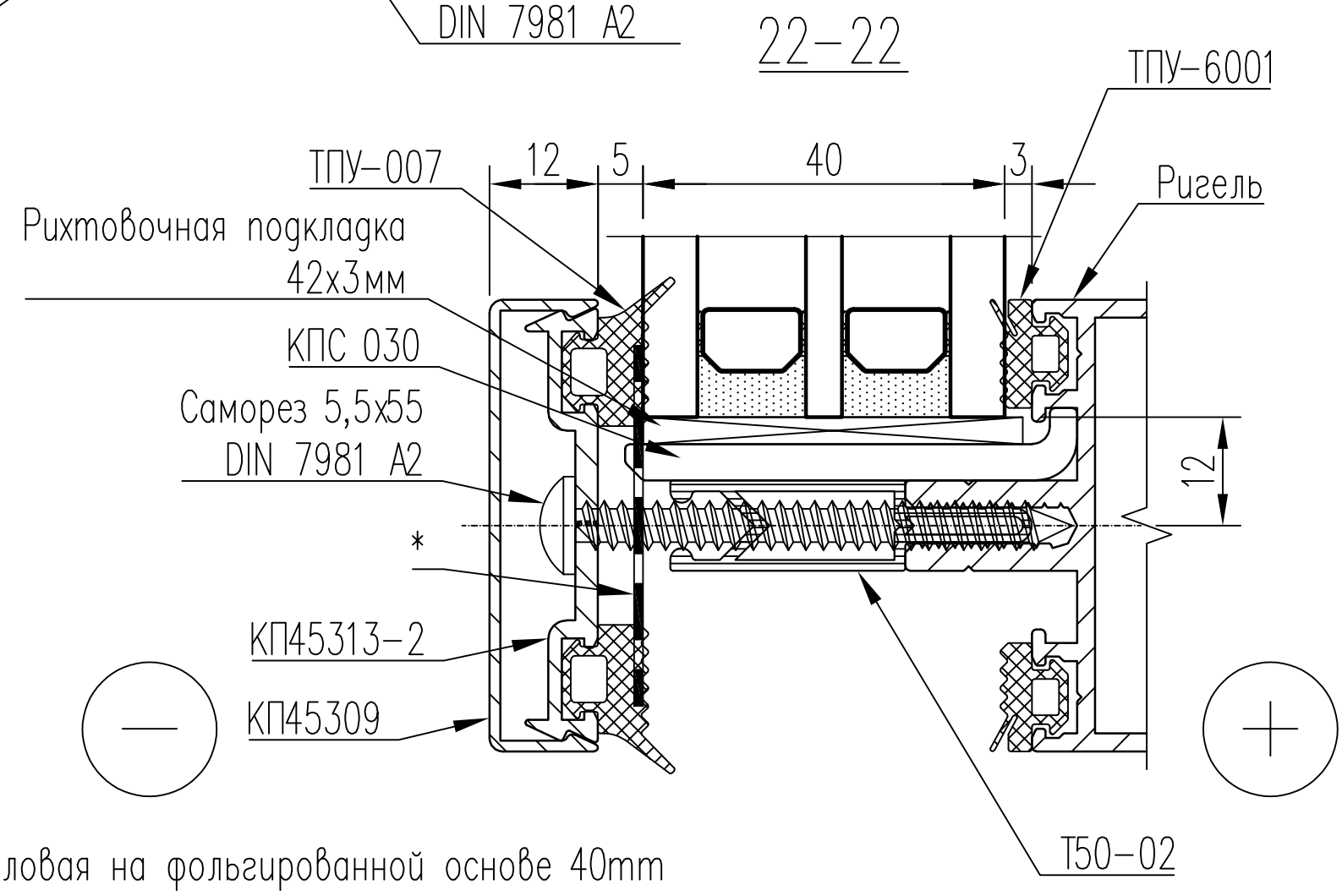

* – Лента бутиловая на фольгированной основе 40mm
Для наружного витража. [Дренаж: Стандарт]

Изм.	Кол.	Лист	№ док.	Подпись	Дата
Разраб.		Тихомиров			29.06.26
Н. контр.					29.06.26
					29.06.26
Утвердил					

Альбом технических решений
Витражи KALEVA ALUVET FS

Заполнение 40мм

Стадия	Лист	Листов
Р	28	

ЗСК ГЛАССПРОМ
ЗАВОД СВЕТОПРОЗРАЧНЫХ КОНСТРУКЦИЙ

Согласовано
Гл. спец.
Взам. инв. N
Подл. и дата
Инв. N подл.

Масштаб 1:1 А4

Заполнение 40мм

КП50К Примыкание в 0мм

23–23

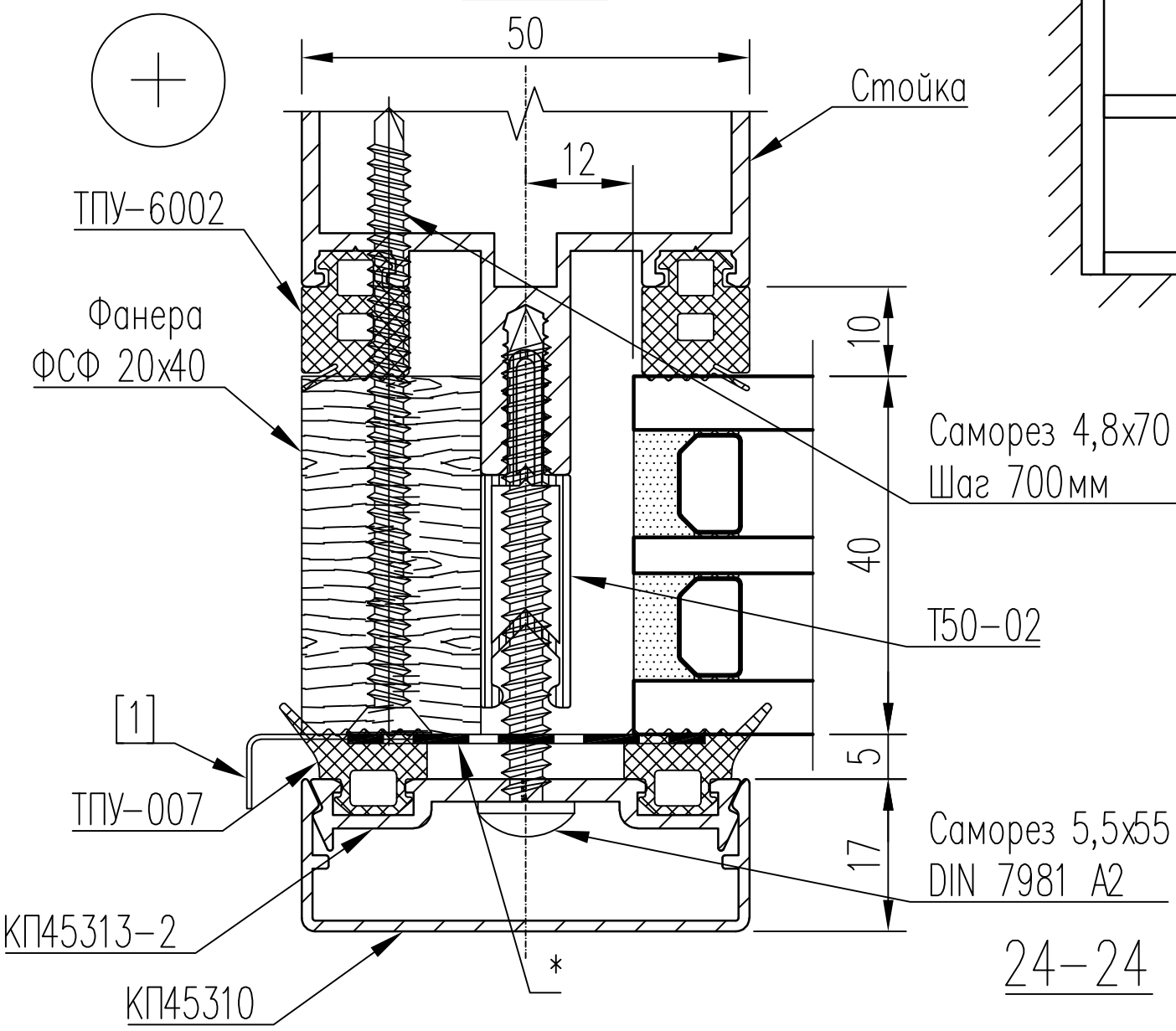

Вид снаружи

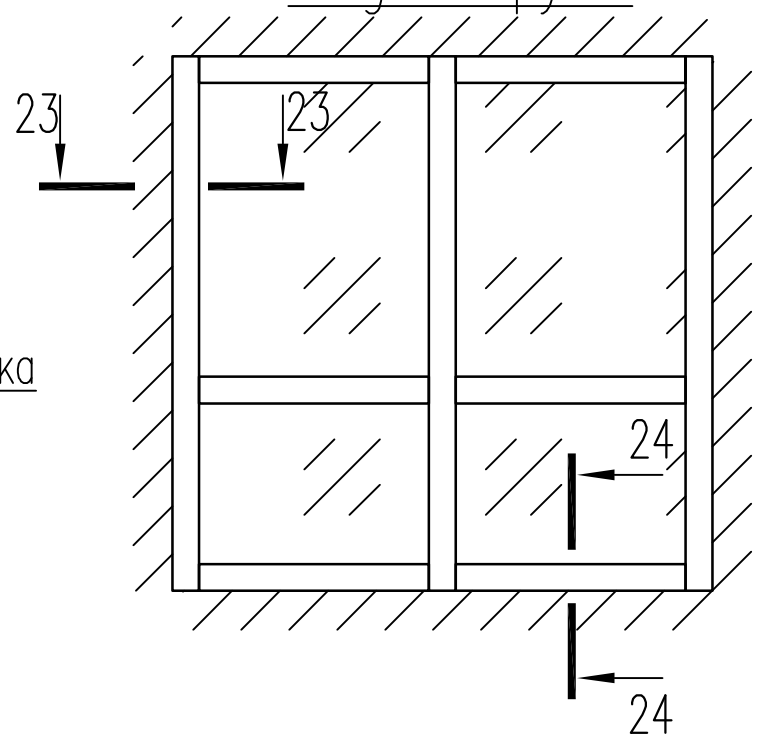

24–24

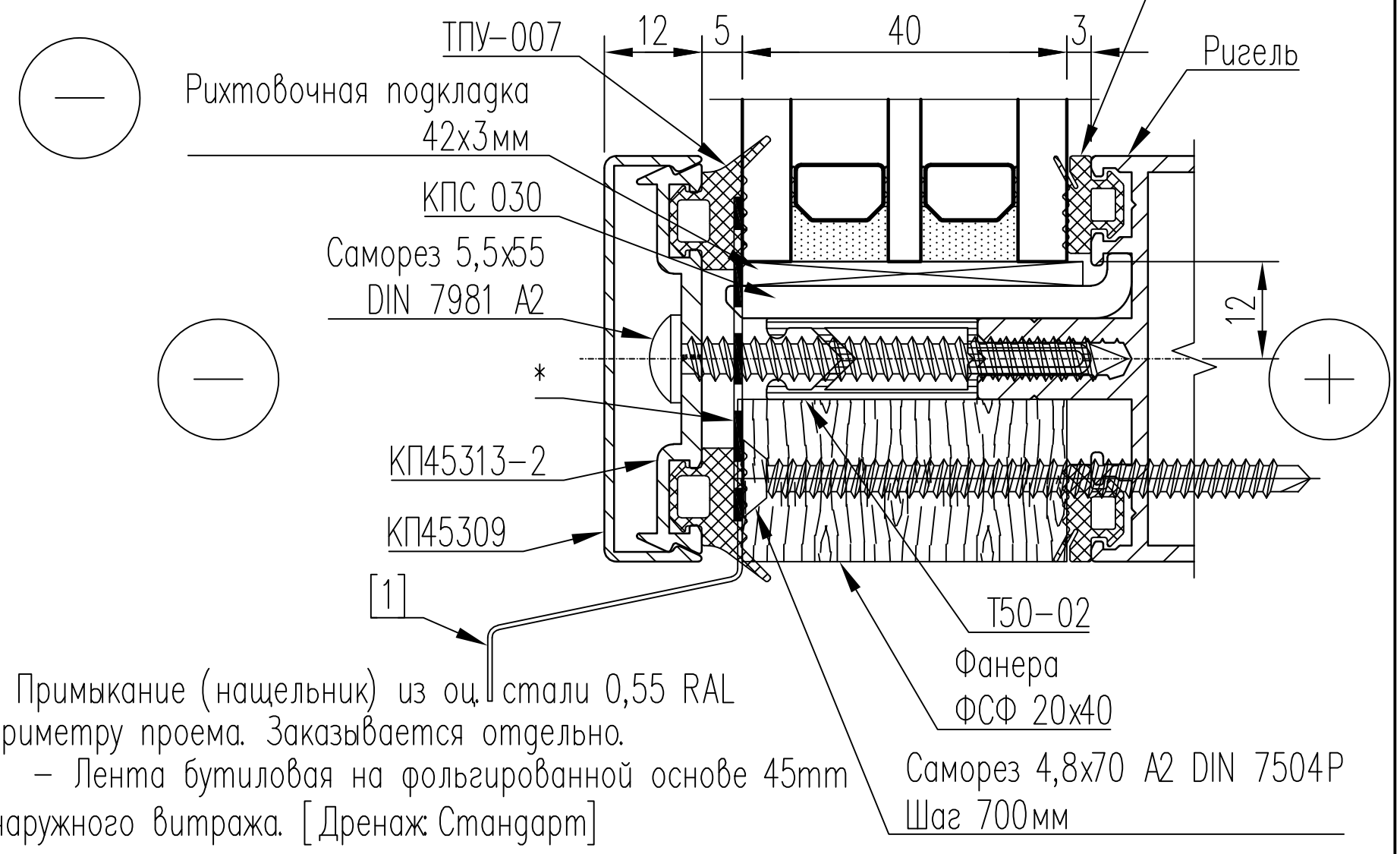

[1] – Примыкание (нащельник) из оц. стали 0,55 RAL по периметру проема. Заказывается отдельно.

* – Лента бутиловая на фольгированной основе 45mm

Для наружного витража. [Дренаж: Стандарт]

Изм.	Кол.	Лист	№ док.	Подпись	Дата
Разраб.		Тихомиров			29.06.26
Н. контр.					29.06.26
					29.06.26
Утвердил					

Альбом технических решений

Витражи KALEVA ALUVET FS

Заполнение 40мм

Стадия	Лист	Листов
Р	29	

ЗСК ГЛАССПРОМ ЗАВОД СВЕТОПРОЗРАЧНЫХ КОНСТРУКЦИЙ

Согласовано

Гл. спец.

Взам. инв. N

Подл. и дата

Инв. N подл.

Масштаб 1:1

А4

Схема монтажа ригеля

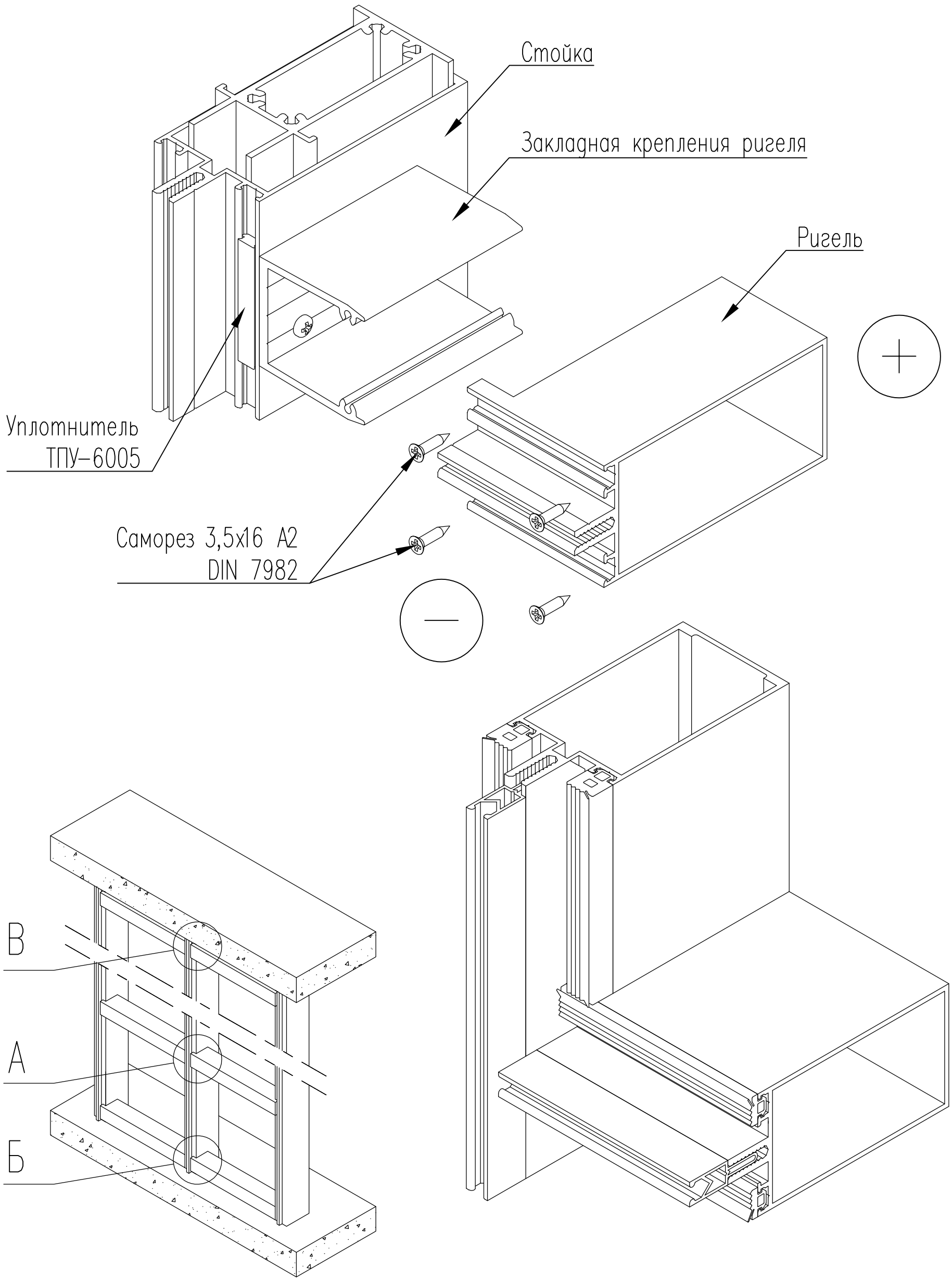

Согласовано

Гл. спец.

Взам. инв. N

Подл. и дата

Инв. N подл.

Изм.	Кол.	Лист	№ док.	Подпись	Дата
Разраб.		Тихомиров			29.06.26
Н. контр.					29.06.26
					29.06.26
Утвердил					

Альбом технических решений

Витражи KALEVA ALUVET FS

Схема монтажа ригеля

Стадия	Лист	Листов
Р	30	

ЗСК ГЛАССПРОМ
ЗАВОД СВЕТОПРОЗРАЧНЫХ КОНСТРУКЦИЙ

Масштаб 1:1

А4

Монтаж на ч.п. (чистый пол)

Б/В Схема монтажа

Подходит для внутренних перегородок

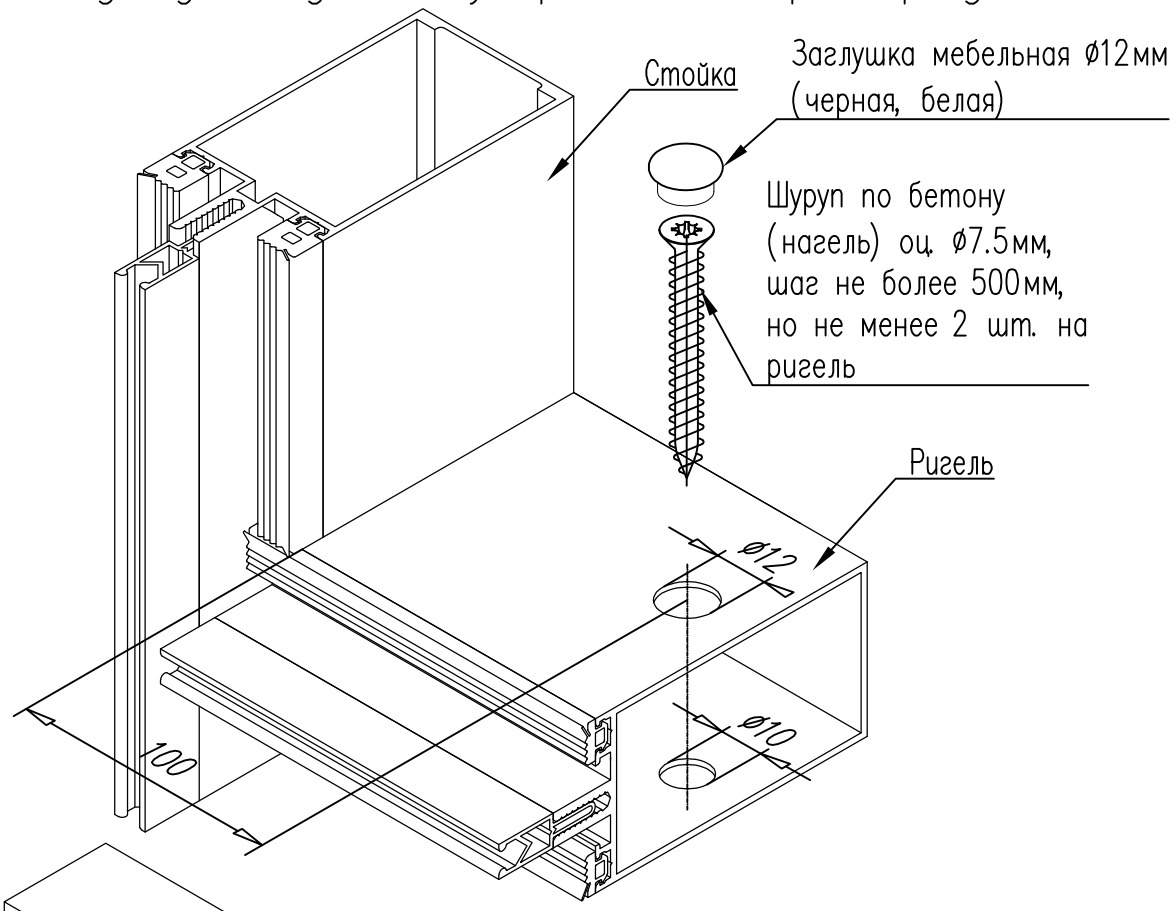

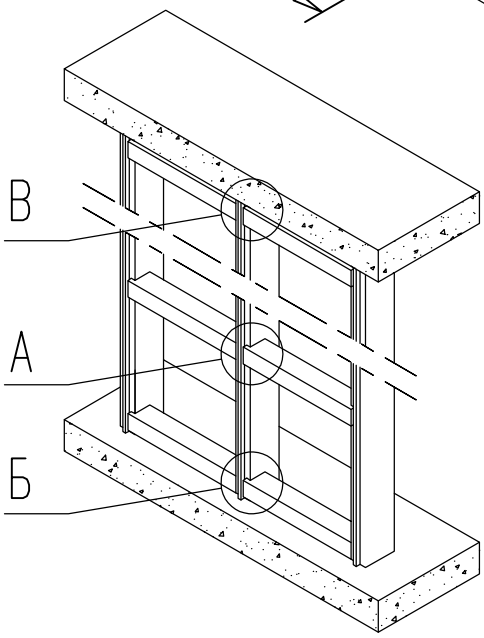

Свойства изделия:
Кронштейн (низ/верх) – без.

Изм.	Кол.	Лист	№ док.	Подпись	Дата
Разраб.		Тихомиров			20.07.26
Н. контр.					20.07.26
					20.07.26
Утвердил					

Альбом технических решений

Витражи KALEVA ALUVET FS

Монтаж на ч.п. (чистый пол)
Внутренние перегородки

Стадия	Лист	Листов
Р	31	

ЗСК ГЛАССПРОМ ЗАВОД СВЕТОПРОЗРАЧНЫХ КОНСТРУКЦИЙ

Согласовано

Гл. спец.

Взам. инв. N

Подп. и дата

Инв. N подл.

Масштаб 1:1

А4

Монтаж на ч.п. (чистый пол)

Сечения по чистому полу

Вид снаружи

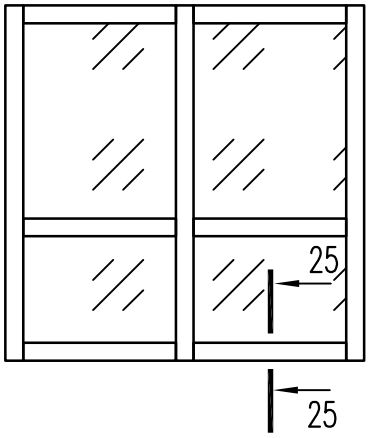

25–25

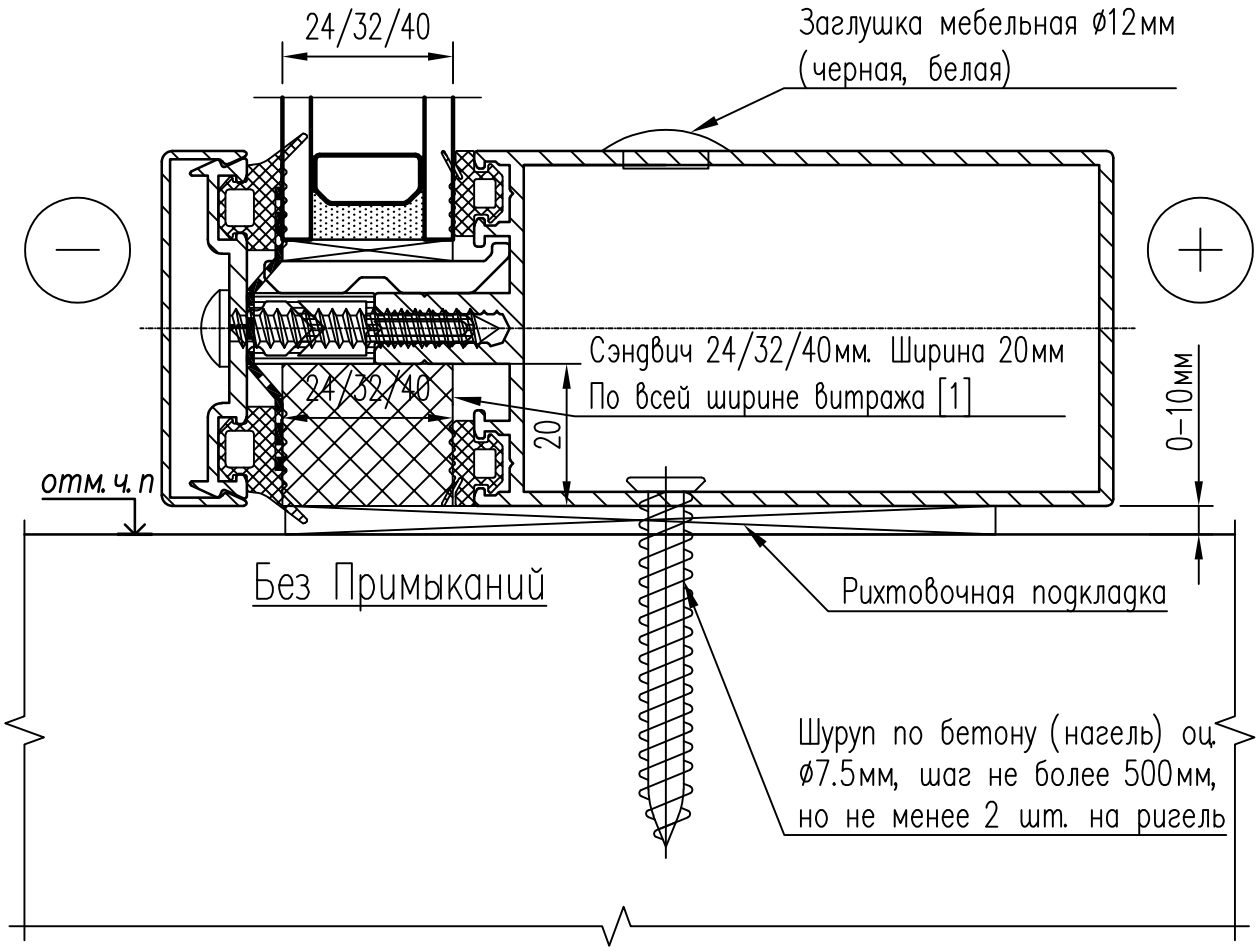

Свойства изделия:
Кронштейн (низ) – без.

[1] – Заказывается отдельно.

Изм.	Кол.	Лист	№ док.	Подпись	Дата
Разраб.		Тихомиров			20.07.26
Н. контр.					20.07.26
					20.07.26
Утвердил					

Альбом технических решений
Витражи KALEVA ALUVET FS

Монтаж на ч.п. (чистый пол)
Внутренние перегородки

Стадия	Лист	Листов
Р	32	

ЗСК ГЛАССПРОМ
ЗАВОД СВЕТОПРОЗРАЧНЫХ КОНСТРУКЦИЙ

Согласовано
Гл. спец.
Взам. инв. N
Подл. и дата
Инв. N подл.

Масштаб 1:1 А4

Монтаж на кронштейн

Б Схема монтажа

Нижний НЕСУЩИЙ кронштейн и фиксация стойки. Кронштейн воспринимает вес конструкции

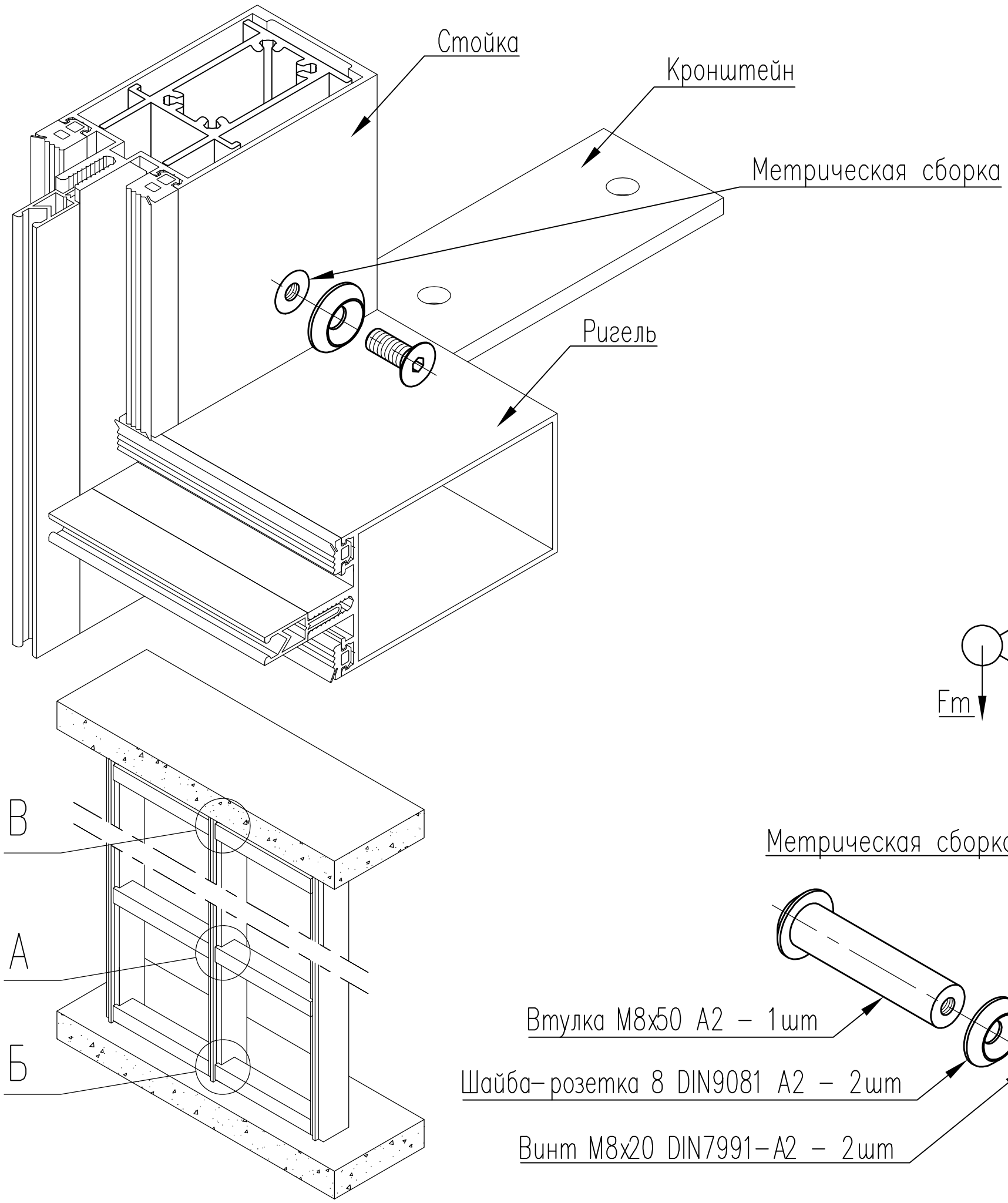

Согласовано

Гл. спец.

Взам. инв. N

Подл. и дата

Инв. N подл.

Изм.	Кол.	Лист	№ док.	Подпись	Дата
Разраб.		Тихомиров			29.06.26
Н. контр.					29.06.26
					29.06.26
Утвердил					

Альбом технических решений

Витражи KALEVA ALUVET FS

Монтаж на кронштейн
Нижний несущий кронштейн

Стадия	Лист	Листов
Р	33	

ЗСК ГЛАССПРОМ
ЗАВОД СВЕТОПРОЗРАЧНЫХ КОНСТРУКЦИЙ

Масштаб 1:1

А4

Монтаж на ч.п. (чистый пол)

Сечения по чистому полу

Внимание. Данный кронштейн не позволяет опустить ригель на чистый пол

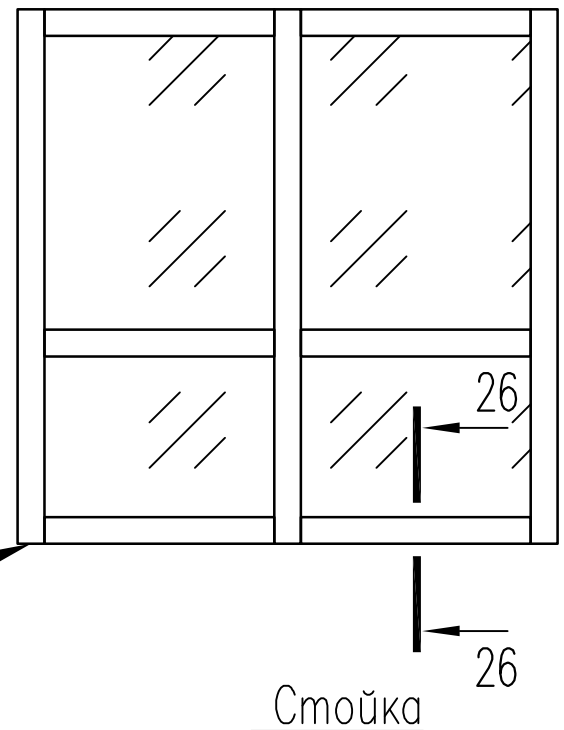

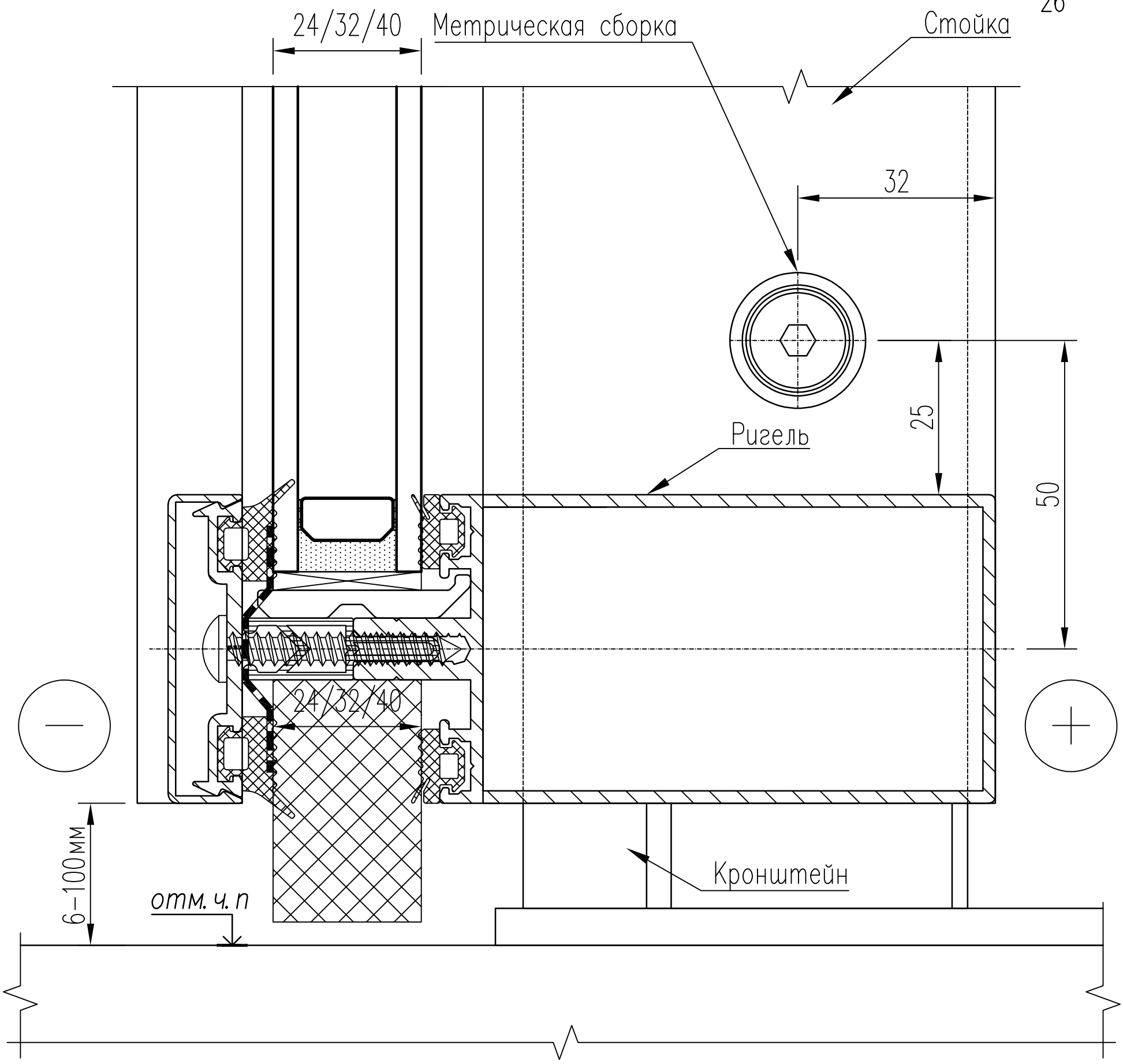

Изм.	Кол.	Лист	№ док.	Подпись	Дата
Разраб.		Тихомиров			29.06.26
Н. контр.					29.06.26
					29.06.26
Утвердил					

Альбом технических решений

Витражи KALEVA ALUVET FS

Монтаж на кронштейн
Нижний несущий кронштейн

Стадия	Лист	Листов
Р	34	

ЗСК ГЛАССПРОМ
ЗАВОД СВЕТОПРОЗРАЧНЫХ КОНСТРУКЦИЙ

Согласовано

Гл. спец.

Взам. инв. N

Подл. и дата

Инв. N подл.

Масштаб 1:1

А4

Монтаж на кронштейн

(В) Схема монтажа

Верхний ОПОРНЫЙ кронштейн
<u>без фиксация</u> стойки.
Кронштейн воспринимает ветровую нагрузку и компенсирует тепловое расширение вертикальной стойки.

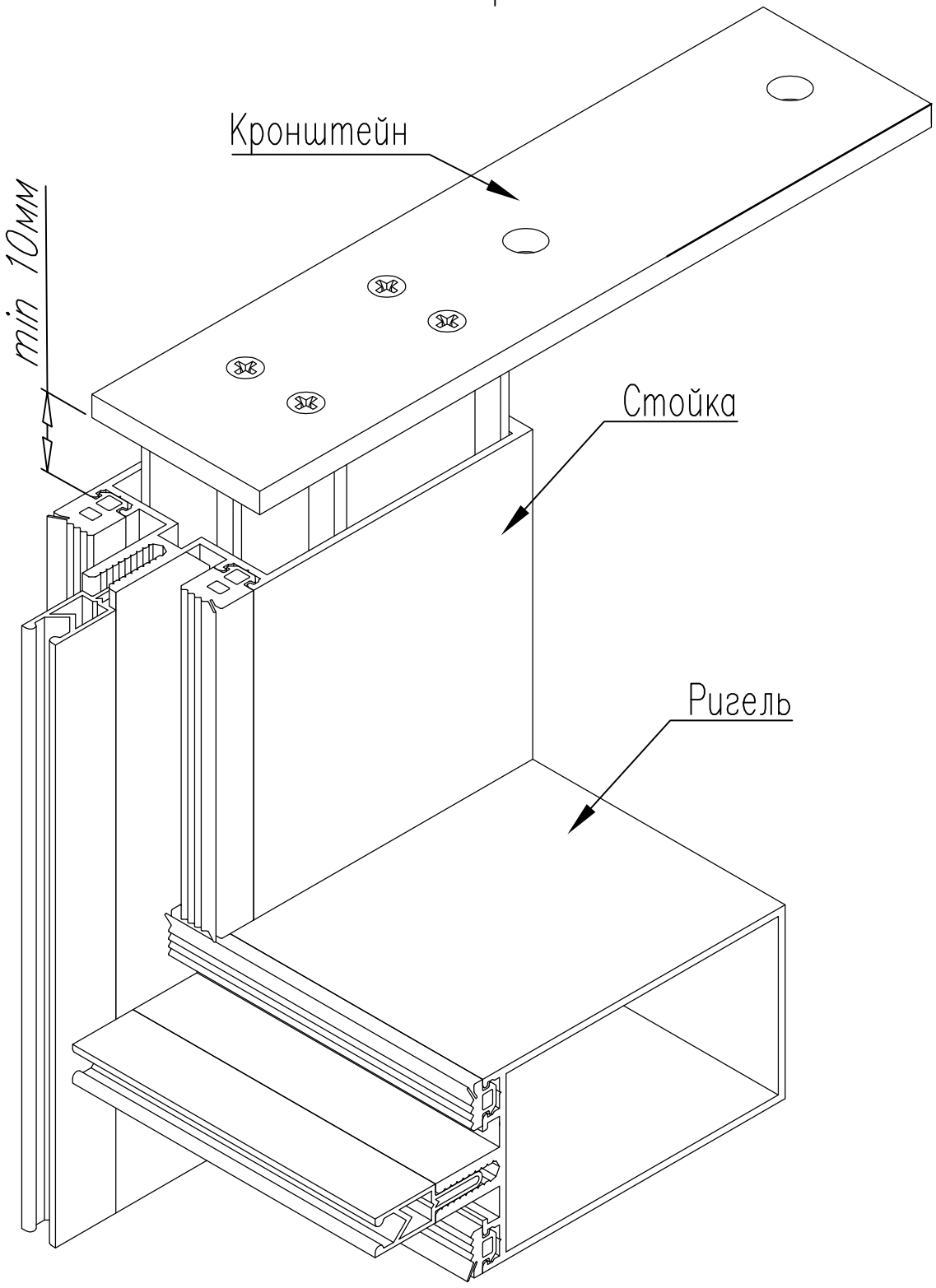

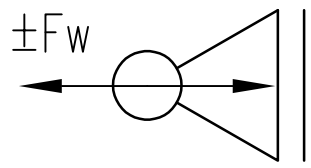

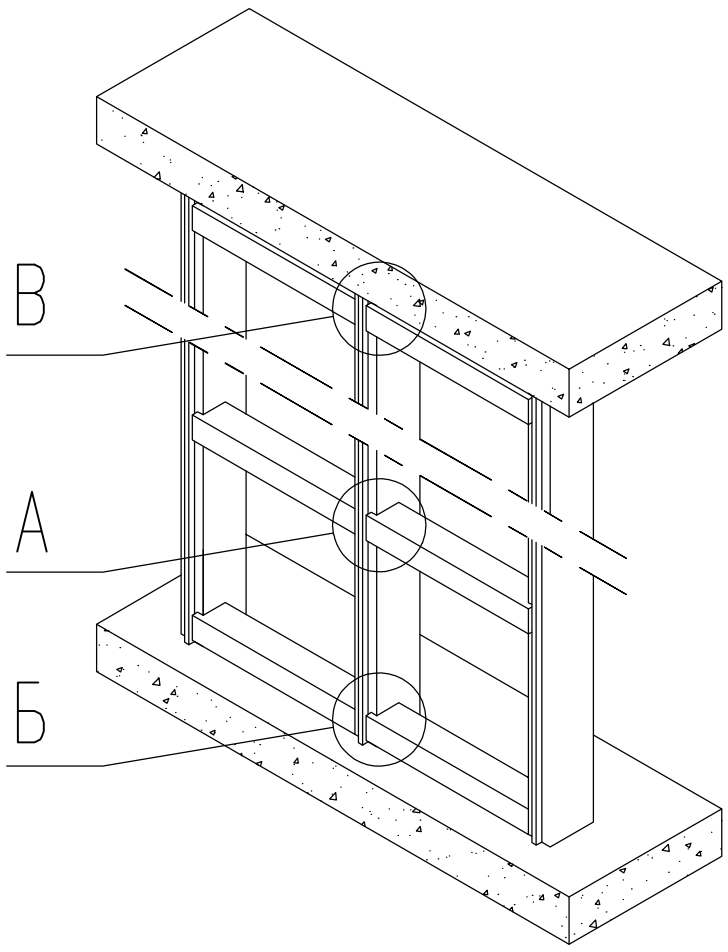

Согласовано	
Гл. спец.	
Взам. инв. N	
Подл. и дата	
Инв. N подл.	

Изм.	Кол.	Лист	№ док.	Подпись	Дата
Разраб.		Тихомиров			29.06.26
Н. контр.					29.06.26
					29.06.26
Утвердил					

Альбом технических решений

Витражи KALEVA ALUVET FS

Монтаж на кронштейн
Верхний опорный кронштейн

Стадия	Лист	Листов
Р	35	

ЗСК ГЛАССПРОМ
ЗАВОД СВЕТОПРОЗРАЧНЫХ КОНСТРУКЦИЙ

Масштаб 1:1 А4

Узел поворота. Внешний ∠90°. СП 24мм.

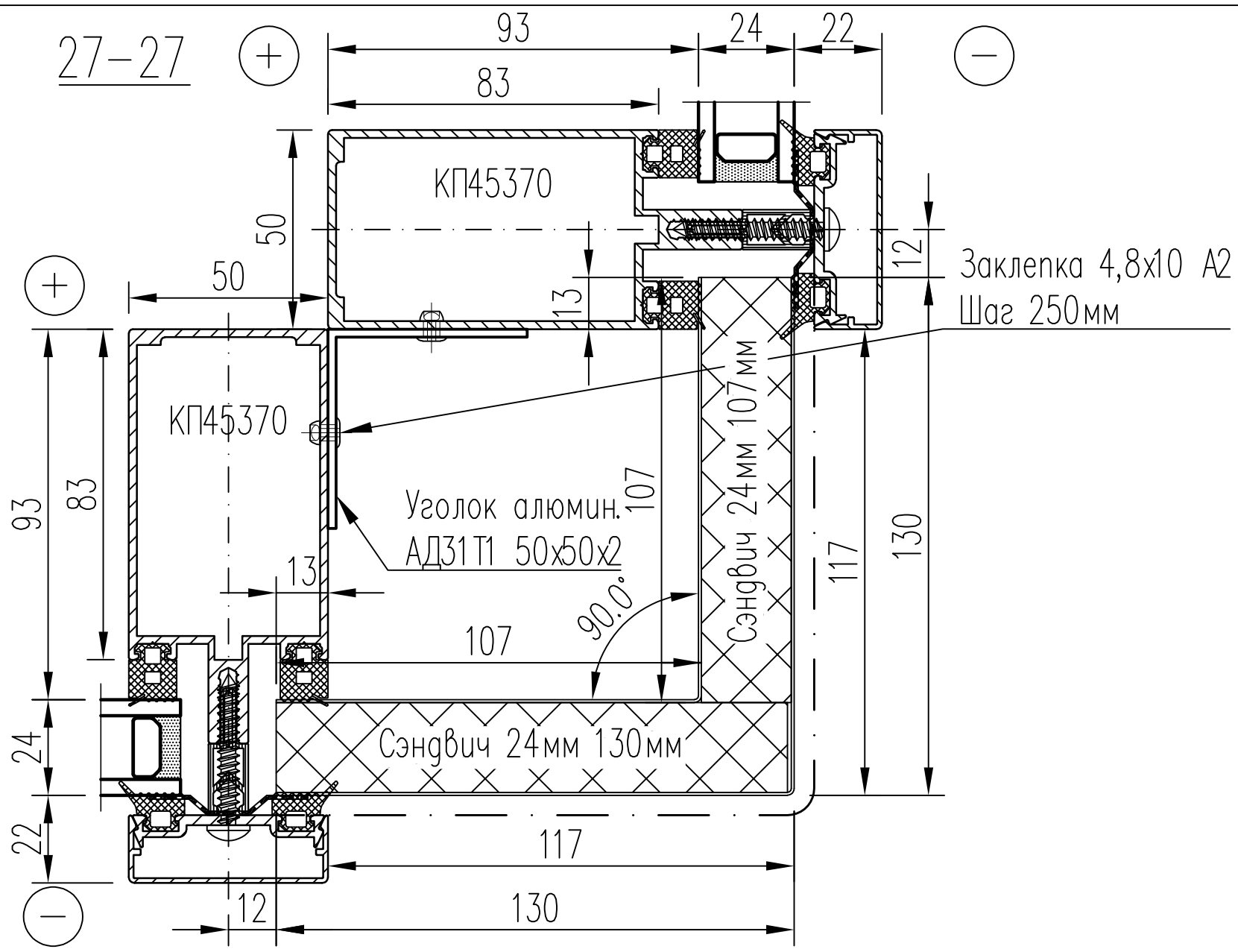

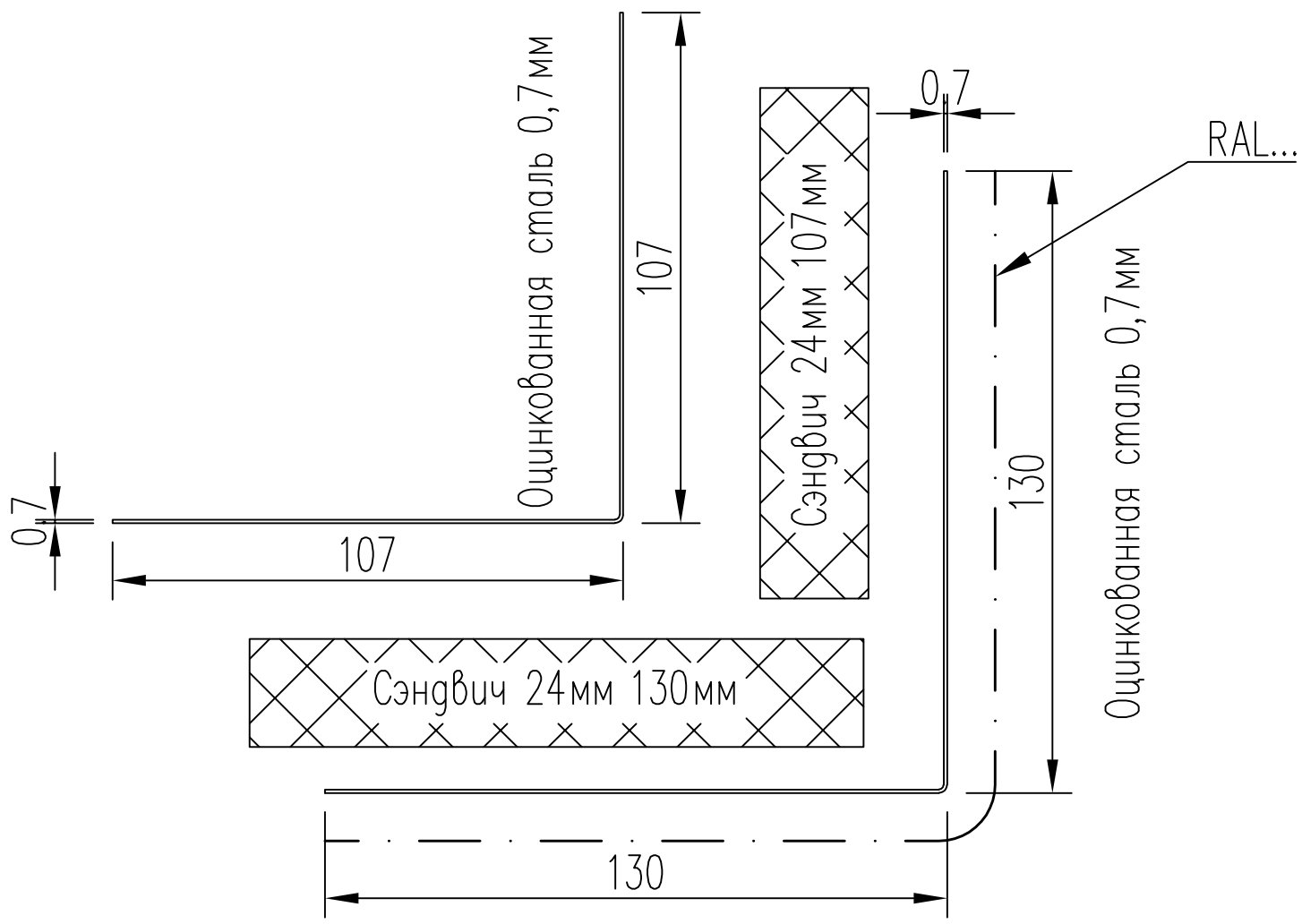

Изм.	Кол.	Лист	№ док.	Подпись	Дата
Разраб.		Тихомиров			29.06.26
Н. контр.					29.06.26
					29.06.26
Утвердил					

Альбом технических решений

Витражи KALEVA ALUVET FS

Узел поворота.
Внешний ∠90°. СП 24мм.

Стадия	Лист	Листов
Р	36	

ЗСК ГЛАССПРОМ
ЗАВОД СВЕТОПРОЗРАЧНЫХ КОНСТРУКЦИЙ

Согласовано

Гл. спец.

Взам. инв. N

Подл. и дата

Инв. N подл.

Масштаб 1:2

А4

Узел поворота. Внешний ∠90°. СП 24мм.

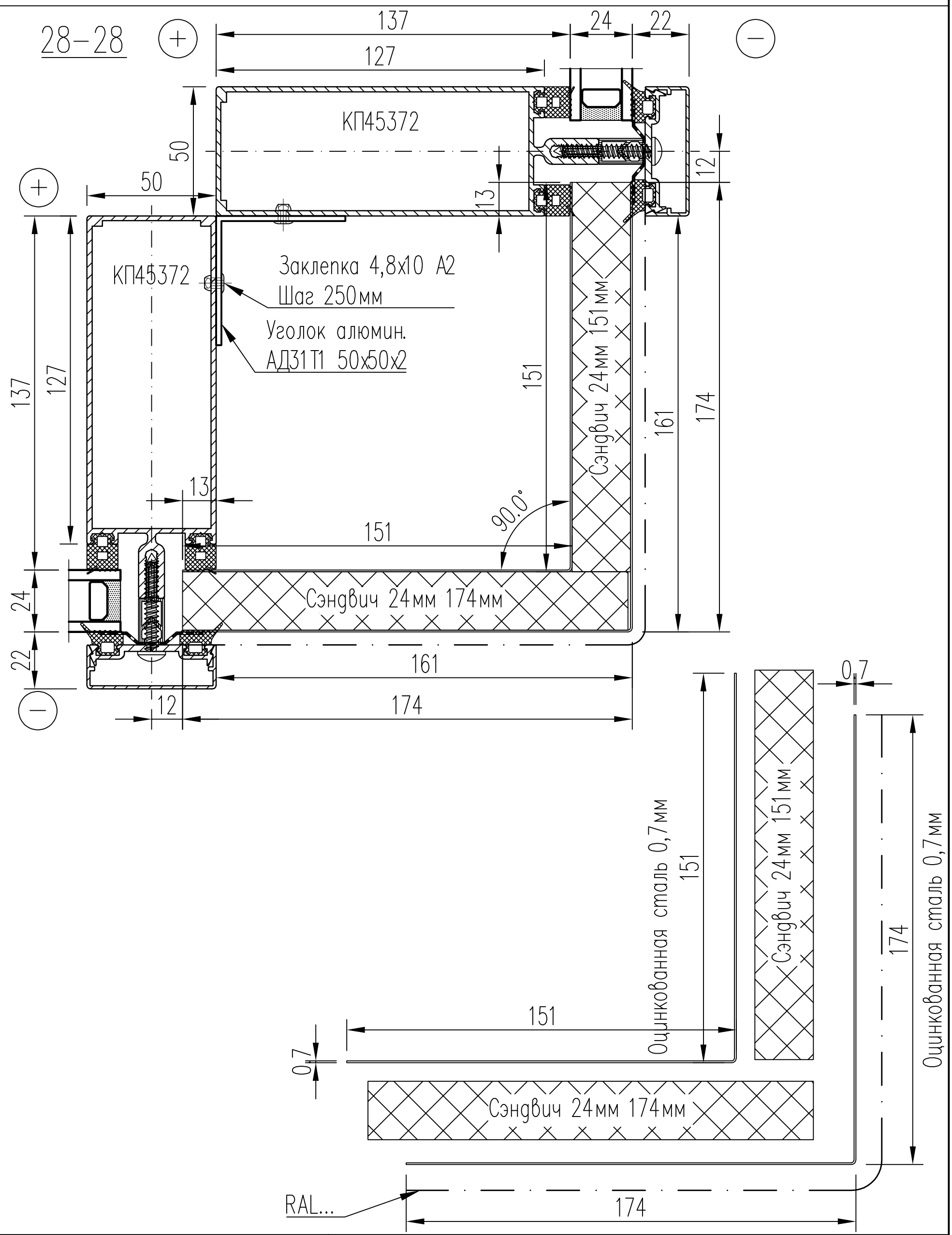

Согласовано

Гл. спец.

Взам. инв. N

Подл. и дата

Инв. N подл.

Изм.	Кол.	Лист	№ док.	Подпись	Дата
Разраб.		Тихомиров			29.06.26
Н. контр.					29.06.26
					29.06.26
Утвердил					

Альбом технических решений

Витражи KALEVA ALUVET FS

Узел поворота.
Внешний ∠90°. СП 24мм.

Стадия	Лист	Листов
Р	37	

ЗСК ГЛАССПРОМ
ЗАВОД СВЕТОПРОЗРАЧНЫХ КОНСТРУКЦИЙ

Масштаб 1:2

А4

Узел поворота. Внешний ∠90°. СП 24мм.

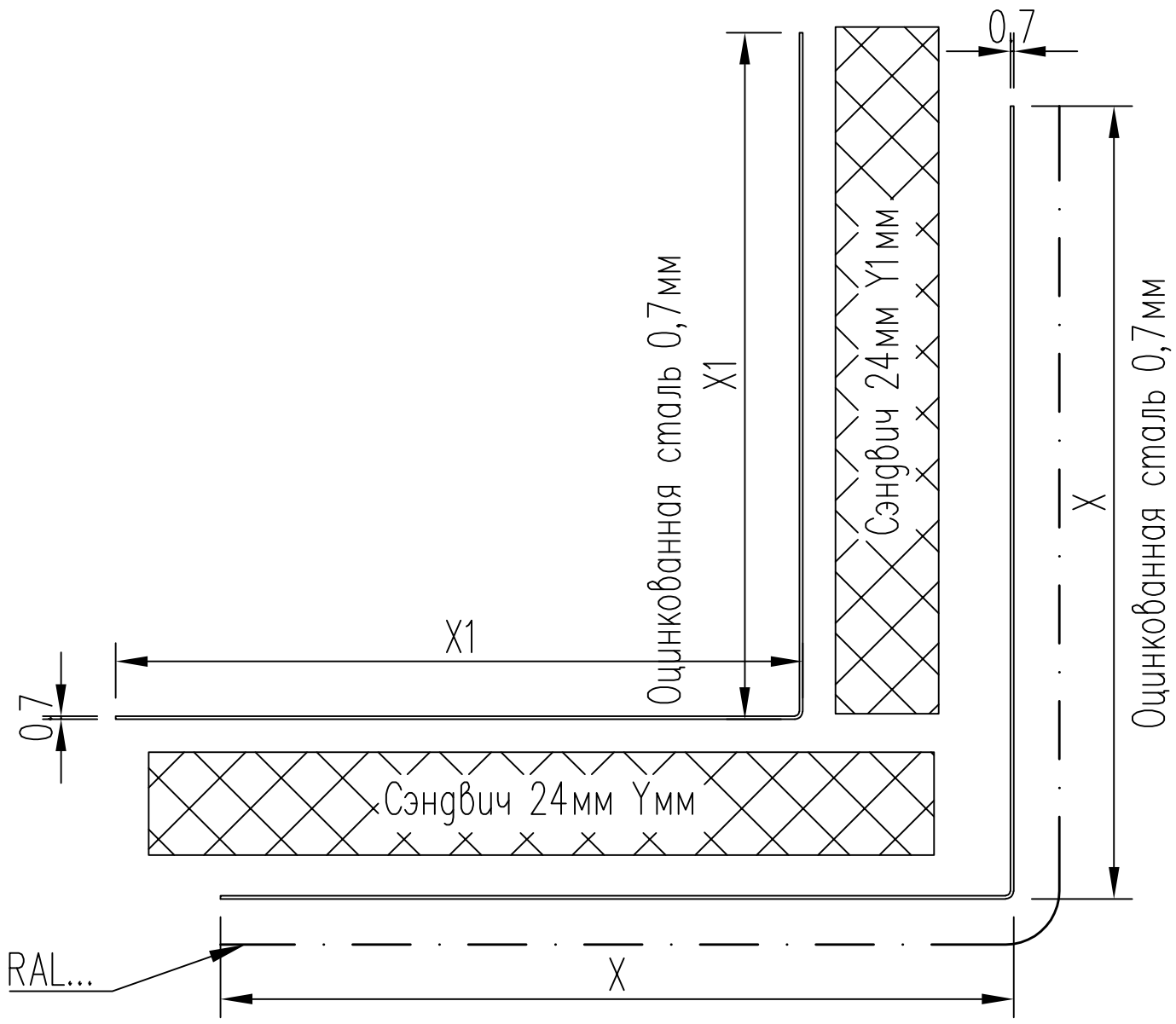

Стойка	X, мм	X1, мм	Y, мм	Y1, мм
КП45548 Стойка 99 мм	146	123	146	123
КПС 924 Стойка 134 мм	181	158	181	158
КПС 584 Стойка 144 мм	191	168	191	168
КП45392 Стойка 157 мм	204	181	204	181
КПС 634 Стойка 184 мм	231	208	231	208
КПС 014 Стойка 194 мм	241	218	241	218
КПС 370 Стойка 219 мм	266	243	266	243

Согласовано

Гл. спец.

Взам. инв. N

Подл. и дата

Инв. N подл.

Изм.	Кол.	Лист	№ док.	Подпись	Дата
Разраб.		Тихомиров			29.06.26
Н. контр.					29.06.26
					29.06.26
Утвердил					

Альбом технических решений

Витражи KALEVA ALUVET FS

Узел поворота.
Внешний ∠90°. СП 24мм.

Стадия	Лист	Листов
Р	38	

ЗСК ГЛАССПРОМ
ЗАВОД СВЕТОПРОЗРАЧНЫХ КОНСТРУКЦИЙ

Масштаб 1:2

А4

Узел поворота. Внешний ∠90°. СП 32мм.

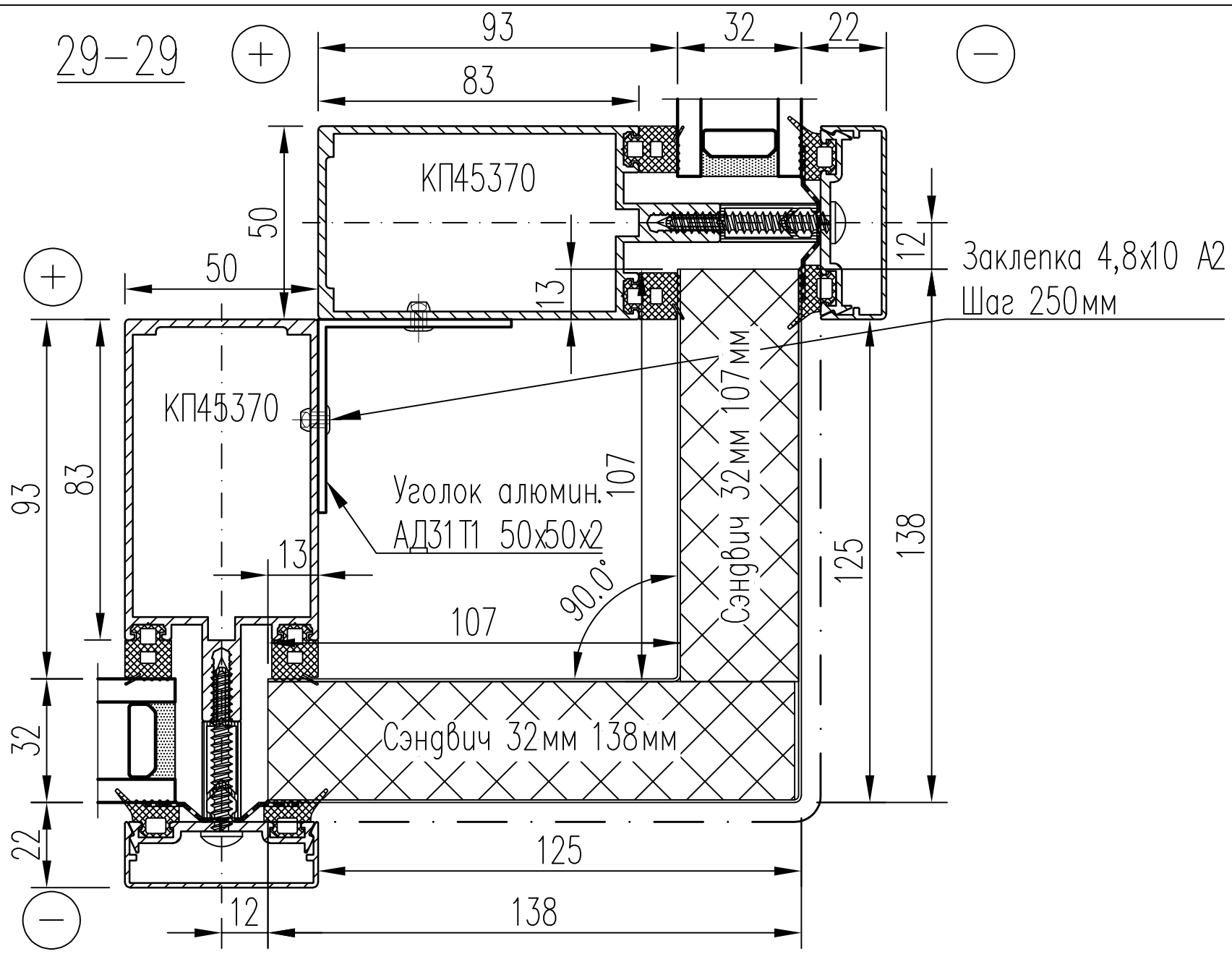

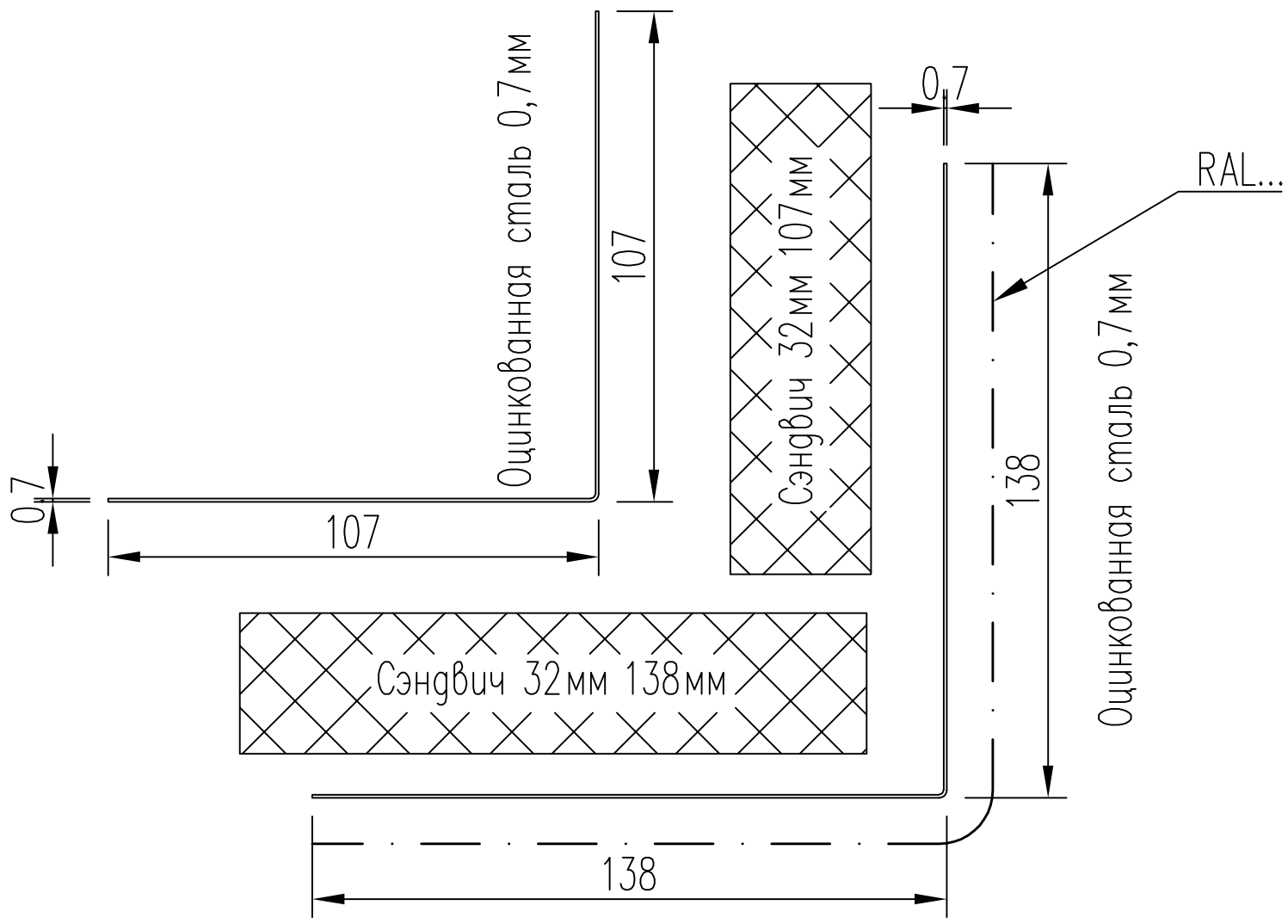

Изм.	Кол.	Лист	№ док.	Подпись	Дата
Разраб.		Тихомиров			29.06.26
Н. контр.					29.06.26
					29.06.26
Утвердил					

Альбом технических решений

Витражи KALEVA ALUVET FS

Узел поворота.
Внешний ∠90°. СП 32мм.

Стадия	Лист	Листов
Р	39	

ЗСК ГЛАССПРОМ
ЗАВОД СВЕТОПРОЗРАЧНЫХ КОНСТРУКЦИЙ

Согласовано

Гл. спец.

Взам. инв. N

Подл. и дата

Инв. N подл.

Масштаб 1:2

А4

Узел поворота. Внешний ∠90°. СП 32мм.

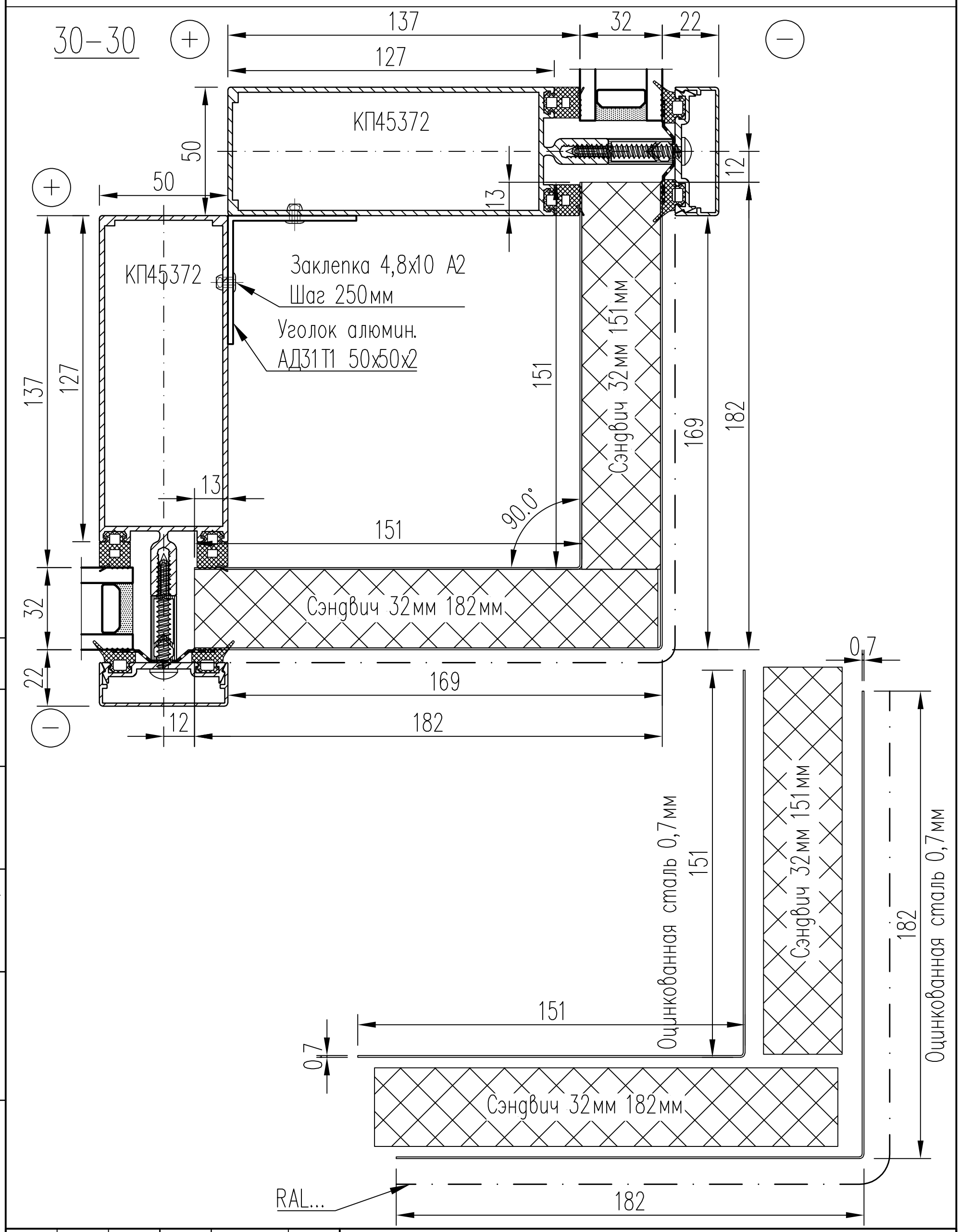

Согласовано	
Гл. спец.	
Взам. инв. N	
Подл. и дата	
Инв. N подл.	

Изм.	Кол.	Лист	№ док.	Подпись	Дата
Разраб.		Тихомиров			29.06.26
Н. контр.					29.06.26
					29.06.26
Утвердил					

Альбом технических решений

Витражи KALEVA ALUVET FS

Узел поворота.
Внешний ∠90°. СП 32мм.

Стадия	Лист	Листов
Р	40	

ЗСК ГЛАССПРОМ
ЗАВОД СВЕТОПРОЗРАЧНЫХ КОНСТРУКЦИЙ

Масштаб 1:2

А4

Узел поворота. Внешний ∠90°. СП 32мм.

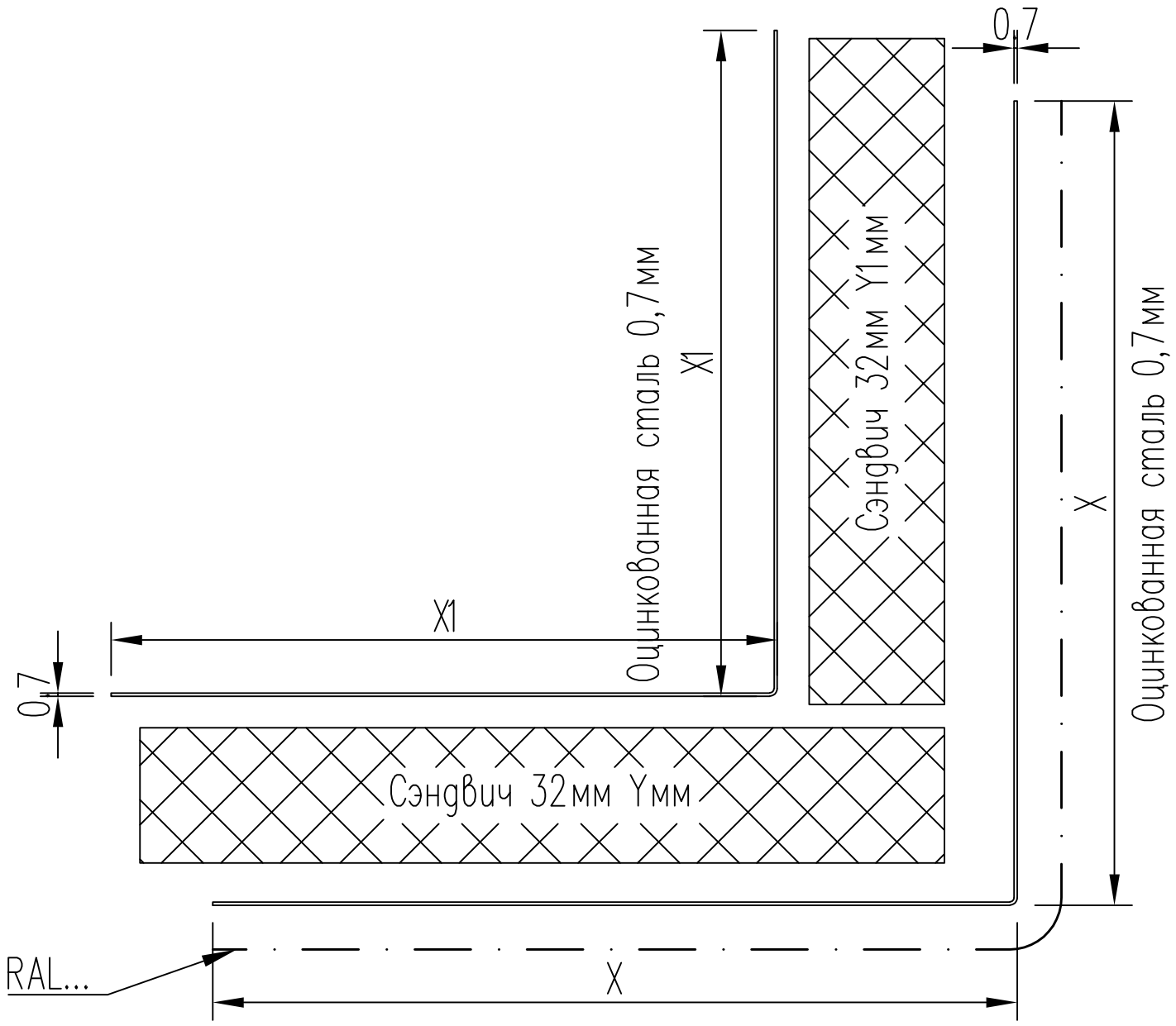

Стойка	X, мм	X1, мм	Y, мм	Y1, мм
КП45548 Стойка 99 мм	154	123	154	123
КПС 924 Стойка 134 мм	189	158	189	158
КПС 584 Стойка 144 мм	199	168	199	168
КП45392 Стойка 157 мм	212	181	212	181
КПС 634 Стойка 184 мм	239	208	239	208
КПС 014 Стойка 194 мм	249	218	249	218
КПС 370 Стойка 219 мм	274	243	274	243

Согласовано

Гл. спец.

Взам. инв. N

Подл. и дата

Инв. N подл.

Изм.	Кол.	Лист	№ док.	Подпись	Дата
Разраб.		Тихомиров			29.06.26
Н. контр.					29.06.26
					29.06.26
Утвердил					

Альбом технических решений

Витражи KALEVA ALUVET FS

Узел поворота.
Внешний ∠90°. СП 32мм.

Стадия	Лист	Листов
Р	41	

ЗСК ГЛАССПРОМ
ЗАВОД СВЕТОПРОЗРАЧНЫХ КОНСТРУКЦИЙ

Масштаб 1:2

А4

Узел поворота. Внешний ∠90°. СП 40мм.

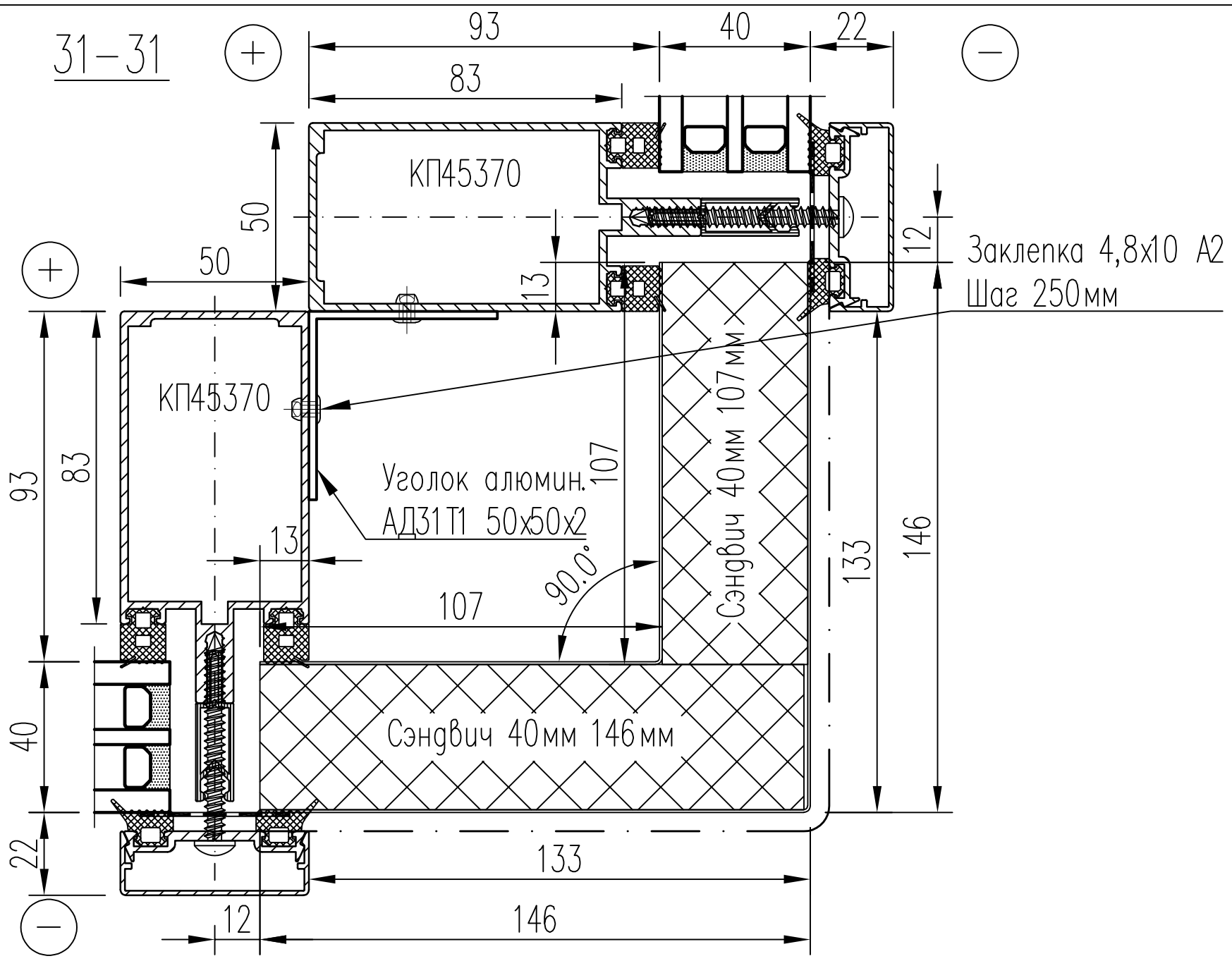

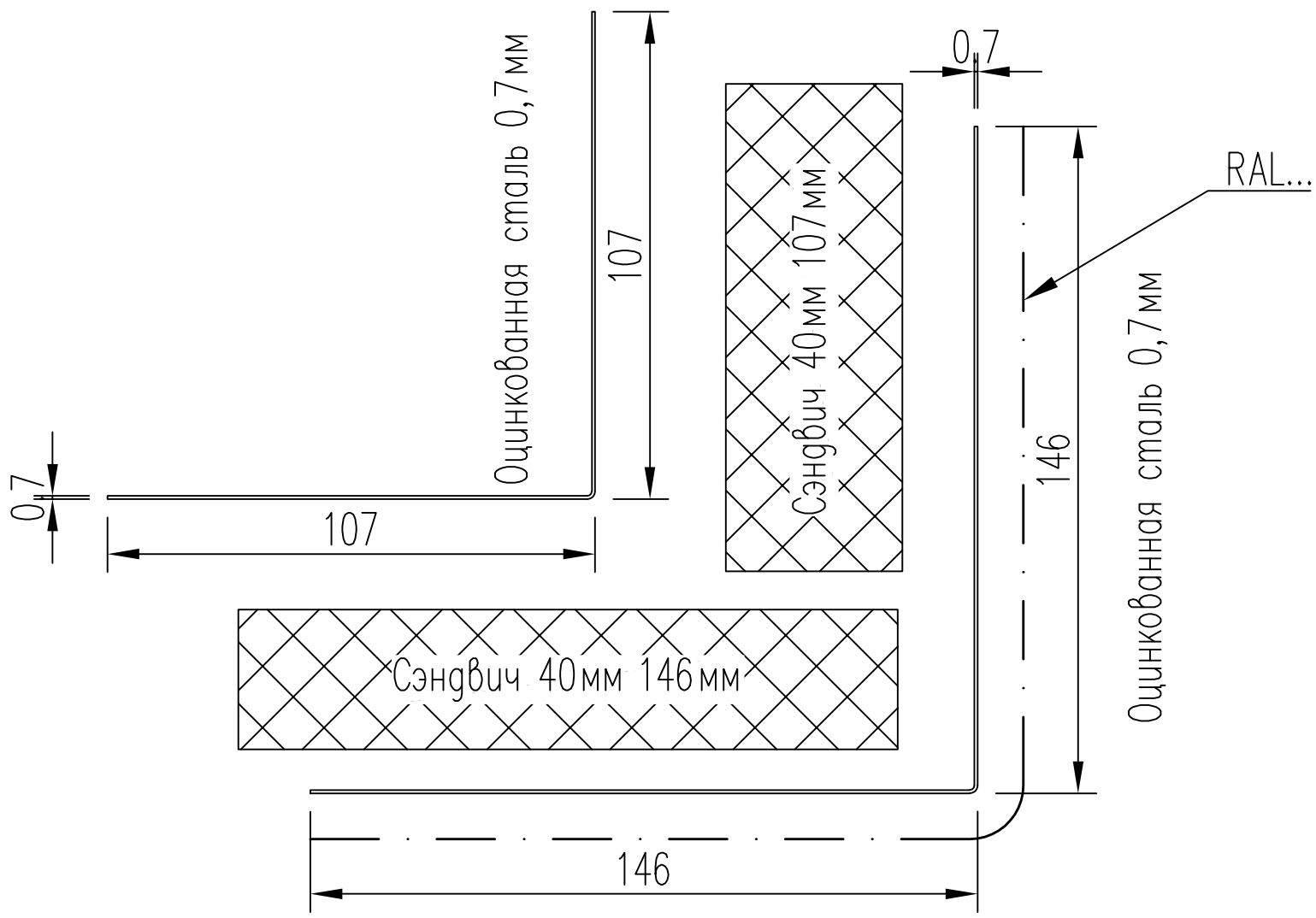

Изм.	Кол.	Лист	№ док.	Подпись	Дата
Разраб.		Тихомиров			29.06.26
Н. контр.					29.06.26
					29.06.26
Утвердил					

Альбом технических решений

Витражи KALEVA ALUVET FS

Узел поворота.
Внешний ∠90°. СП 40мм.

Стадия	Лист	Листов
Р	42	

ЗСК ГЛАССПРОМ
ЗАВОД СВЕТОПРОЗРАЧНЫХ КОНСТРУКЦИЙ

Согласовано

Гл. спец.

Взам. инв. N

Подл. и дата

Инв. N подл.

Масштаб 1:2

А4

Узел поворота. Внешний ∠90°. СП 40мм.

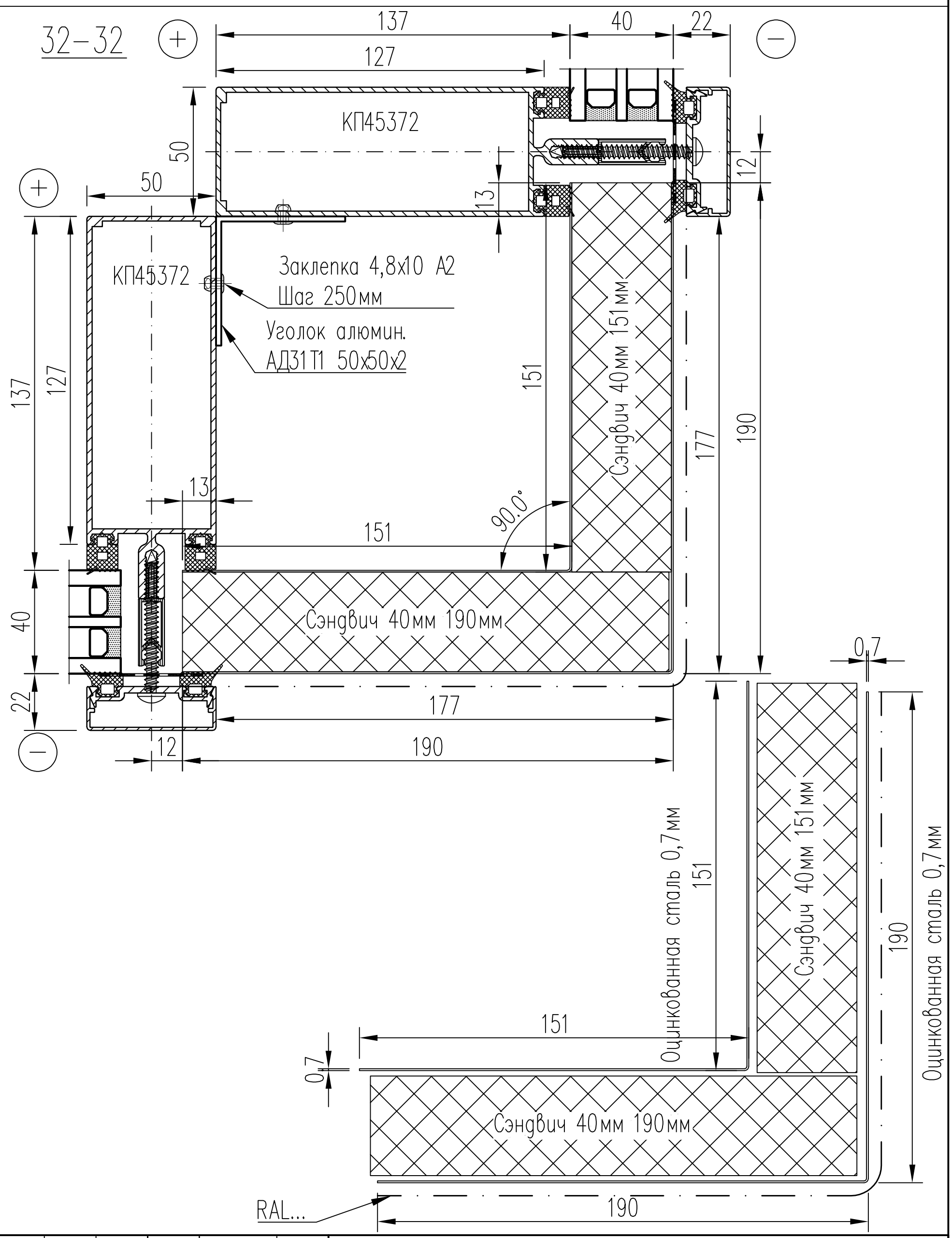

Согласовано	
Гл. спец.	
Взам. инв. N	
Подл. и дата	
Инв. N подл.	

Изм.	Кол.	Лист	№ док.	Подпись	Дата
Разраб.		Тихомиров			29.06.26
Н. контр.					29.06.26
					29.06.26
Утвердил					

Альбом технических решений

Витражи KALEVA ALUVET FS

Узел поворота.
Внешний ∠90°. СП 40мм.

Стадия	Лист	Листов
Р	43	

ЗСК ГЛАССПРОМ
ЗАВОД СВЕТОПРОЗРАЧНЫХ КОНСТРУКЦИЙ

Масштаб 1:2

А4

Узел поворота. Внешний ∠90°. СП 40мм.

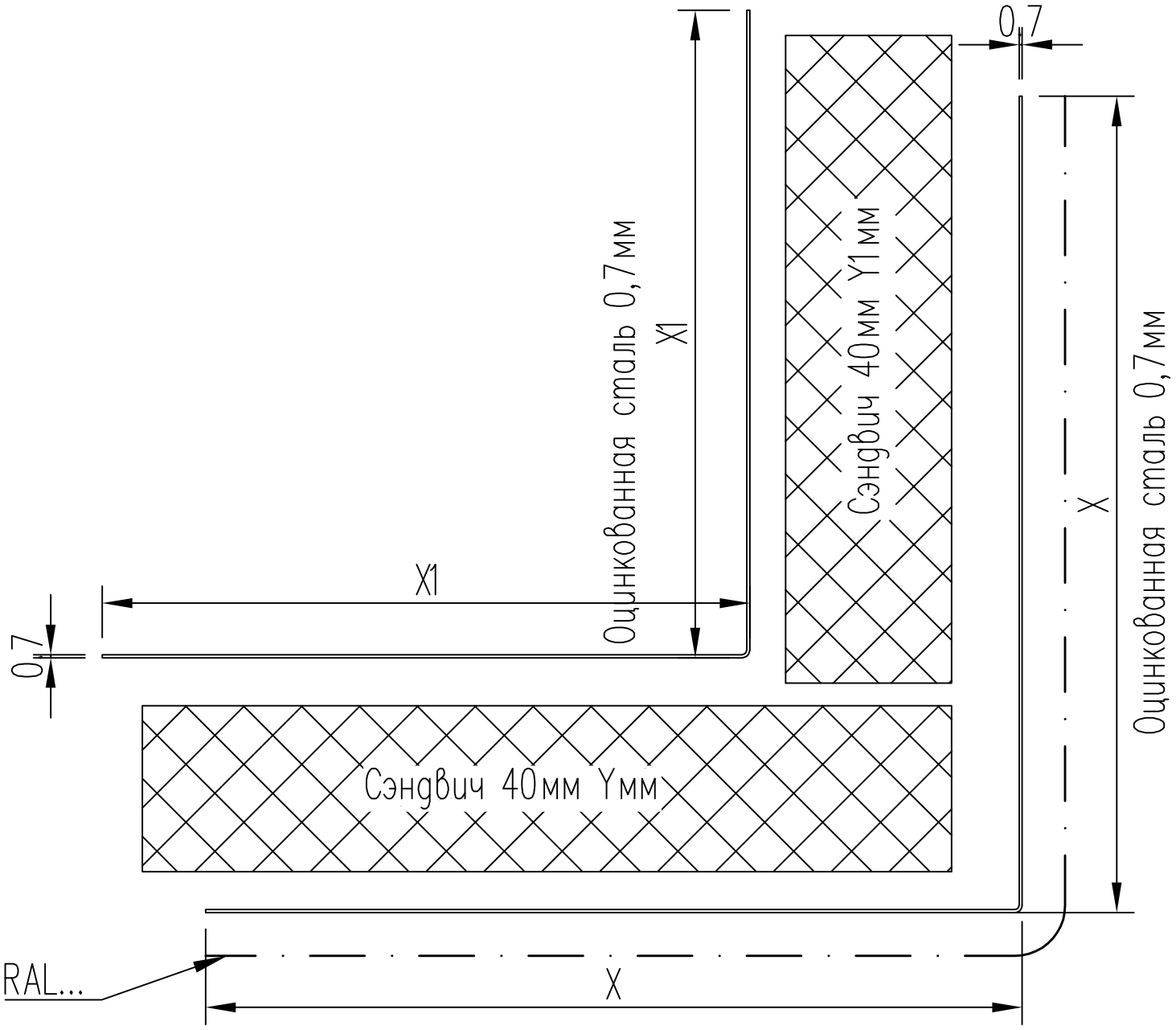

Стойка	X, мм	X1, мм	Y, мм	Y1, мм
КП45548 Стойка 99 мм	162	123	162	123
КПС 924 Стойка 134 мм	197	158	197	158
КПС 584 Стойка 144 мм	207	168	207	168
КП45392 Стойка 157 мм	220	181	220	181
КПС 634 Стойка 184 мм	247	208	247	208
КПС 014 Стойка 194 мм	257	218	257	218
КПС 370 Стойка 219 мм	282	243	282	243

Согласовано

Гл. спец.

Взам. инв. N

Подл. и дата

Инв. N подл.

Изм.	Кол.	Лист	№ док.	Подпись	Дата
Разраб.		Тихомиров			29.06.26
Н. контр.					29.06.26
					29.06.26
Утвердил					

Альбом технических решений

Витражи KALEVA ALUVET FS

Узел поворота.
Внешний ∠90°. СП 40мм.

Стадия	Лист	Листов
Р	44	

ЗСК ГЛАССПРОМ
ЗАВОД СВЕТОПРОЗРАЧНЫХ КОНСТРУКЦИЙ

Масштаб 1:2

А4

Узел поворота. Внутренний ∠90°. СП 24мм.

33–33

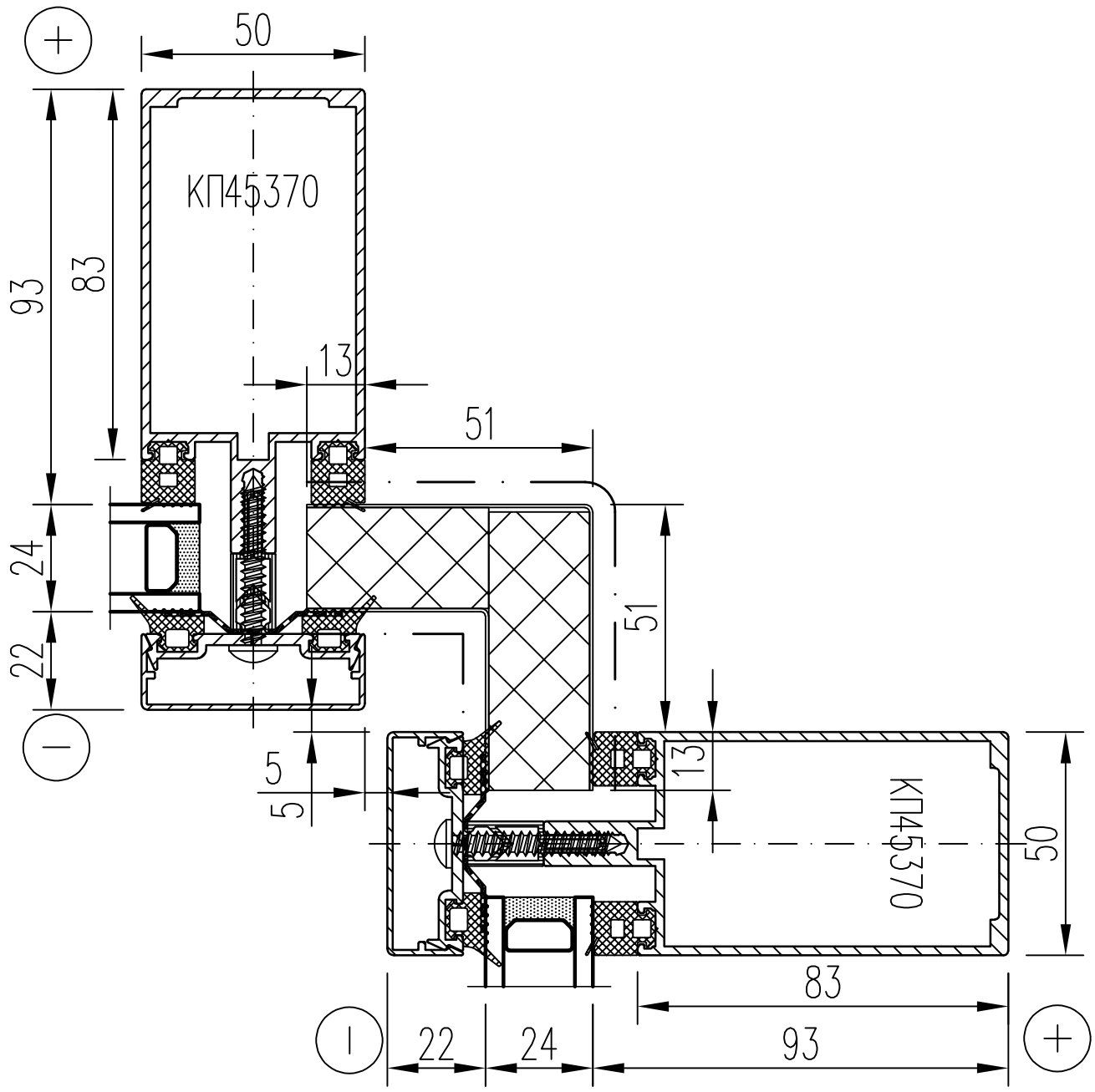

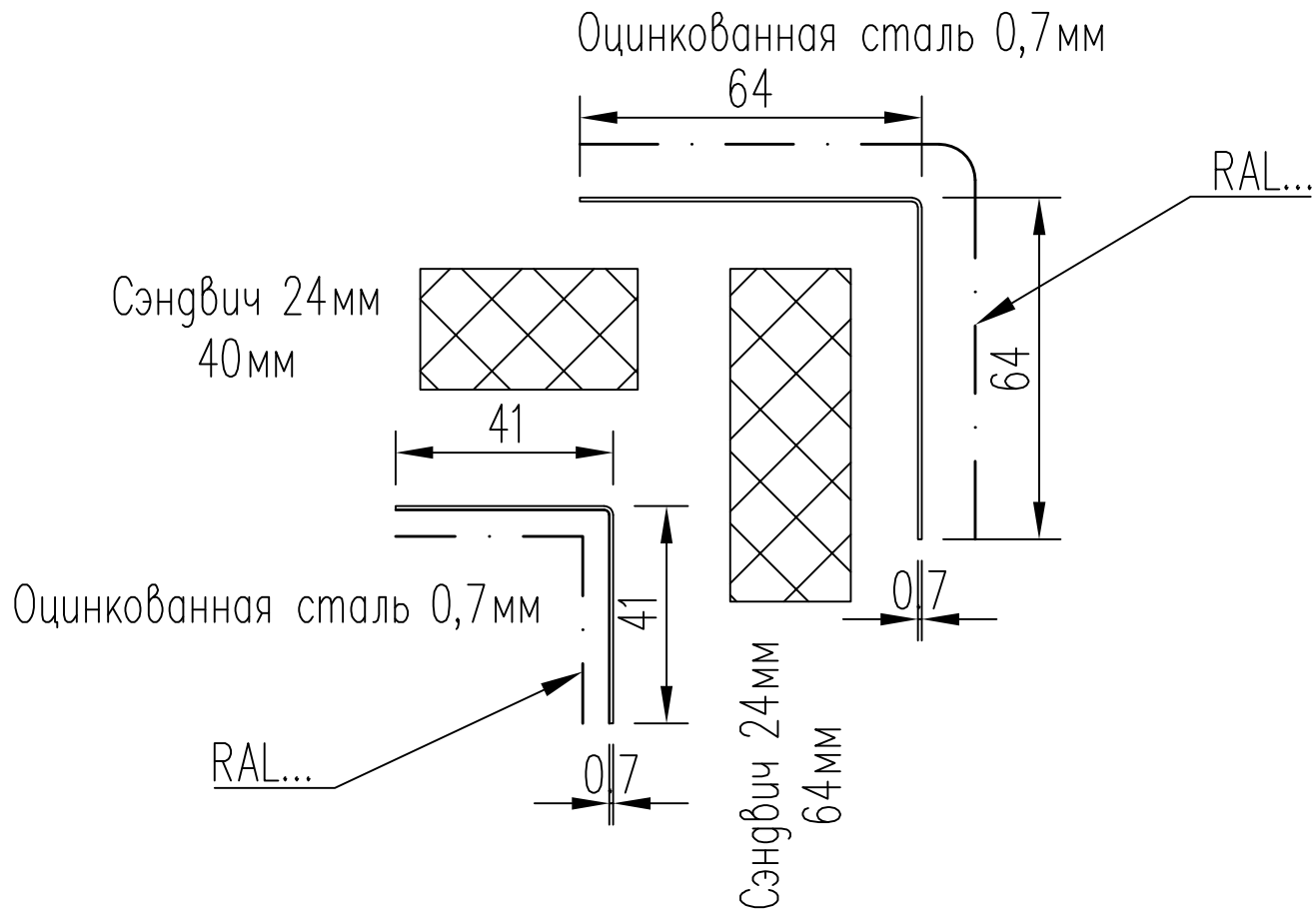

Согласовано

Гл. спец.

Взам. инв. N

Подл. и дата

Инв. N подл.

Изм.	Кол.	Лист	№ док.	Подпись	Дата
Разраб.		Тихомиров			29.06.26
Н. контр.					29.06.26
					29.06.26
Утвердил					

Альбом технических решений

Витражи KALEVA ALUVET FS

Узел поворота.
Внутренний ∠90°. СП 24мм.

Стадия	Лист	Листов
Р	45	

ЗСК ГЛАССПРОМ
ЗАВОД СВЕТОПРОЗРАЧНЫХ КОНСТРУКЦИЙ

Масштаб 1:2

А4

Узел поворота. Внутренний ∠90°. СП 32мм.

34–34

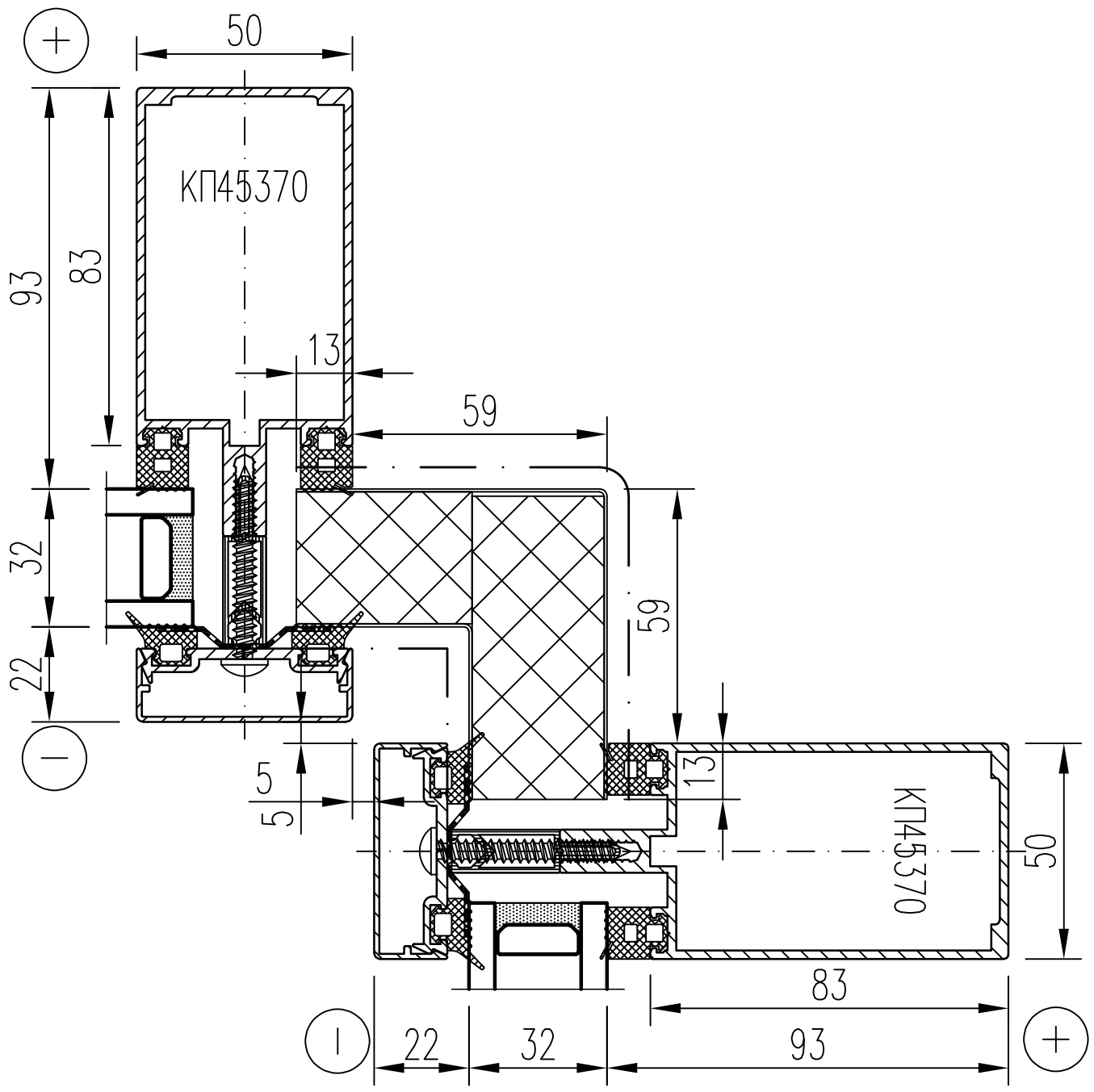

Оцинкованная сталь 0,7мм

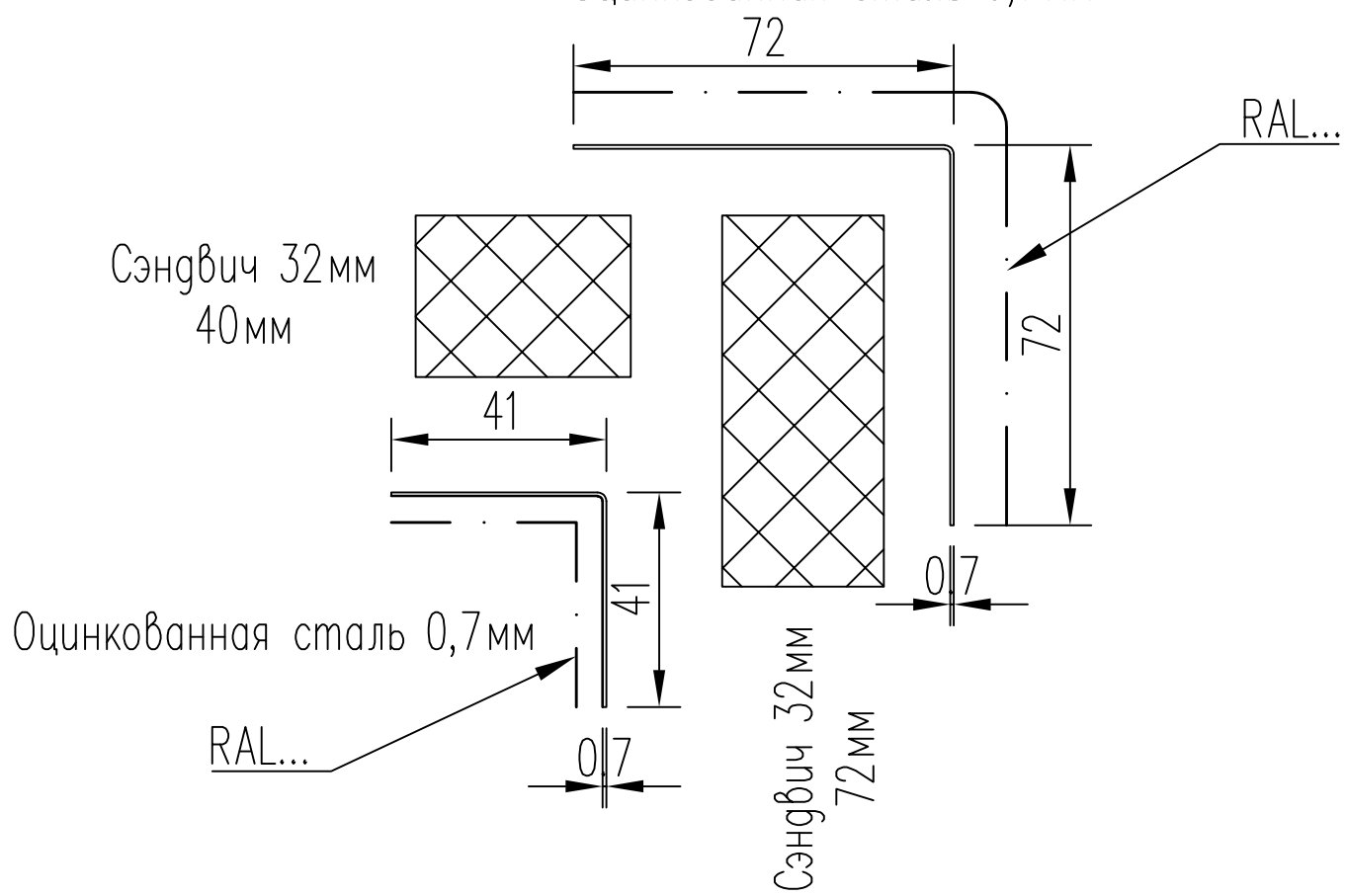

Изм.	Кол.	Лист	№ док.	Подпись	Дата
Разраб.		Тихомиров			29.06.26
Н. контр.					29.06.26
					29.06.26
Утвердил					

Альбом технических решений

Витражи KALEVA ALUVET FS

Узел поворота.
Внутренний ∠90°. СП 32мм.

Стадия	Лист	Листов
Р	46	

ЗСК ГЛАССПРОМ
ЗАВОД СВЕТОПРОЗРАЧНЫХ КОНСТРУКЦИЙ

Согласовано

Гл. спец.

Взам. инв. N

Подл. и дата

Инв. N подл.

Масштаб 1:2

А4

Узел поворота. Внутренний ∠90°. СП 40мм.

35–35

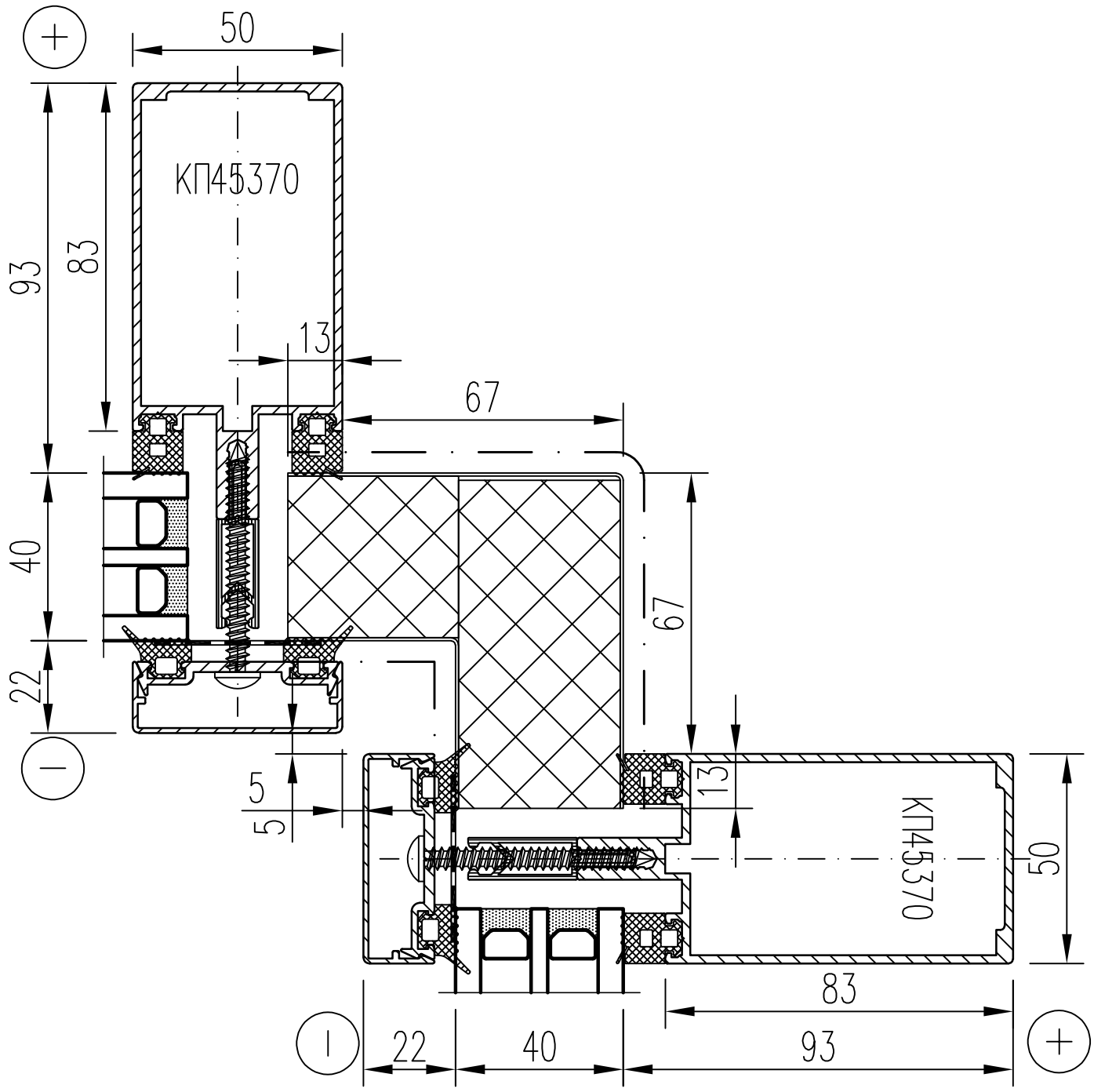

Оцинкованная сталь 0,7мм

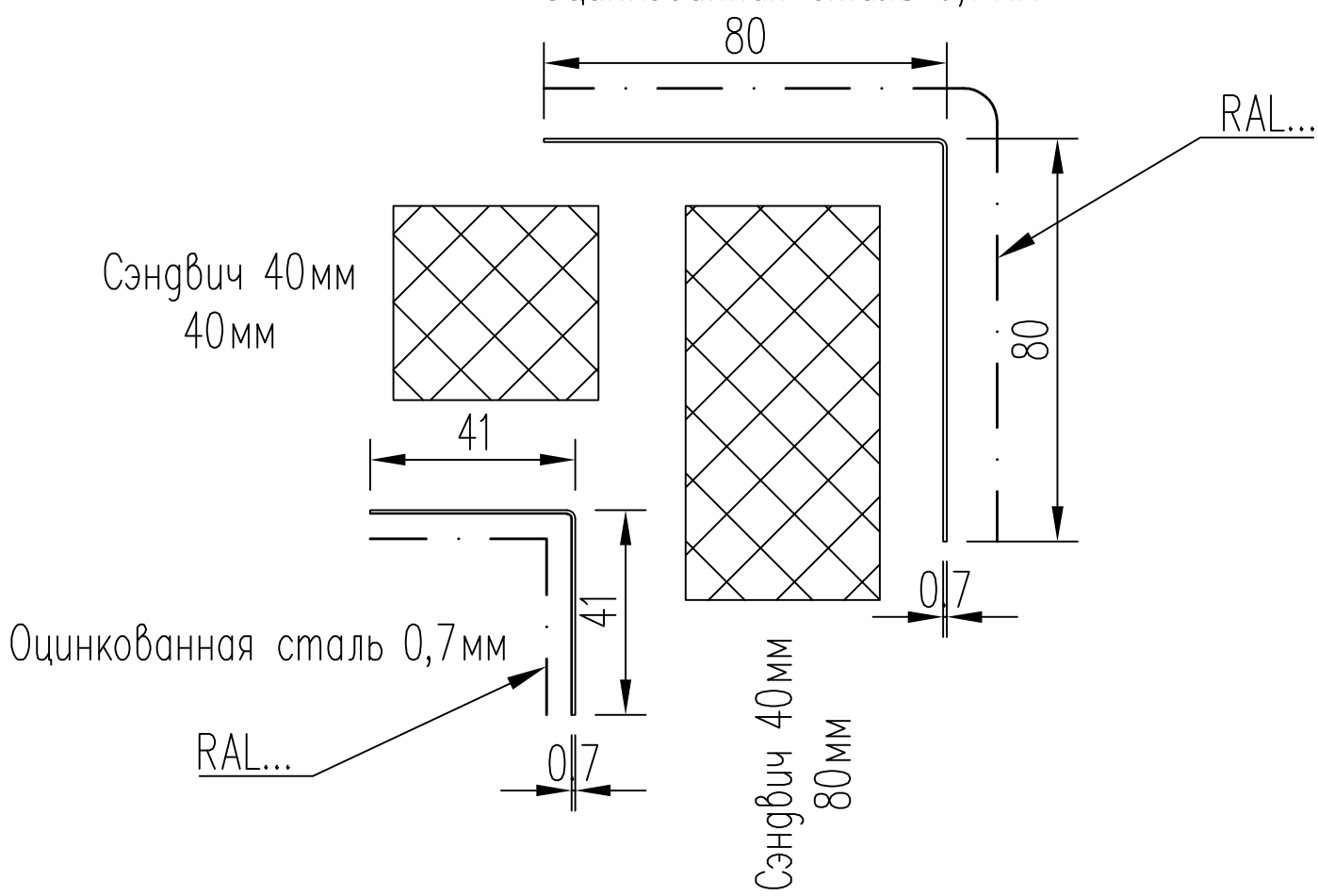

Изм.	Кол.	Лист	№ док.	Подпись	Дата
Разраб.		Тихомиров			29.06.26
Н. контр.					29.06.26
					29.06.26
Утвердил					

Альбом технических решений

Витражи KALEVA ALUVET FS

Узел поворота.
Внутренний ∠90°. СП 40мм.

Стадия	Лист	Листов
Р	47	

ЗСК ГЛАССПРОМ
ЗАВОД СВЕТОПРОЗРАЧНЫХ КОНСТРУКЦИЙ

Согласовано

Гл. спец.

Взам. инв. N

Подл. и дата

Инв. N подл.

Масштаб 1:2

А4

Окно в фасад. ALUVET PWM, HWM. СП 24/32/40мм.

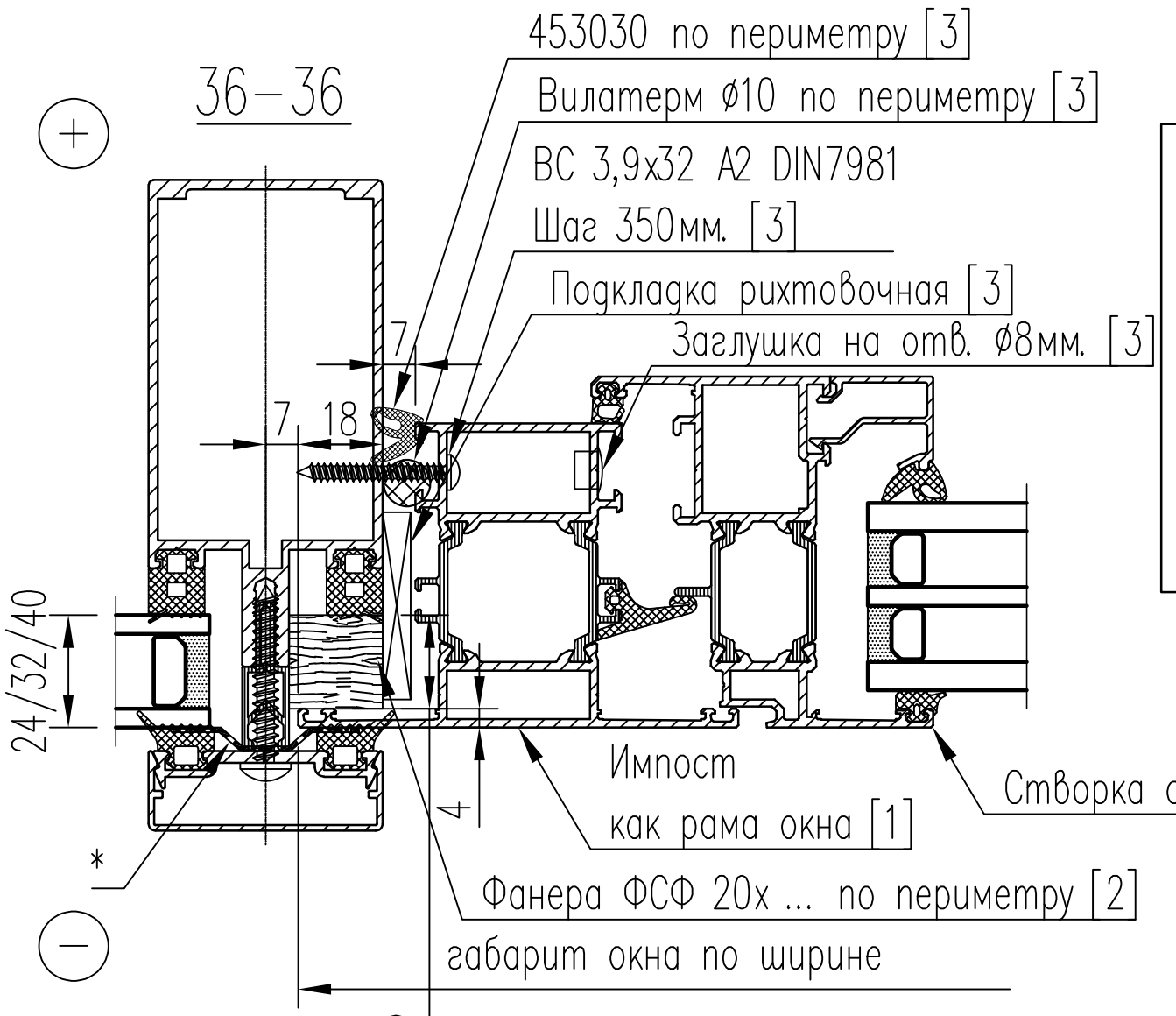

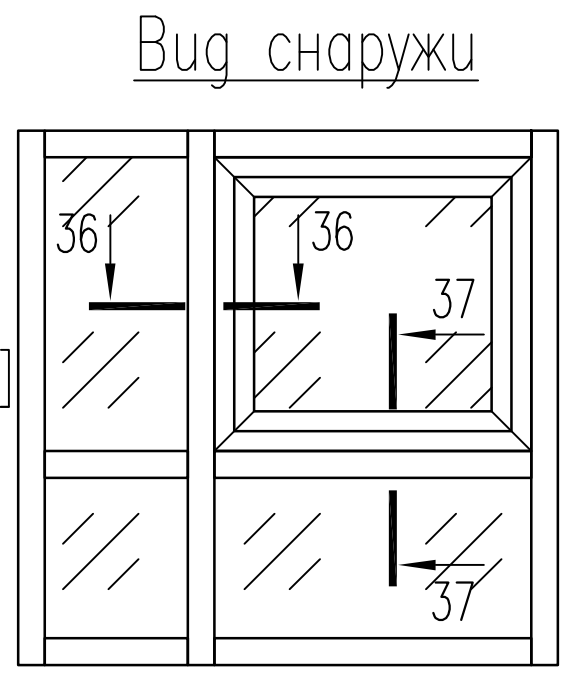

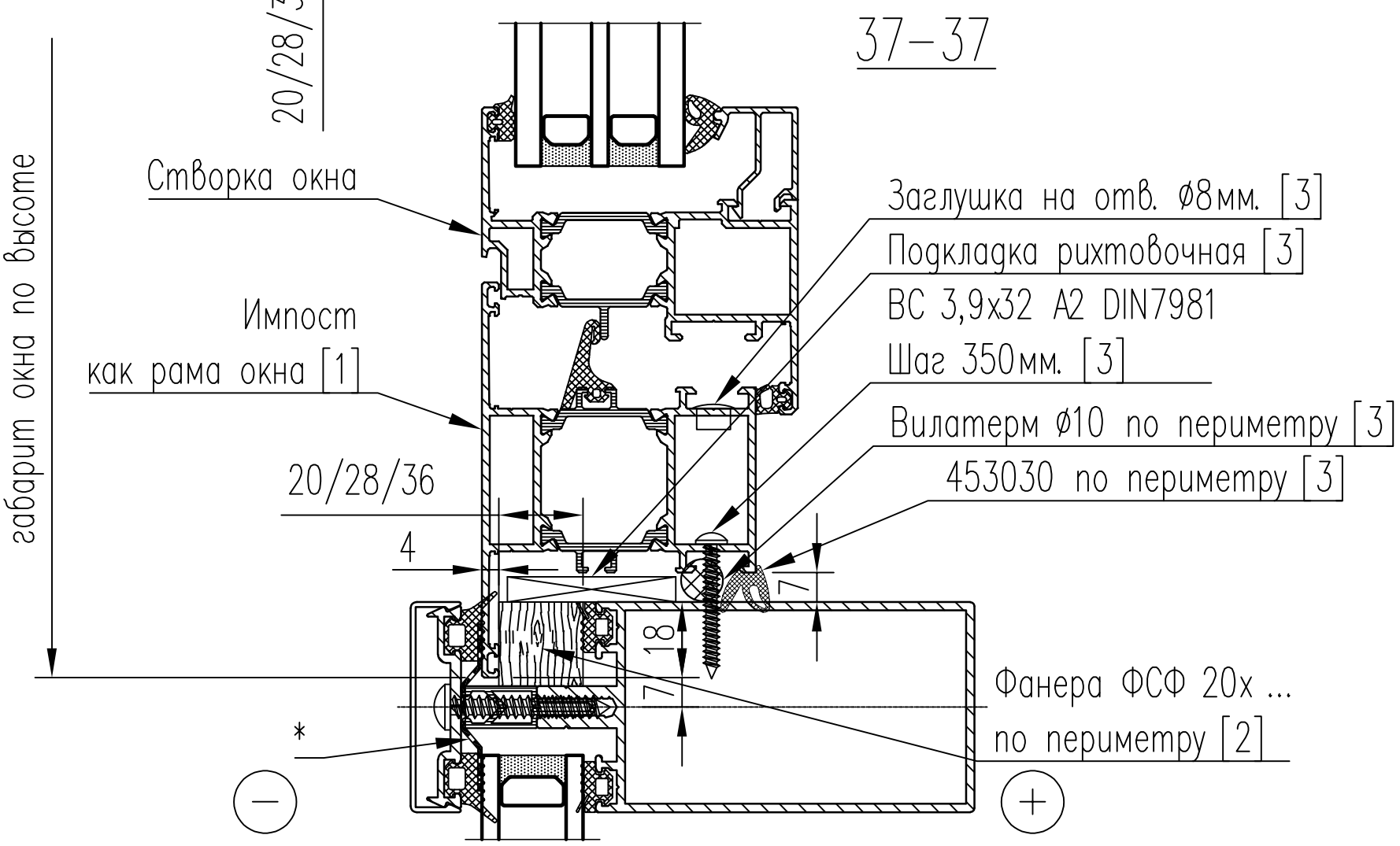

[1] – Габарит импоста не влияет на ширину встроенного окна.
[2] – Заказывается отдельно. "Аксессуары и услуги => Откос ". По периметру окна.
[3] – Заказать дополнительно.
* – наличие бутиловой ленты ОБЯЗАТЕЛЬНО!

Изм.	Кол.	Лист	№ док.	Подпись	Дата
Разраб.		Тихомиров			29.06.26
Н. контр.					29.06.26
					29.06.26
Утвердил					

Альбом технических решений

Витражи KALEVA ALUVET FS

Окно в фасад.
ALUVET PWM, HWM
СП 24/32/40мм.

Стадия	Лист	Листов
Р	48	

ЗСК ГЛАССПРОМ
ЗАВОД СВЕТОПРОЗРАЧНЫХ КОНСТРУКЦИЙ

Согласовано
Гл. спец.
Взам. инв. N
Подл. и дата
Инв. N подл.

Масштаб 1:2 А4

Окно в фасад. ALUVET ST71 СП 24/32/40мм.

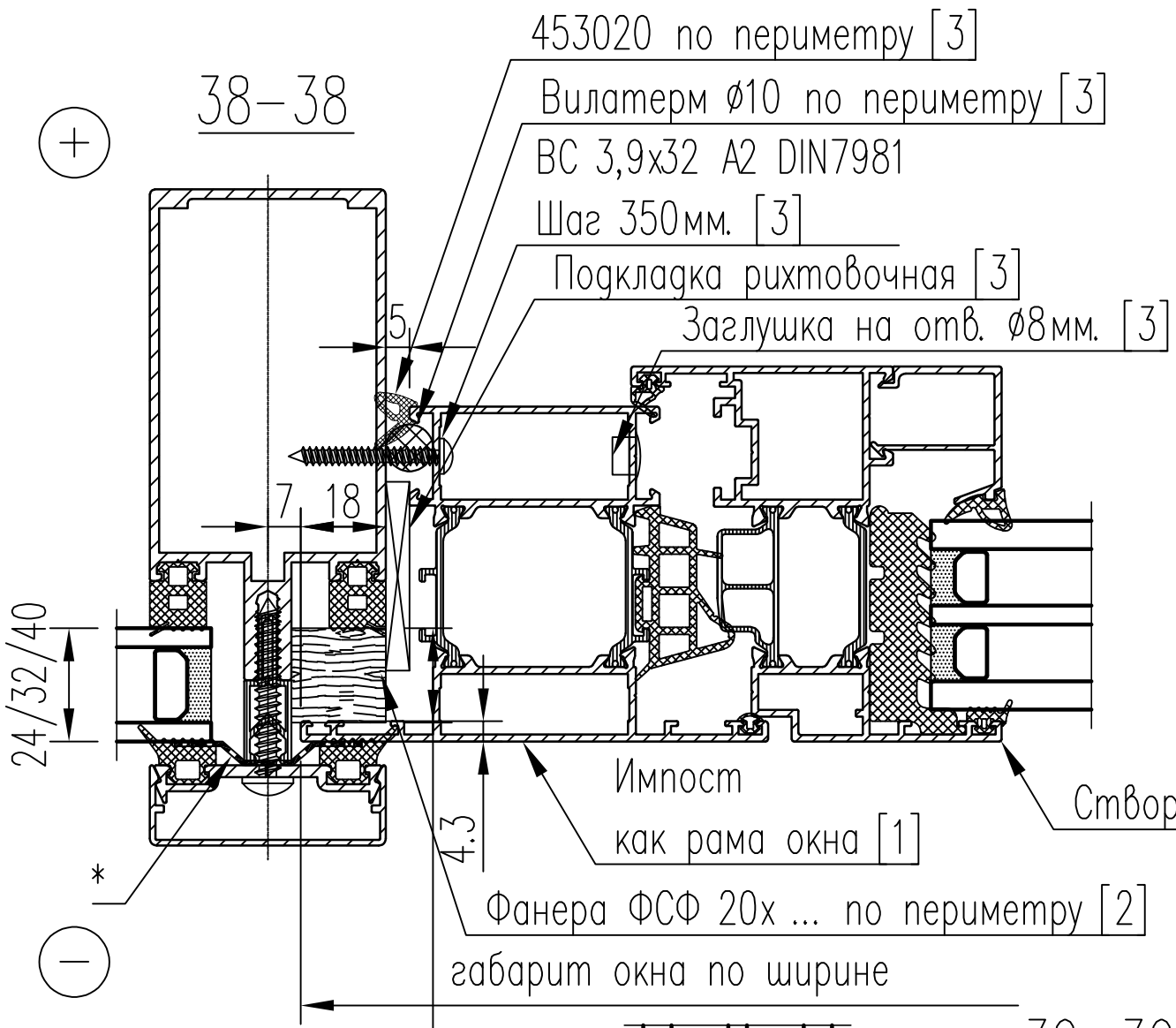

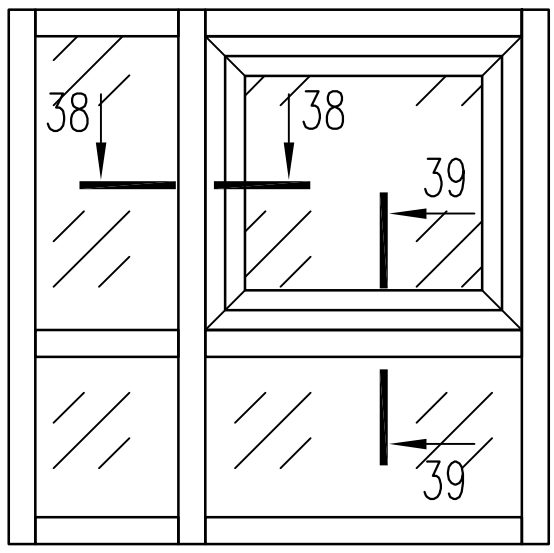

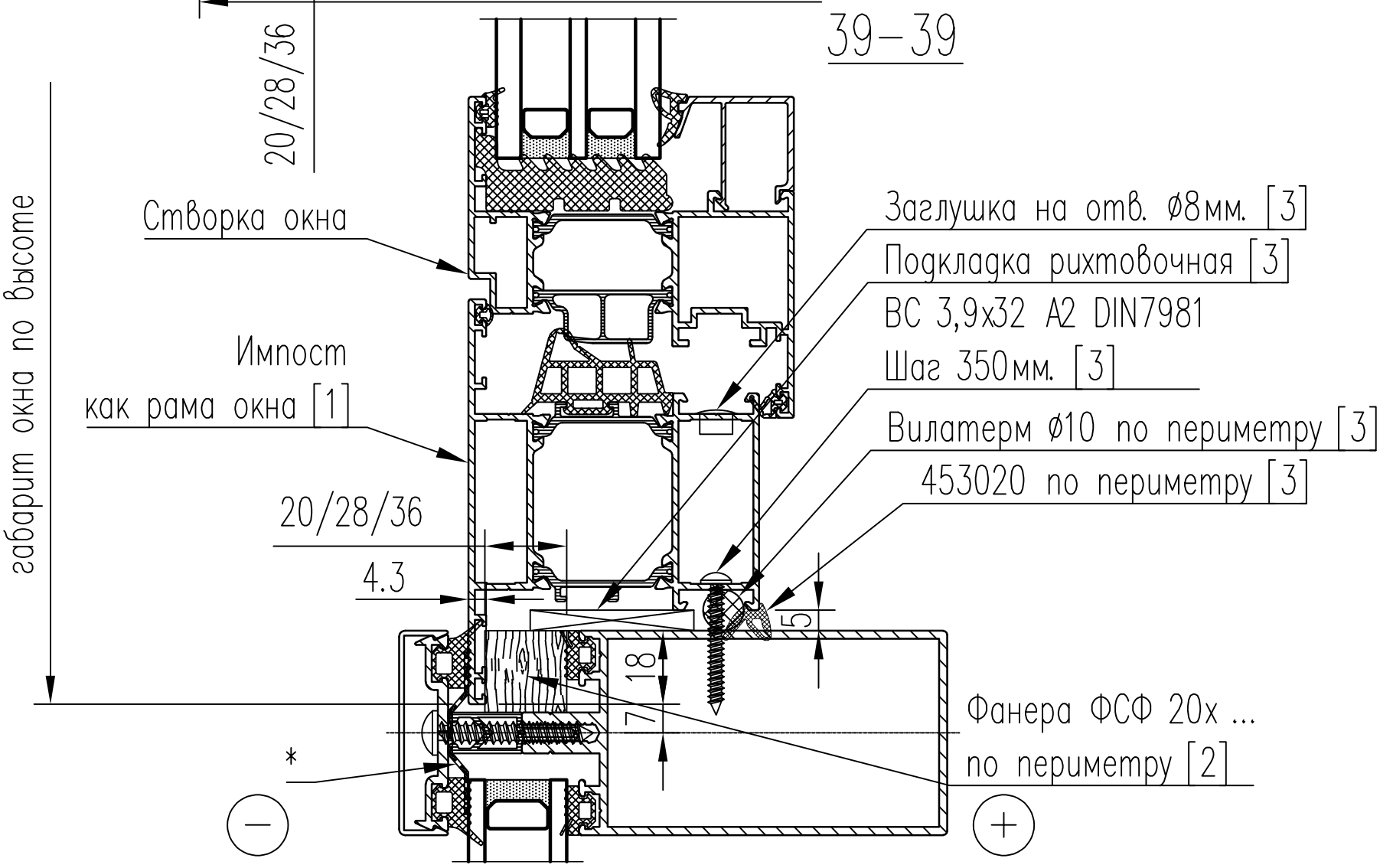

[1] – Габарит импоста не влияет на ширину встроенного окна.
[2] – Заказывается отдельно. "Аксессуары и услуги => Откос ". По периметру окна.
[3] – Заказать дополнительно.
* – наличие бутиловой ленты ОБЯЗАТЕЛЬНО!

Изм.	Кол.	Лист	№ док.	Подпись	Дата
Разраб.		Тихомиров			29.06.26
Н. контр.					29.06.26
					29.06.26
Утвердил					

Альбом технических решений
Витражи KALEVA ALUVET FS

Окно в фасад.
ALUVET ST71 Окна
СП 24/32/40мм.

Стадия	Лист	Листов
Р	49	

ЗСК ГЛАССПРОМ
ЗАВОД СВЕТОПРОЗРАЧНЫХ КОНСТРУКЦИЙ

Согласовано
Гл. спец.
Взам. инв. N
Подл. и дата
Инв. N подл.

Масштаб 1:2 А4

Окно в фасад. ALUVET WM СП 24/32/40мм.

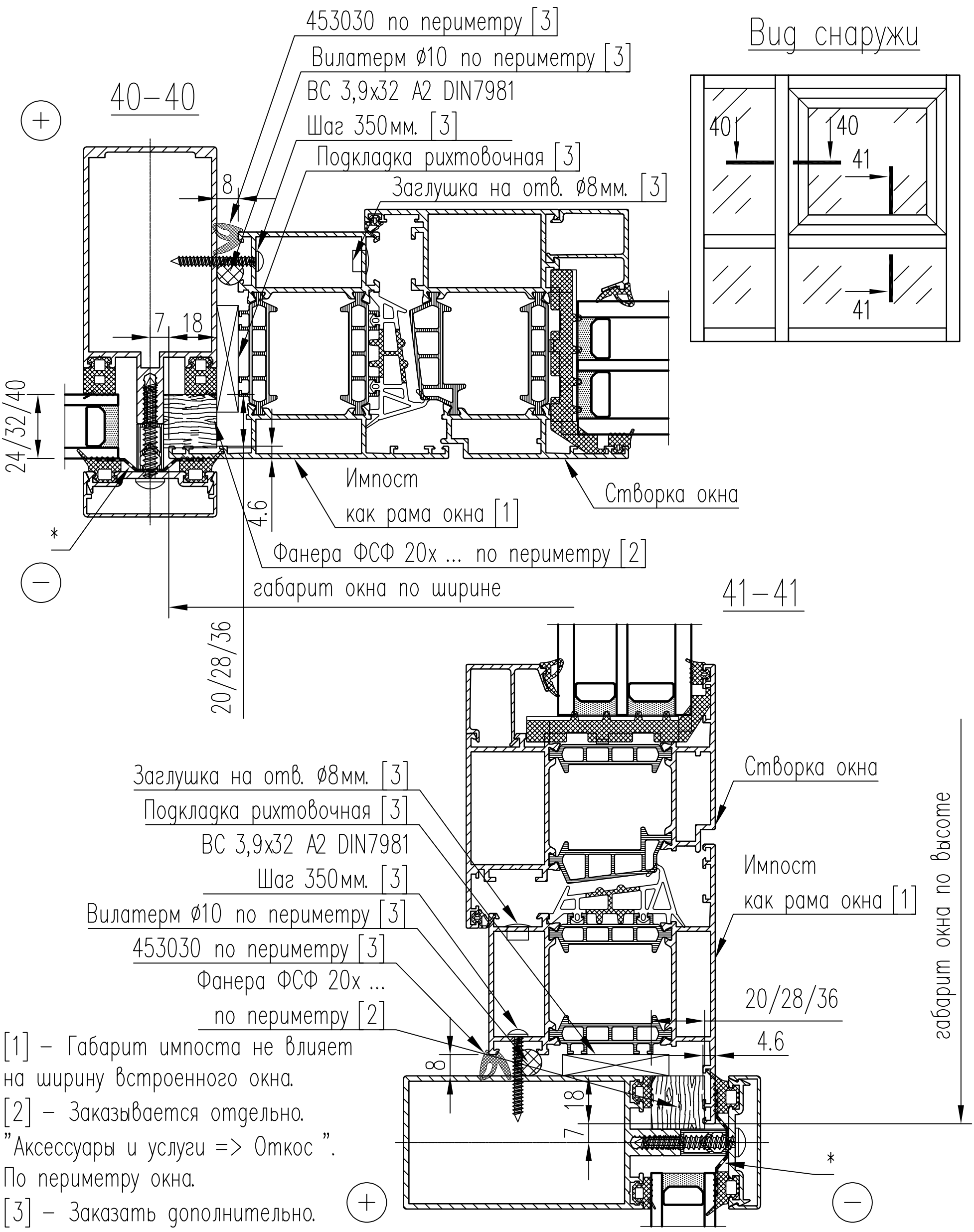

[1] – Габарит импоста не влияет на ширину встроенного окна.

[2] – Заказывается отдельно. "Аксессуары и услуги => Откос ". По периметру окна.

[3] – Заказать дополнительно.

* – наличие бутиловой ленты ОБЯЗАТЕЛЬНО!

Изм.	Кол.	Лист	№ док.	Подпись	Дата
Разраб.		Тихомиров			29.06.26
Н. контр.					29.06.26
					29.06.26
Утвердил					

Альбом технических решений

Витражи KALEVA ALUVET FS

Окно в фасад.
ALUVET Window Max Окна
СП 24/32/40мм.

Стадия	Лист	Листов
Р	50	

ЗСК ГЛАССПРОМ
ЗАВОД СВЕТОПРОЗРАЧНЫХ КОНСТРУКЦИЙ

Согласовано

Гл. спец.

Взам. инв. N

Подл. и дата

Инв. N подл.

Масштаб 1:2

А4

Двери в фасад. ALUVET PD, HD. СП 24/32/40мм.

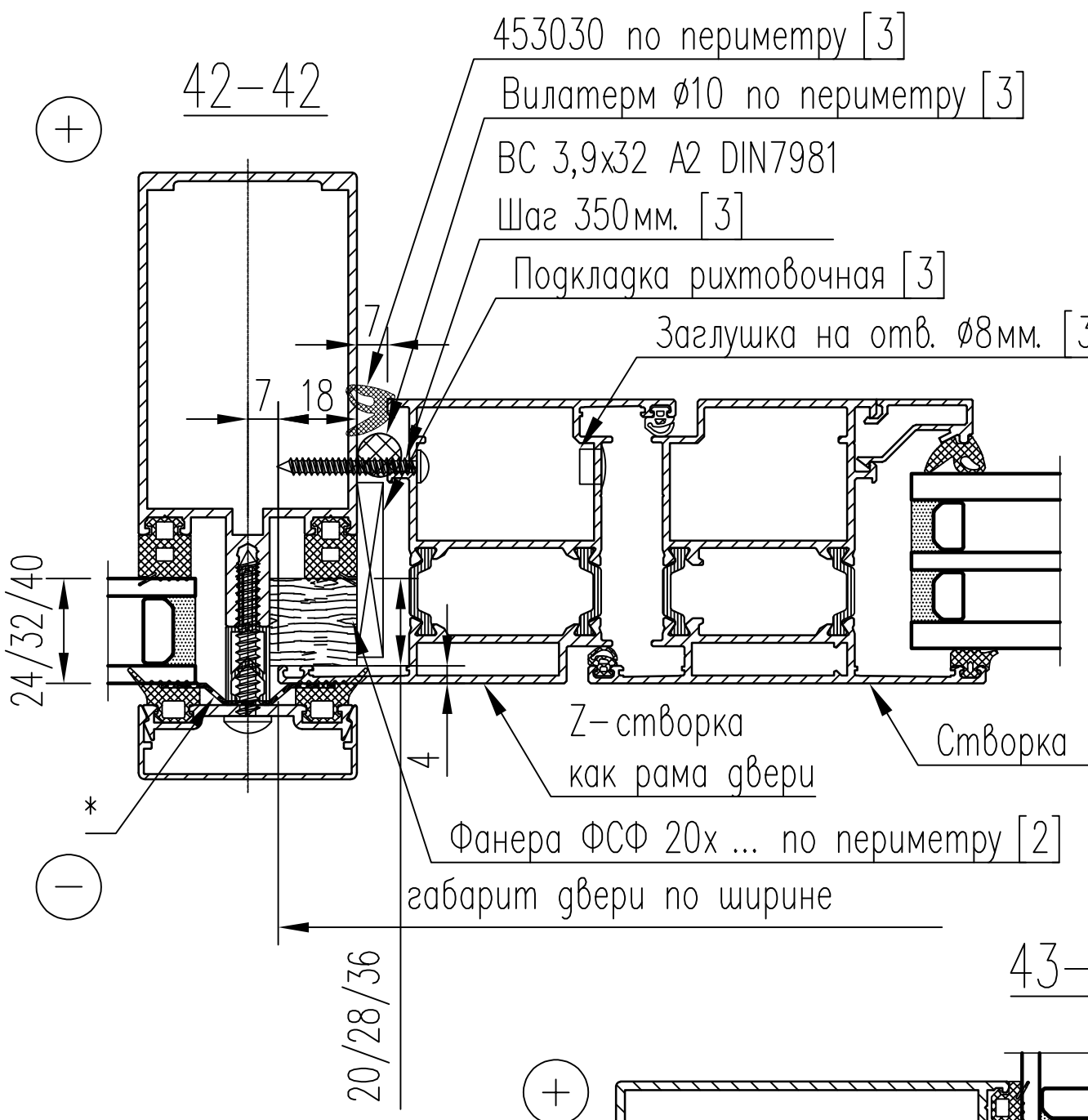

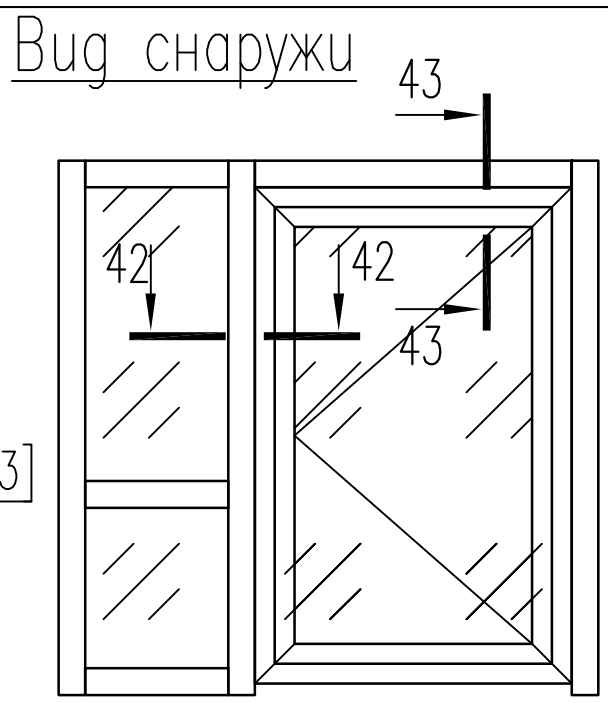

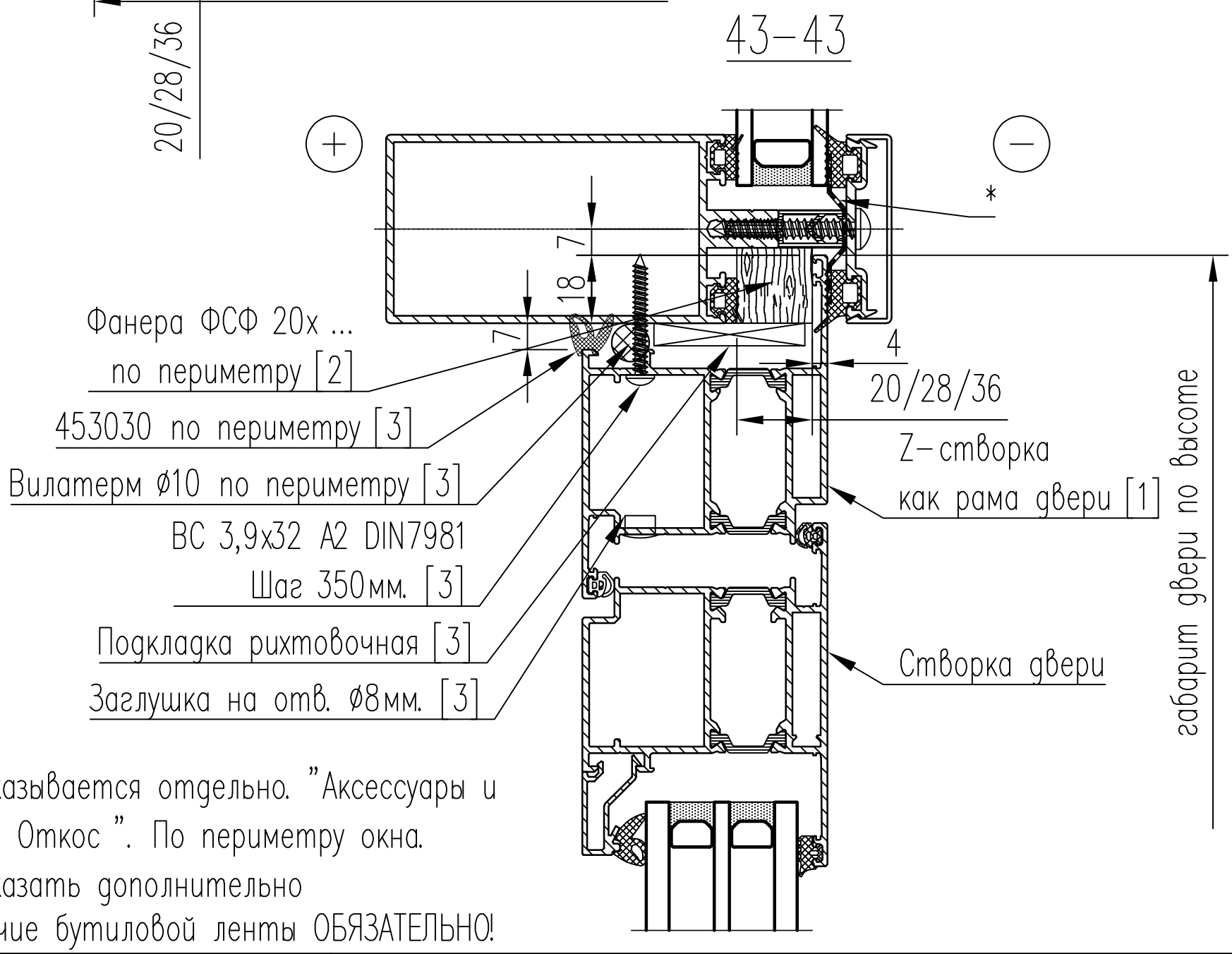

[2] – Заказывается отдельно. "Аксессуары и услуги => Откос ". По периметру окна.
[3] – Заказать дополнительно
* – наличие бутиловой ленты ОБЯЗАТЕЛЬНО!

Изм.	Кол.	Лист	№ док.	Подпись	Дата
Разраб.		Тихомиров			29.06.26
Н. контр.					29.06.26
					29.06.26
Утвердил					

Альбом технических решений

Витражи KALEVA ALUVET FS

Двери в фасад.
ALUVET PD, HD
СП 24/32/40мм.

Стадия	Лист	Листов
Р	51	

ЗСК ГЛАССПРОМ
ЗАВОД СВЕТОПРОЗРАЧНЫХ КОНСТРУКЦИЙ

Согласовано
Гл. спец.
Взам. инв. N
Подл. и дата
Инв. N подл.

Масштаб 1:2 А4

Двери в фасад. ALUVET ST71. СП24/32/40мм.

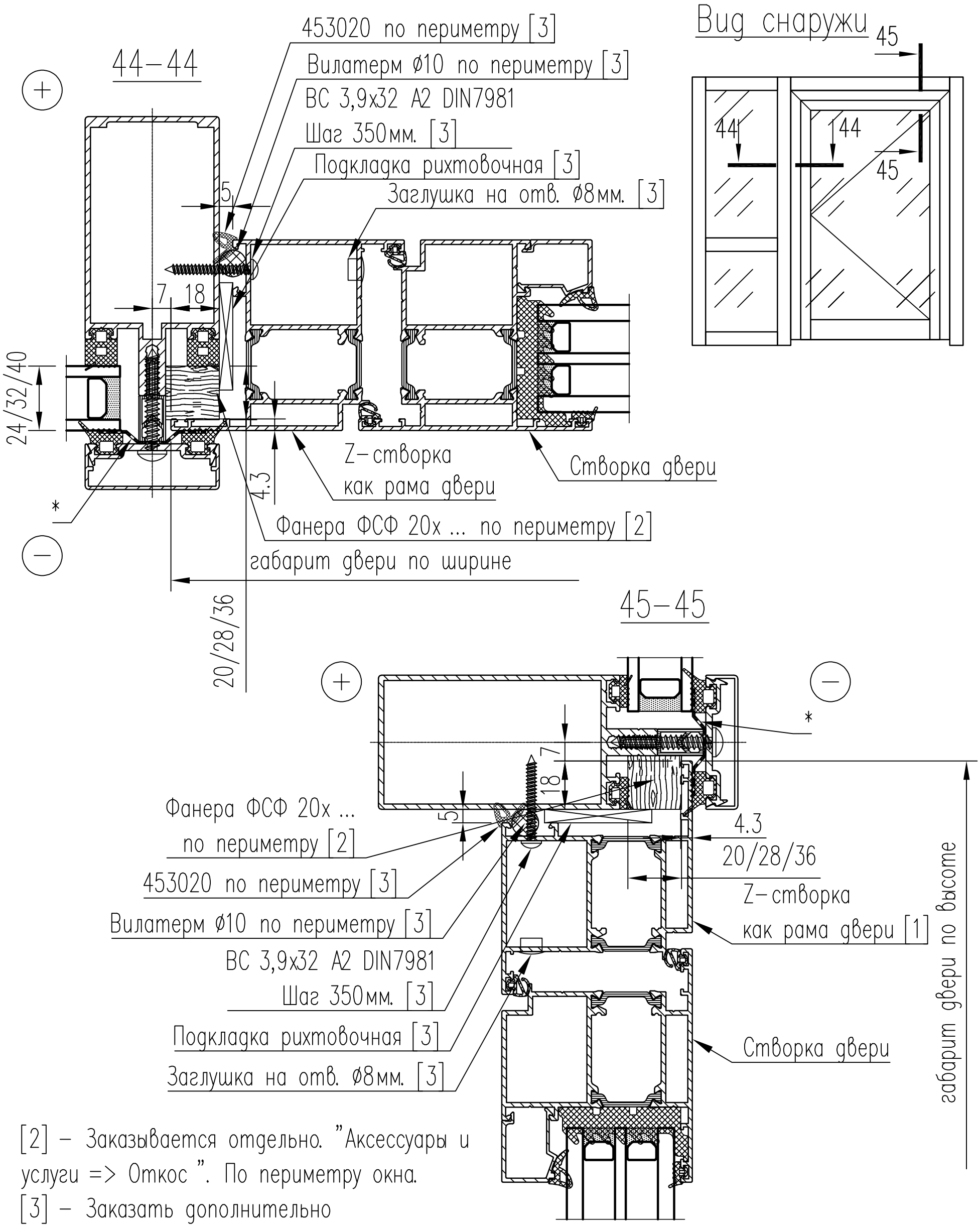

[2] – Заказывается отдельно. "Аксессуары и услуги => Откос ". По периметру окна.
[3] – Заказать дополнительно
* – наличие бутиловой ленты ОБЯЗАТЕЛЬНО!

Изм.	Кол.	Лист	№ док.	Подпись	Дата
Разраб.		Тихомиров			29.06.26
Н. контр.					29.06.26
					29.06.26
Утвердил					

Альбом технических решений

Витражи KALEVA ALUVET FS

Двери в фасад
ALUVET ST71. Снаружи на себя
СП 24/32/40мм.

Стадия	Лист	Листов
Р	52	

ЗСК ГЛАССПРОМ
ЗАВОД СВЕТОПРОЗРАЧНЫХ КОНСТРУКЦИЙ

Согласовано
Гл. спец.
Взам. инв. N
Подл. и дата
Инв. N подл.

Масштаб 1:2 А4

Двери в фасад. ALUVET CD. СП24/32/40мм.

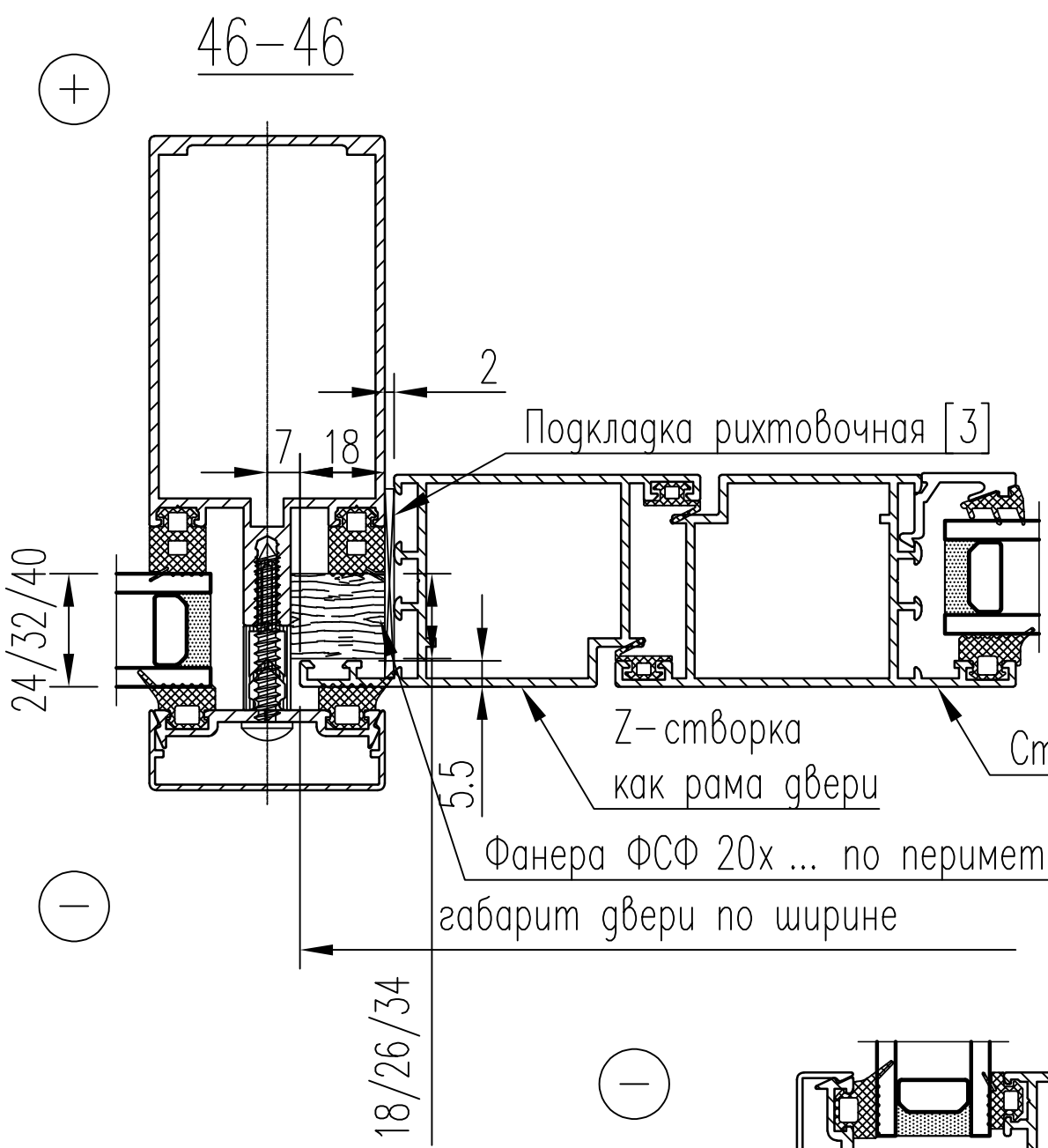

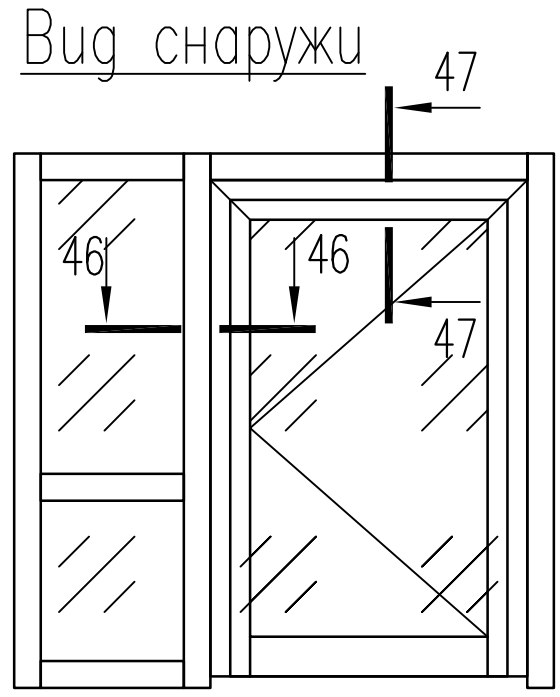

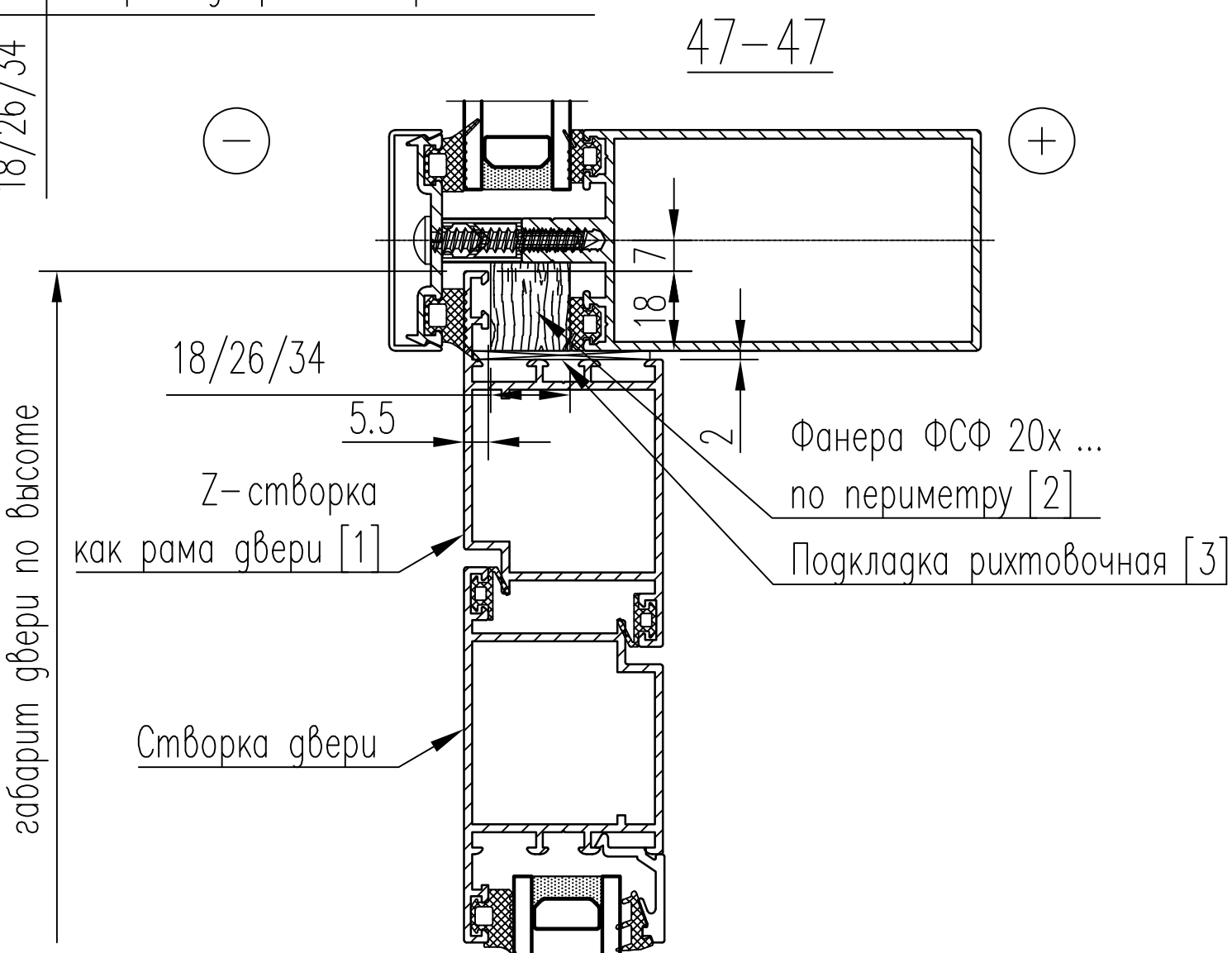

[2] – Заказывается отдельно. "Аксессуары и услуги => Откос ". По периметру окна.

[3] – Заказать дополнительно

Изм.	Кол.	Лист	№ док.	Подпись	Дата
Разраб.		Тихомиров			29.06.26
Н. контр.					29.06.26
					29.06.26
Утвердил					

Альбом технических решений

Витражи KALEVA ALUVET FS

Двери в фасад
ALUVET CD.
СП 24/32/40мм.

Стадия	Лист	Листов
Р	53	

ЗСК ГЛАССПРОМ
ЗАВОД СВЕТОПРОЗРАЧНЫХ КОНСТРУКЦИЙ

Согласовано

Гл. спец.

Взам. инв. N

Подл. и дата

Инв. N подл.

Масштаб 1:2

А4