Сборка Схемы А4
(5-х полозная с высоким порогом)

Улица

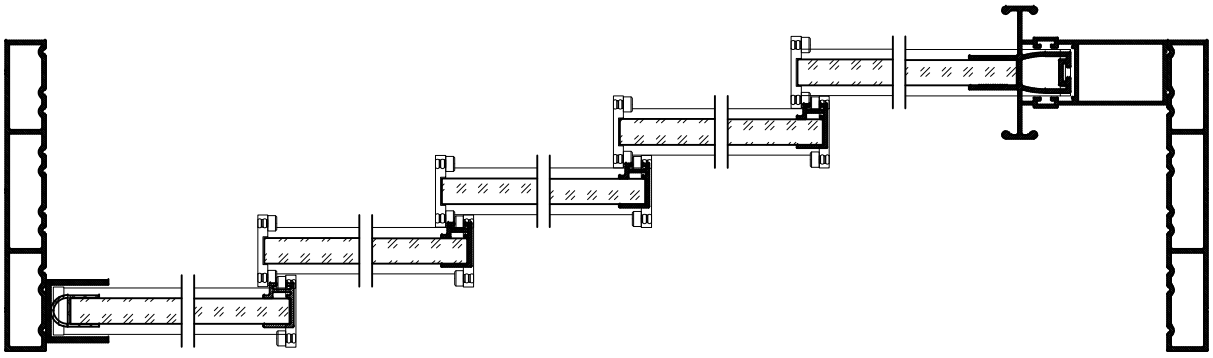

Помещение

Сборка рамы (5х), высокий порог

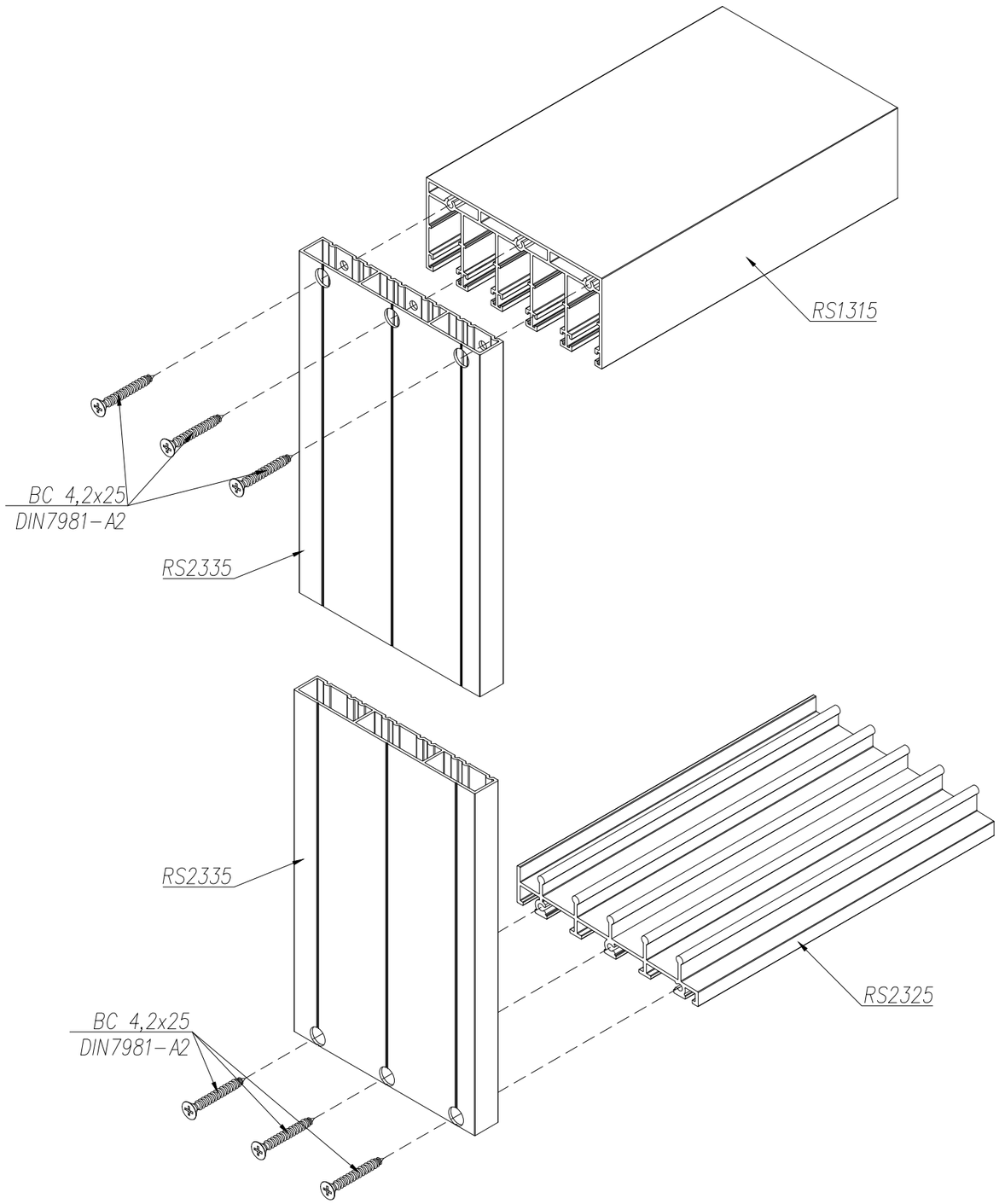

Обработка профиля RS2335 (прав.)

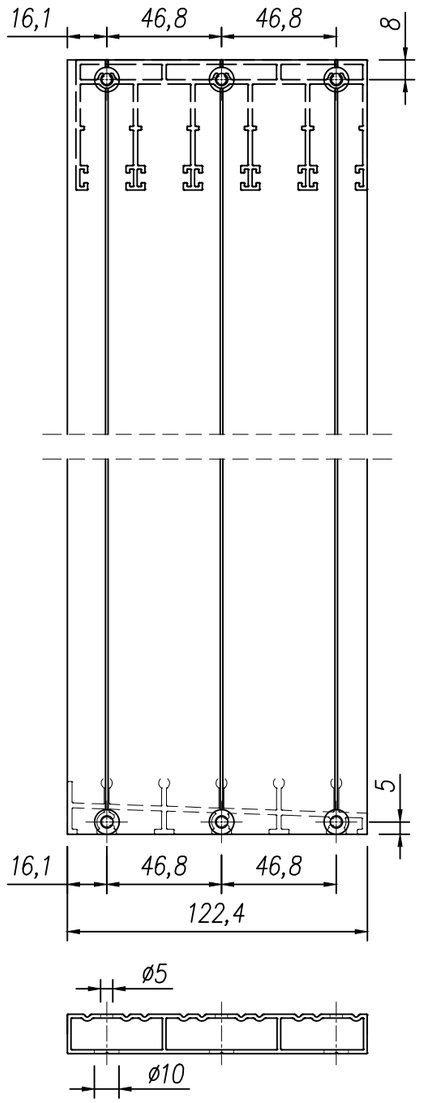

Обработка профиля RS2335 (лев.)

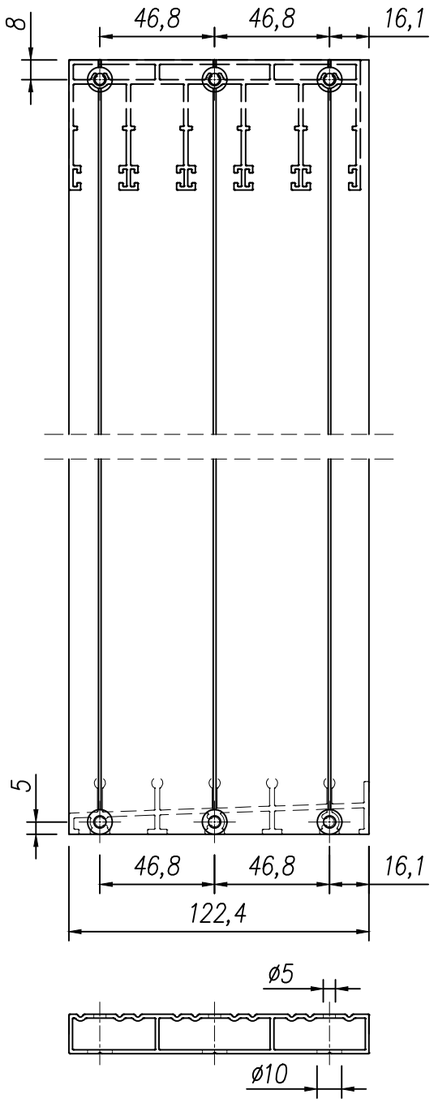

Kaleva Aluvet Freedom Slide	Сборка рамы (5х), высокий порог.	6.3

Обработка профиля–замка RS2081 под установку замка 8CI/316b и ручки–замка RS112 под ответную планку.

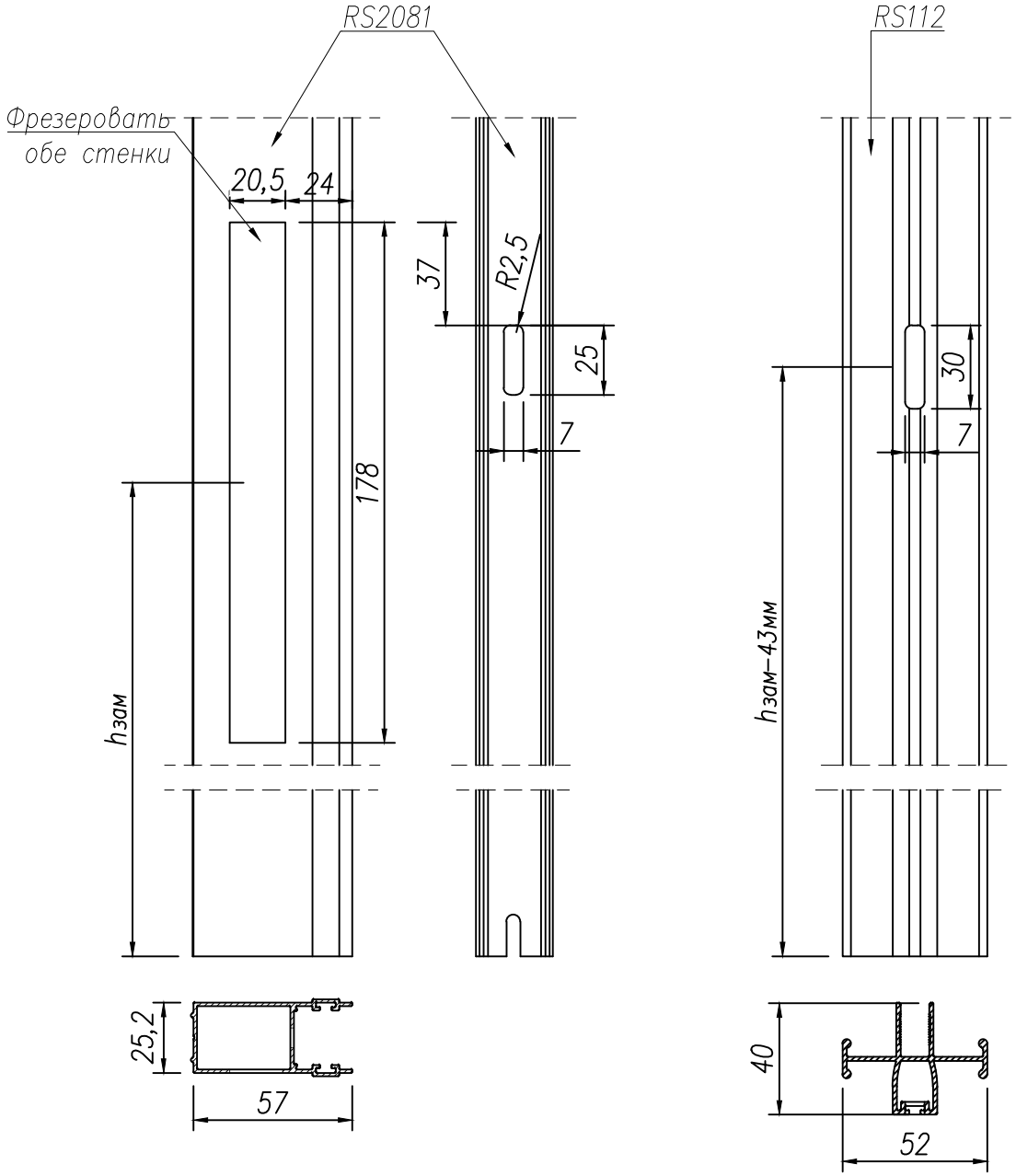

Kaleva Aluvet Freedom Slide	Обработка профиля–замка RS2081 под установку замка RS3019	6.9

Установка бокового пристеночного профиля–замка RS2081

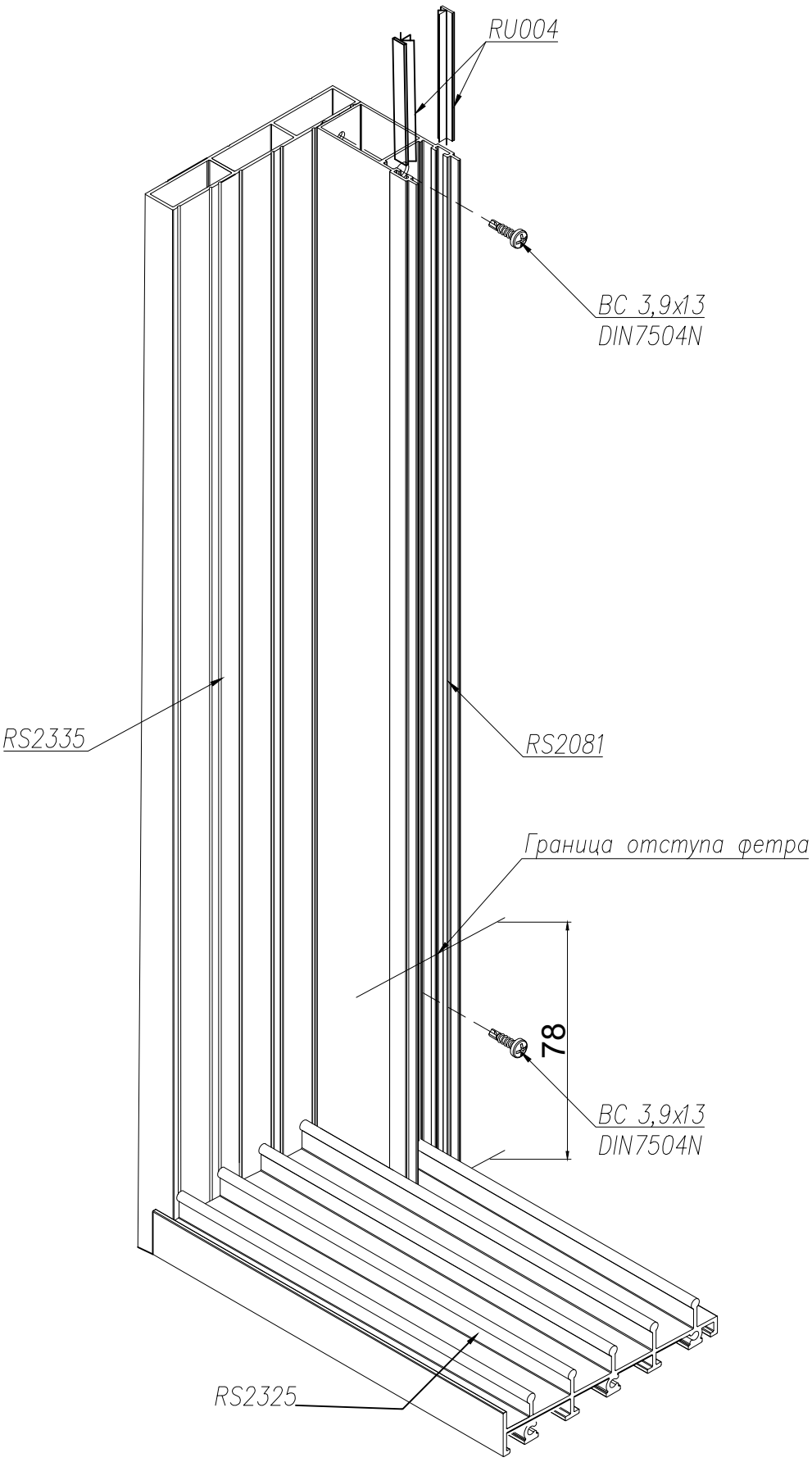

Обработка профиля RS2081

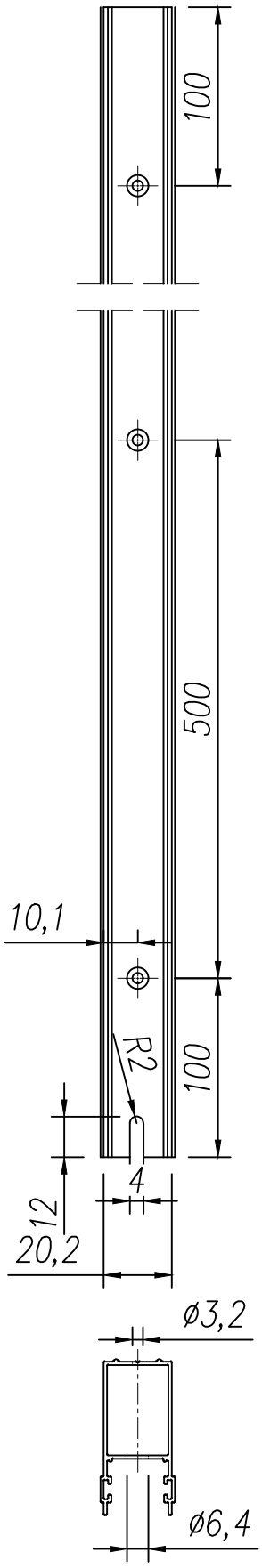

Фетр RU004 в нижней части профиль–замка RS2081 устанавливать отступив 78мм

Kaleva Aluvet Freedom Slide	Установка пристеночного профиля–замка RS2081	6.11

Установка бокового пристеночного профиля RS1082

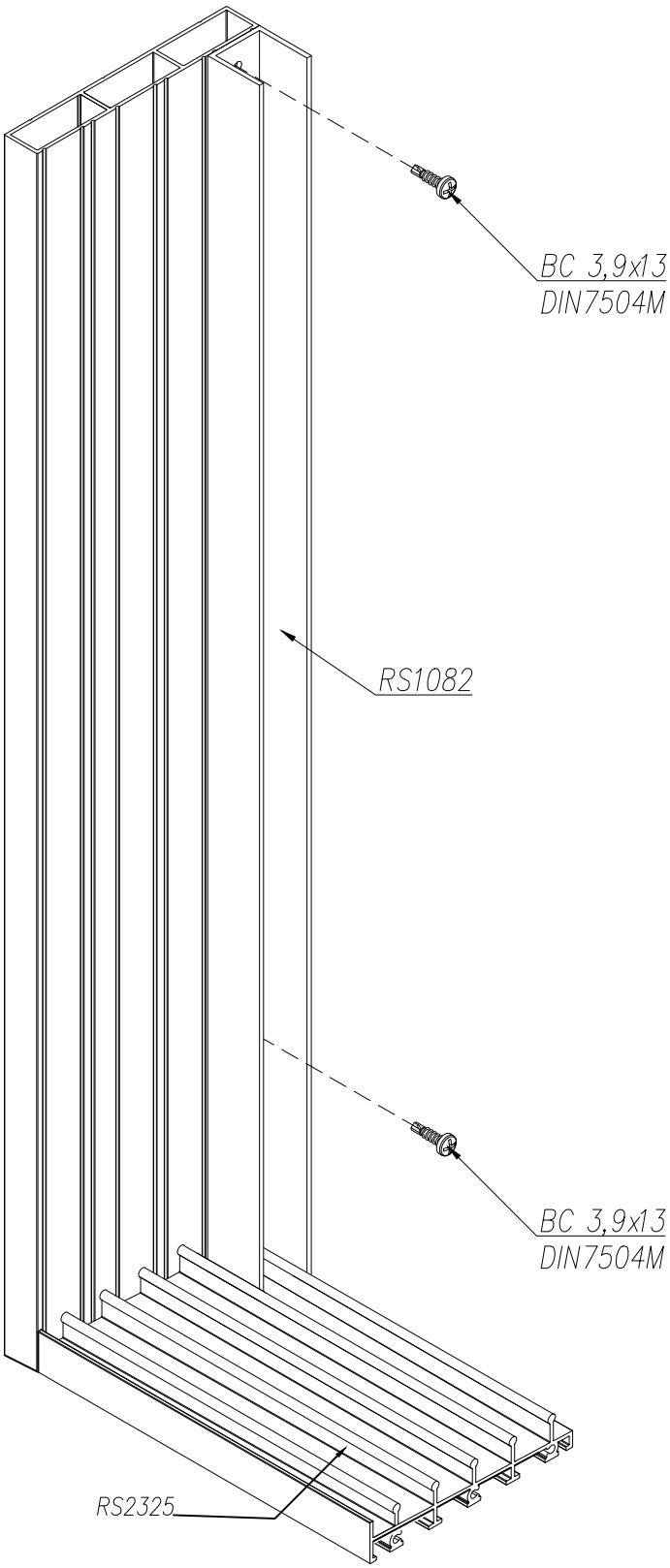

Обработка профиля RS1082

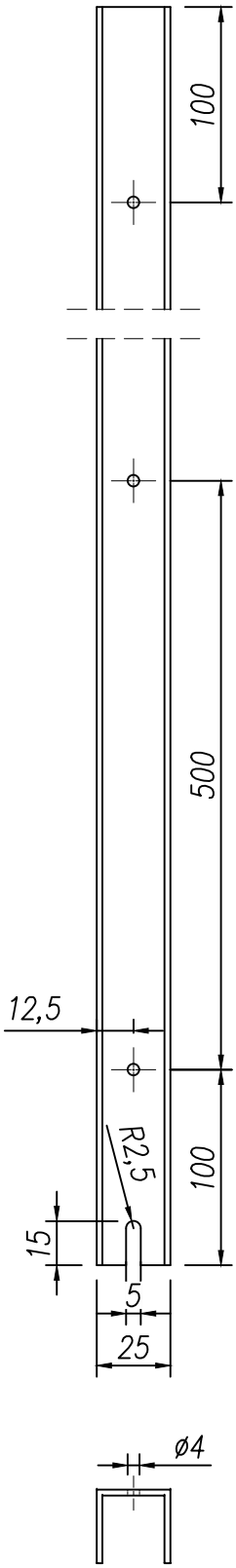

Kaleva Aluvet Freedom Slide	Установка бокового пристеночного профиля RS1082	6.10

Сборка створки 1

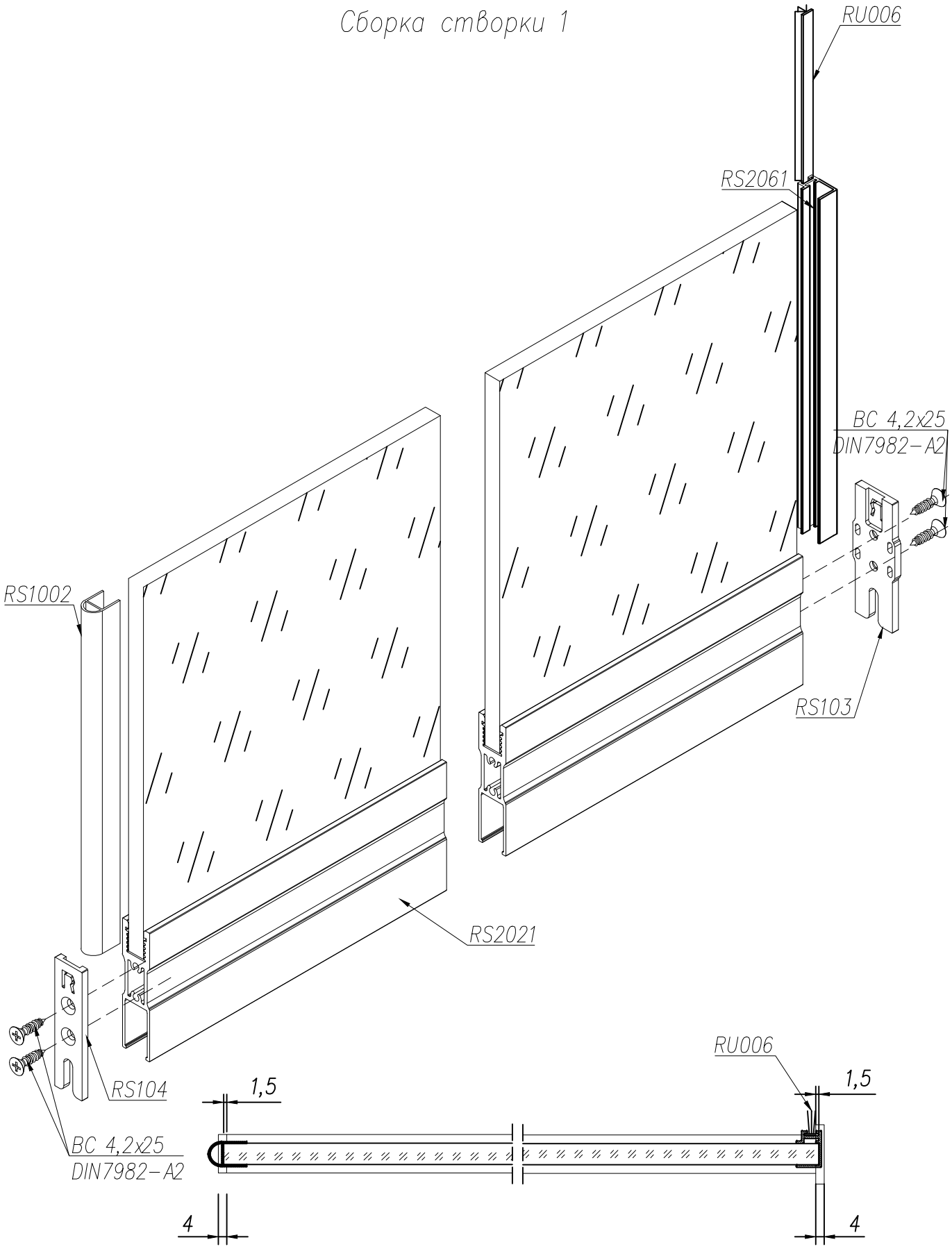

1. Вклейка стекла в алюминиевые профили производится при помощи полиуретанового клей-герметика

Kaleva Aluvet Freedom Slide	Сборка створки 1	

Сборка створки 2,3,4

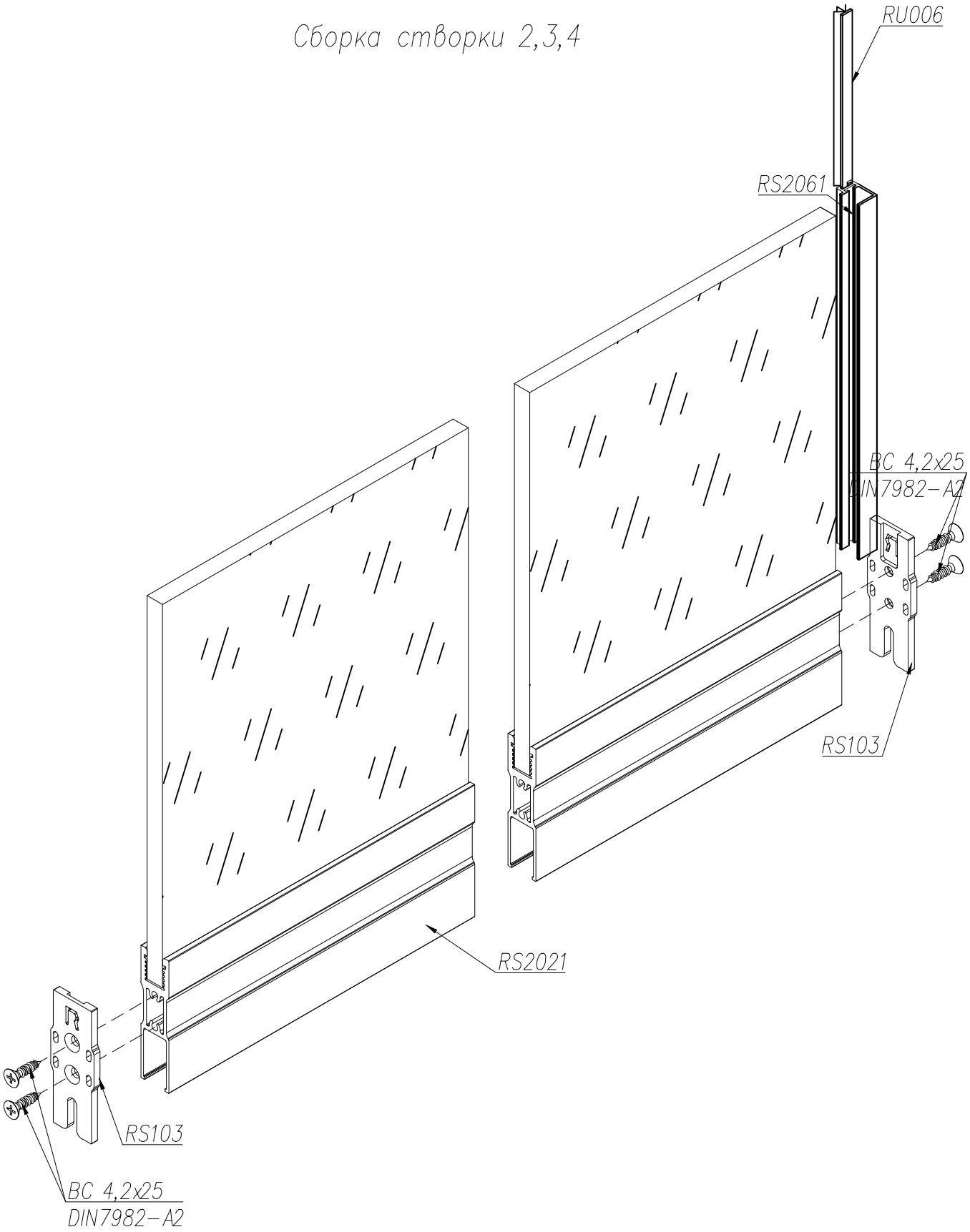

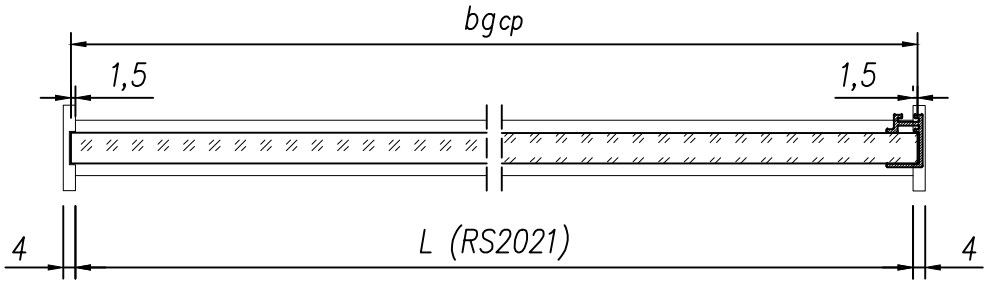

Kaleva Aluvet Freedom Slide	Сборка створки 2,3,4	6.13

Сборка створки 5

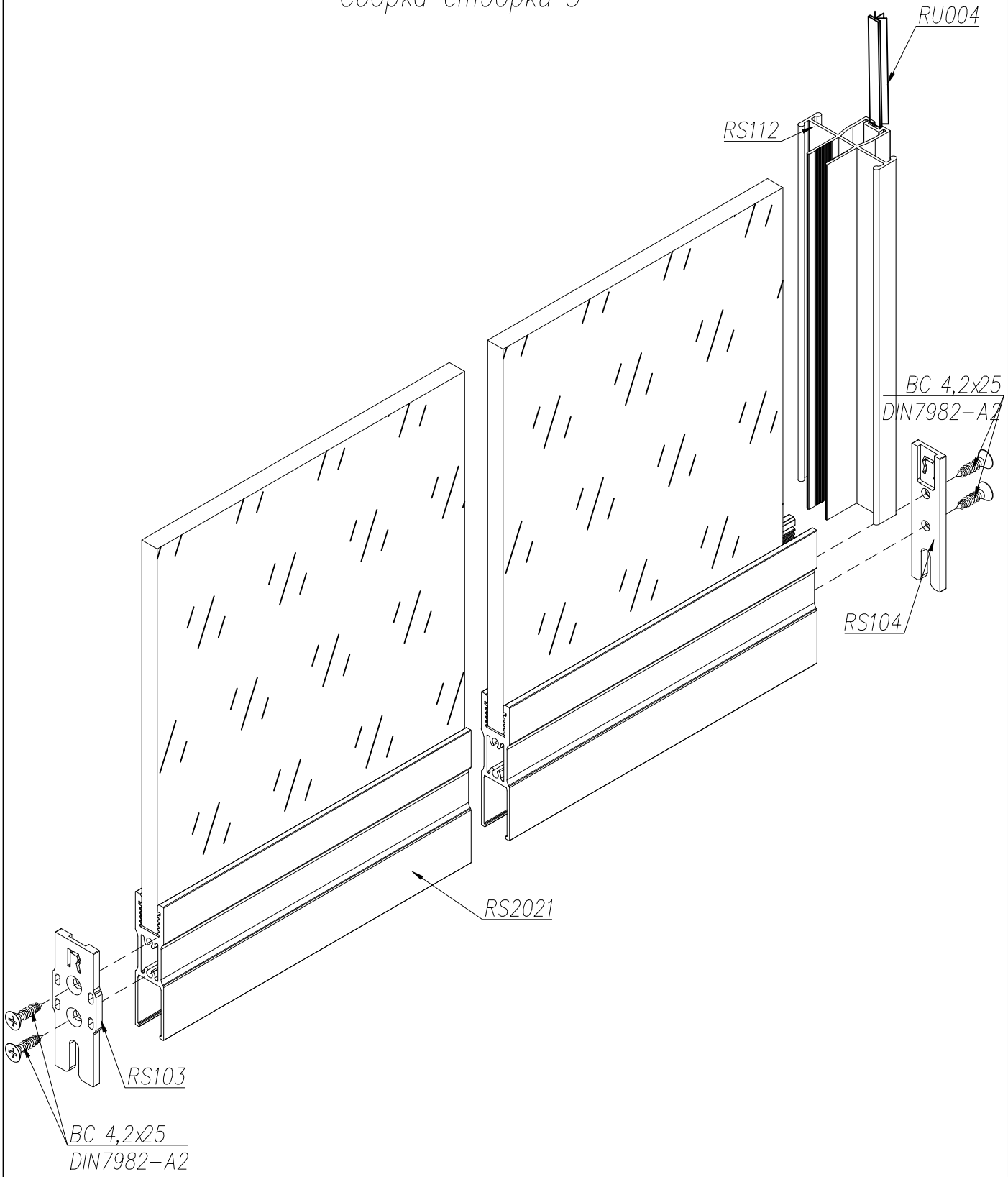

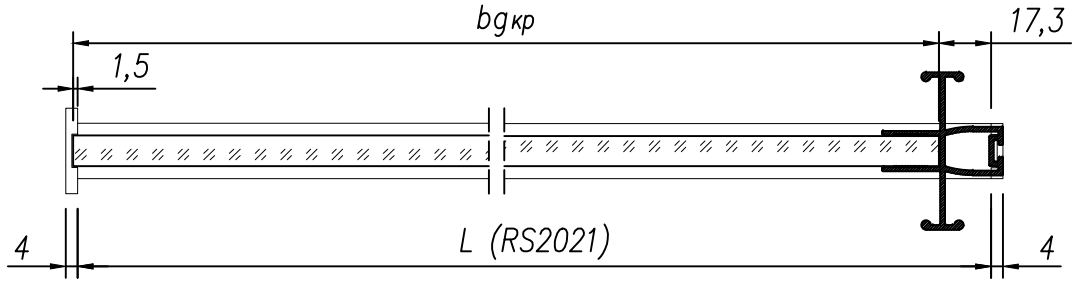

Kaleva Aluvet Freedom Slide	Сборка створки 5	6.14