Сборка Схемы А1
(5-х полозная с высоким порогом)

Улица

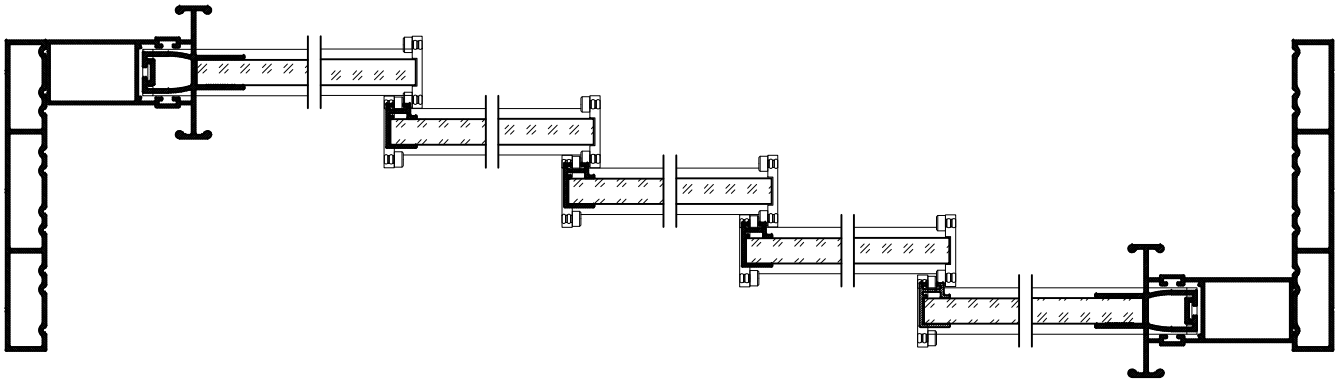

Помещение

Сборка рамы (5х), высокий порог

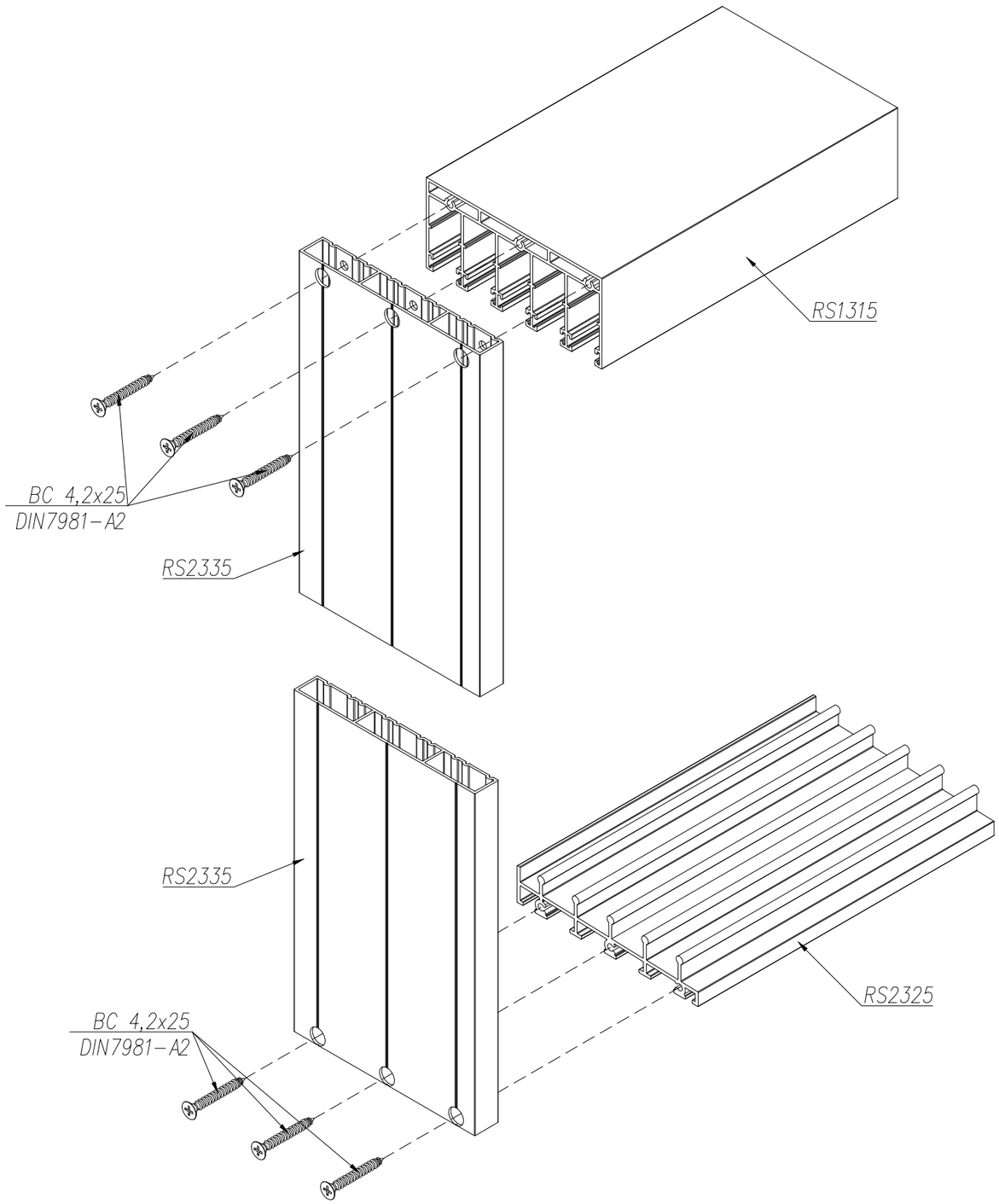

Обработка профиля RS2335 (прав.)

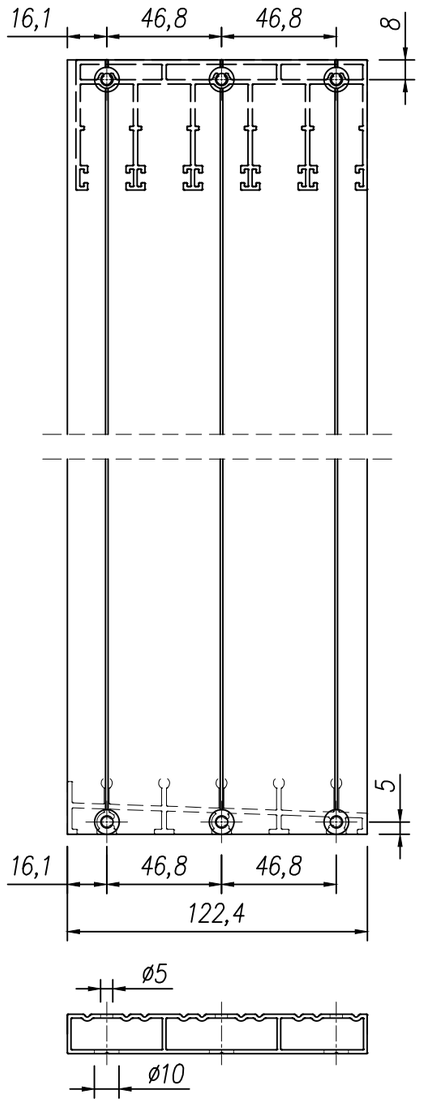

Обработка профиля RS2335 (лев.)

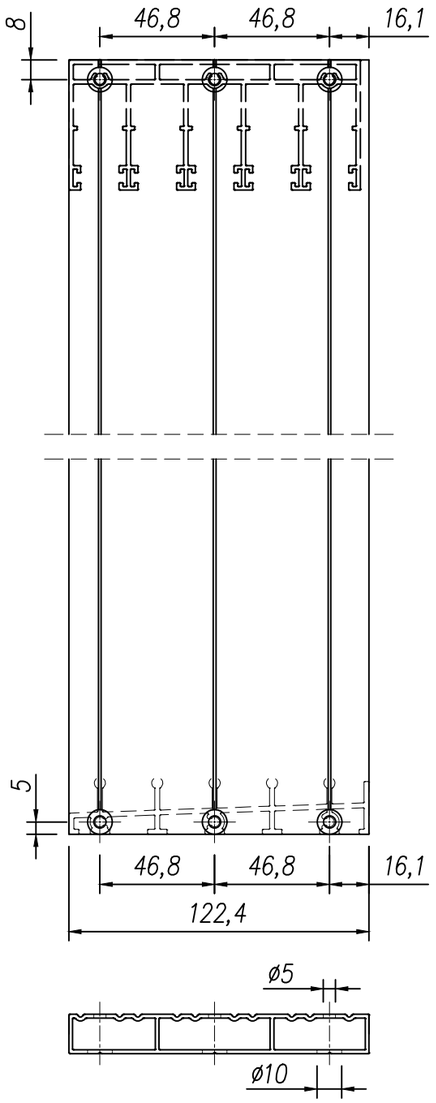

Kaleva Aluvet Freedom Slide	Сборка рамы (5х), высокий порог.	6.3

Обработка профиля–замка RS2081 под установку замка 8CI/316b и ручки–замка RS112 под ответную планку.

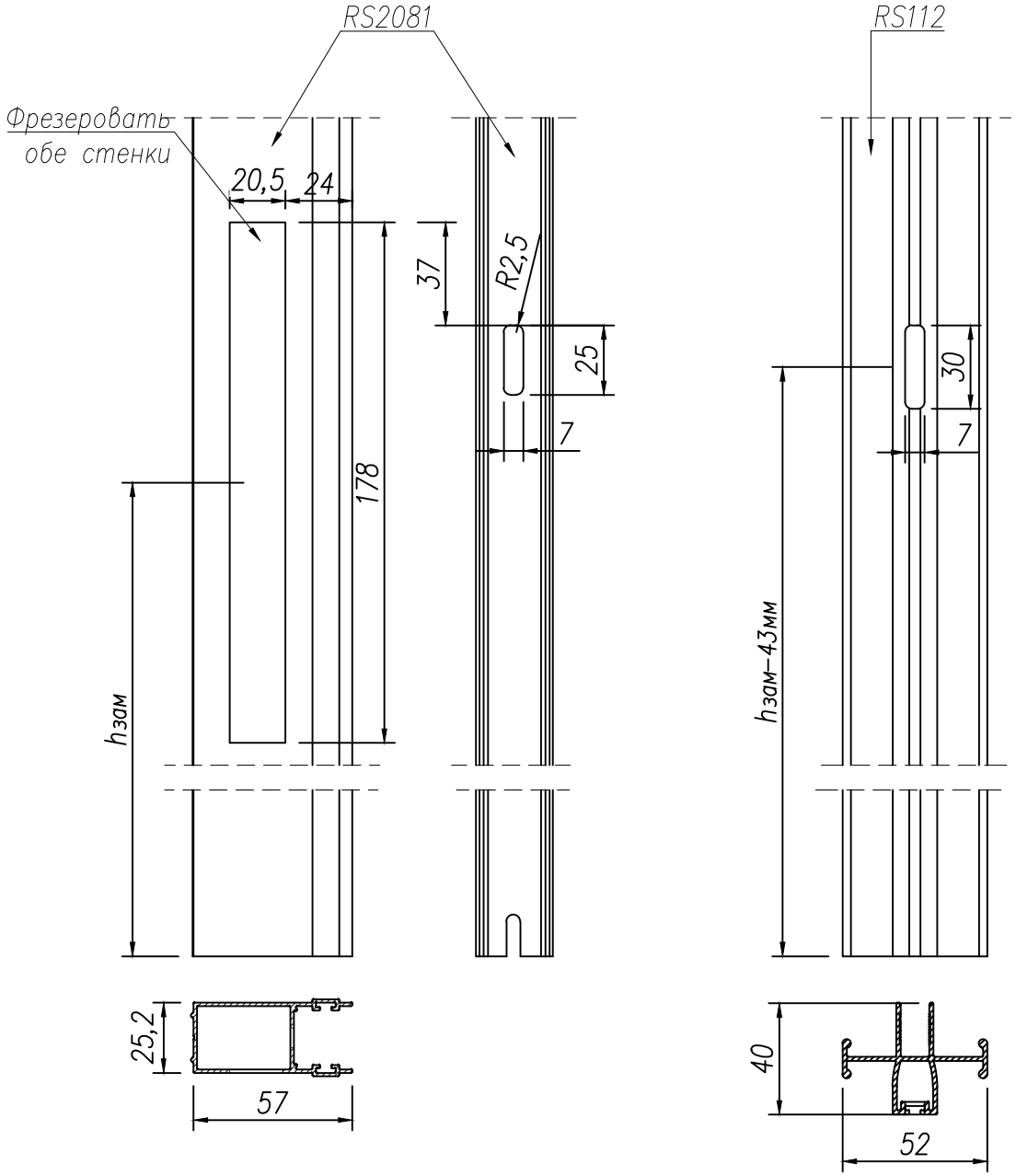

Kaleva Aluvet Freedom Slide	Обработка профиля–замка RS2081 под установку замка RS3019	6.9

Установка бокового пристеночного профиля–замка RS2081

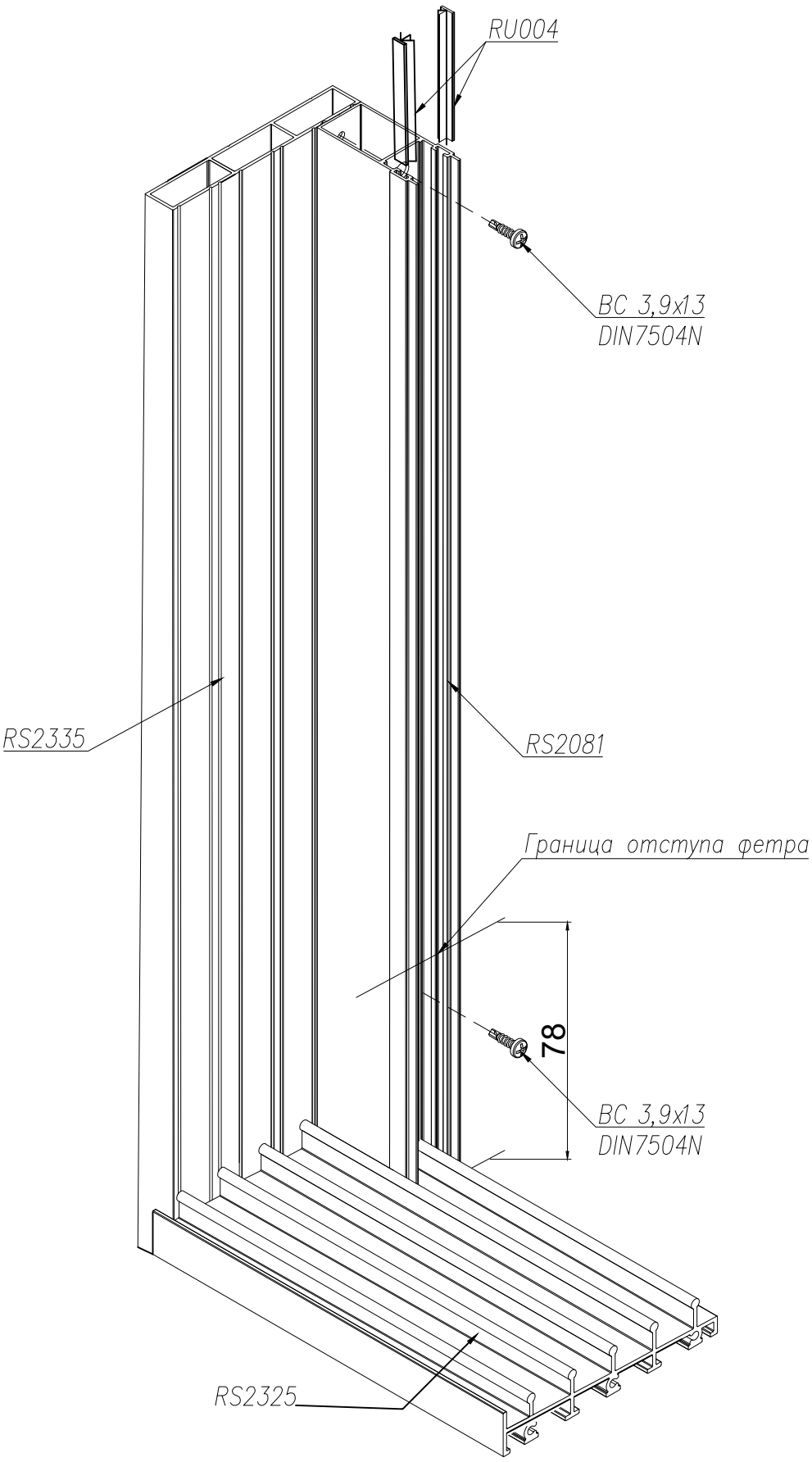

Обработка профиля RS2081

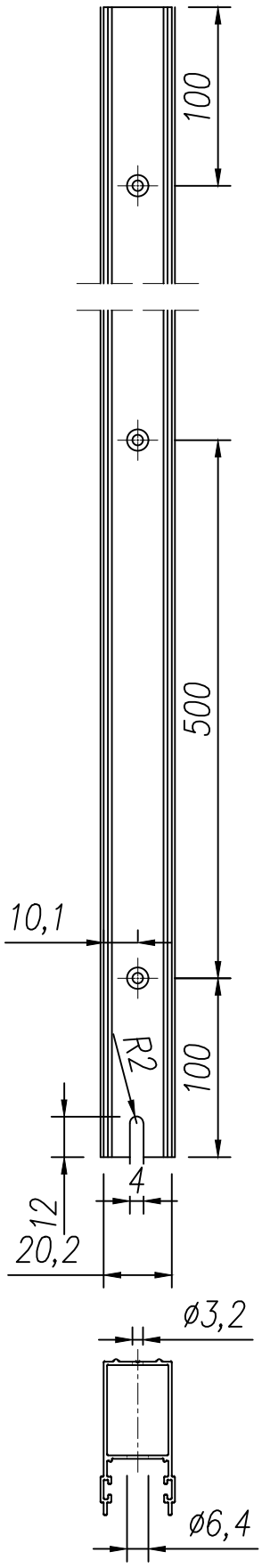

Фетр RU004 в нижней части профиль–замка RS2081 устанавливать отступив 78мм

Kaleva Aluvet Freedom Slide	Установка пристеночного профиля–замка RS2081	6.11

Сборка створки 1

RU004

BC 4,2x25
DIN7982-A2

RS112

RS103

RS2021

RS104

BC 4,2x25
DIN7982-A2

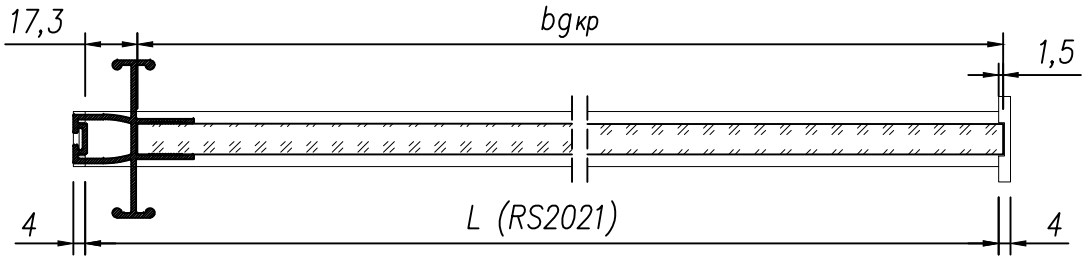

1. Вклейка стекла в алюминиевые профили производится при помощи полиуретанового клей-герметика

Kaleva Aluvet Freedom Slide	Сборка створки 1	6.12

Сборка створки 2,3,4

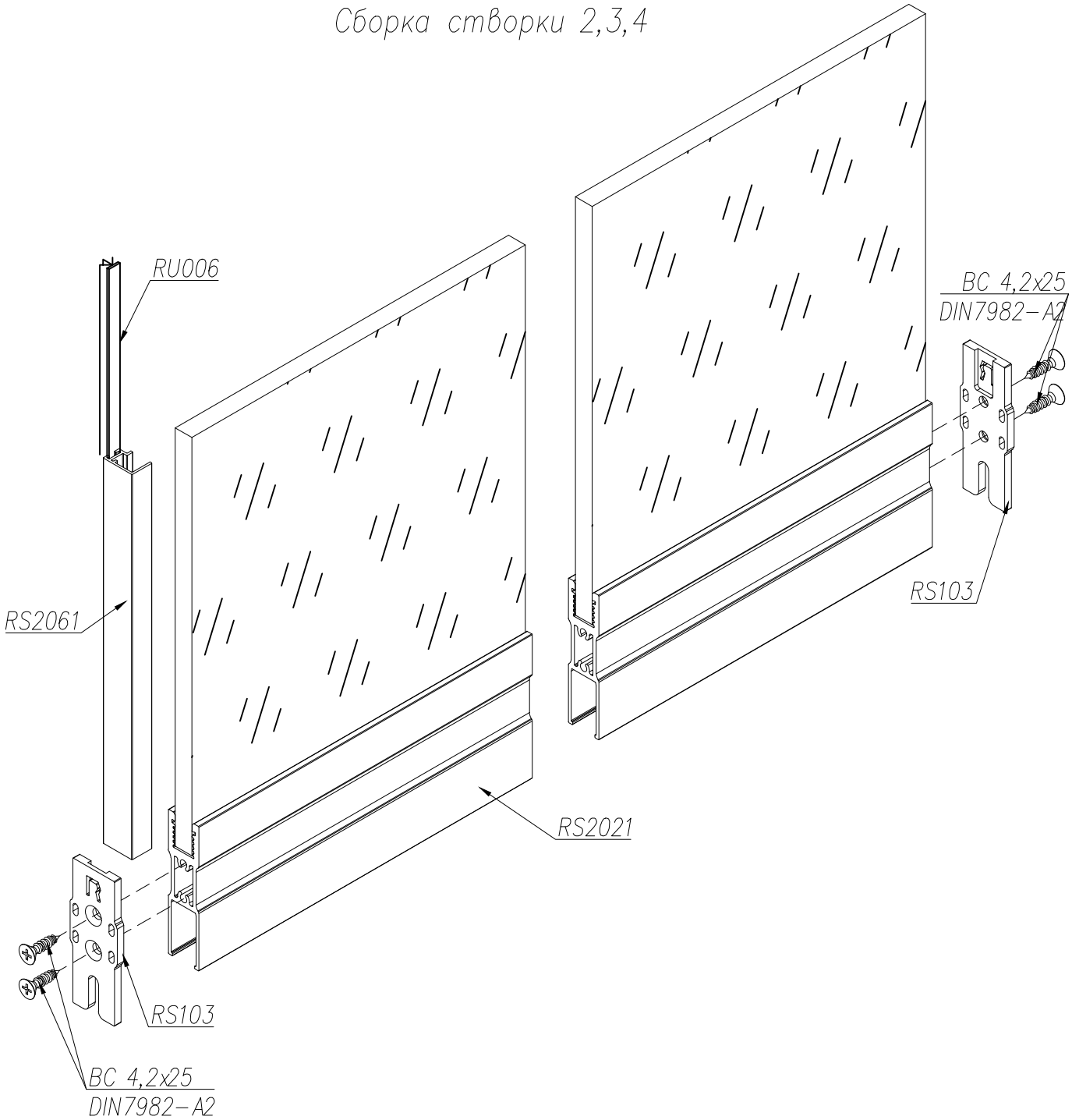

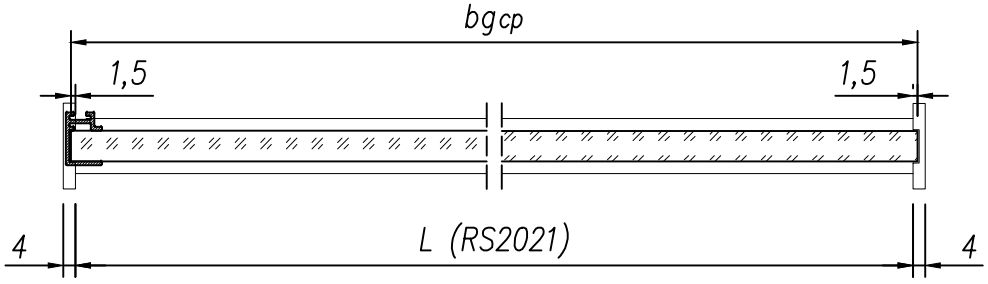

1. Вклейка стекла в алюминиевые профили производится при помощи полиуретанового клей-герметика

Kaleva Aluvet Freedom Slide	Сборка створки 2,3,4	6.13

Сборка створки 5

RS112
RU004
RU006
RS2061
BC 4,2x25
DIN7982-A2
RS104
RS2021
RS103
BC 4,2x25
DIN7982-A2

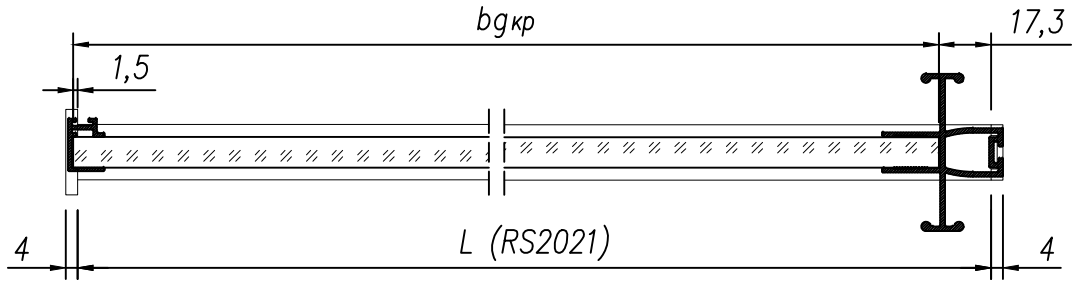

1. Вклейка стекла в алюминиевые профили производится при помощи полиуретанового клей-герметика

Kaleva Aluvet Freedom Slide	Сборка створки 5	6.14